GESSI®

60003

GPF600030G001G000

data di validità/validity date
≥ 9/2018

MESH

Miscelatore monocomando girevole con doccetta estraibile mono getto
Rotating sink mixer with pull-out extractable double jet handshower

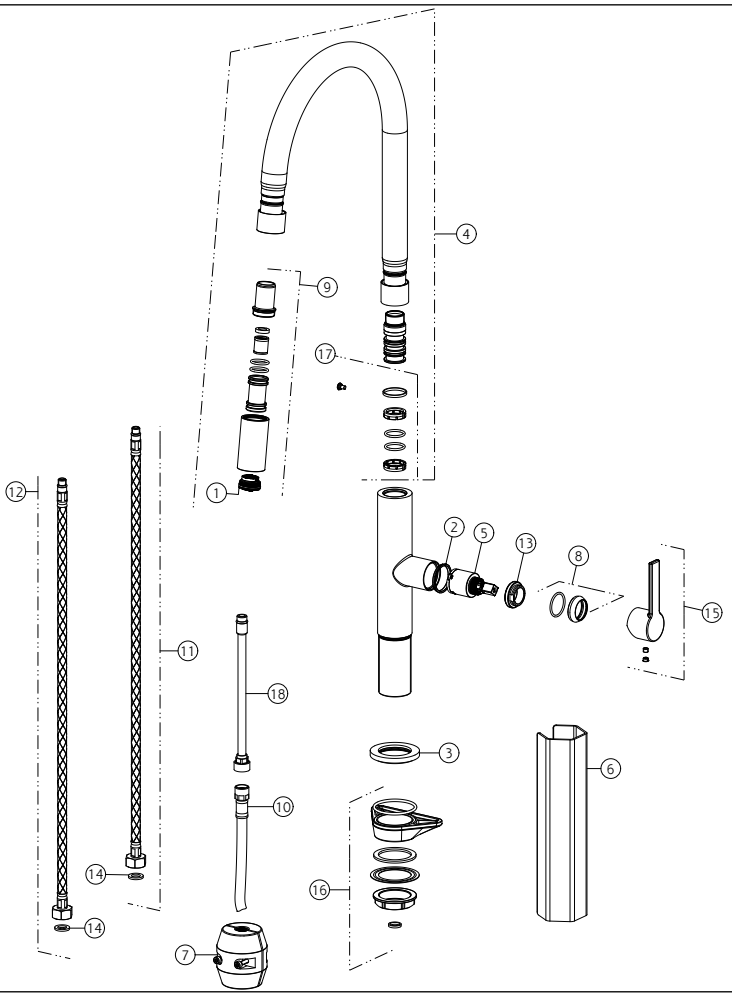

N°	Code	Descrizione	Description
1	SP00499	AERATORE	AERATOR
2	SP00768	ANELLO INDICATORE	INDICATOR RING
3	SP00464	BASETTA	BASE
4	SP02294	CANNA COMPLETA	COMPLETE SPOUT
5	SP00638	CARTUCCIA	CARTRIDGE
6	SP00687	CHIAVE	SPECIAL TOOL
7	SP00680	CONTRAPPESO	COUNTERWEIGHT
8	SP00643	COPRIGHIERA	FINISHING RING NUT
9	SP02289	DOCCETTA	HANDSHOWER
10	SP02032	FLESSIBILE	HOSE
11	SP01284	FLESSIBILE ALIMENTAZIONE BLU	BLU SUPPLY HOSE
12	SP01285	FLESSIBILE ALIMENTAZIONE ROSSO	RED SUPPLY HOSE

N°	Code	Descrizione	Description
13	SP00651	GHIERA SERRAGGIO CARTUCCIA	FIXING RING NUT
14	SP00064	GUARNIZIONE	GASKET
15	SP01806	MANIGLIA	HANDLE
16	SP00462	SET DI FISSAGGIO	FIXING SET
17	SP02293	SET GUARNIZIONI E ANTIFRIZIONE	GASKETS AND ANTI-FRICTION RINGS
18	SP00737	TUBETTO	TUBE

Gessi S.p.A. Parco Gessi, 13037 Serravalle Sesia (Vercelli) Italy Tel.+39 0163 454111 Fax.+39 0163 453150 - www.gessi.com - gessi@gessi.it
Il presente disegno a termine di legge non puo' essere reso pubblico o riprodotto senza l'autorizzazione scritta della GESSI S.p.A. copyright GESSI S.p.A.