GESSI®

60026

GPF600260G001G000

data di validità/validity date
≥ 1/2022

CESELLO HT

Miscelatore monocomando girevole con doccetta estraibile doppio getto
Rotating sink mixer with extractable double handshower, Ø33,5mm hole for mixer, 360° swivel spout, Ø25 mm cartridge

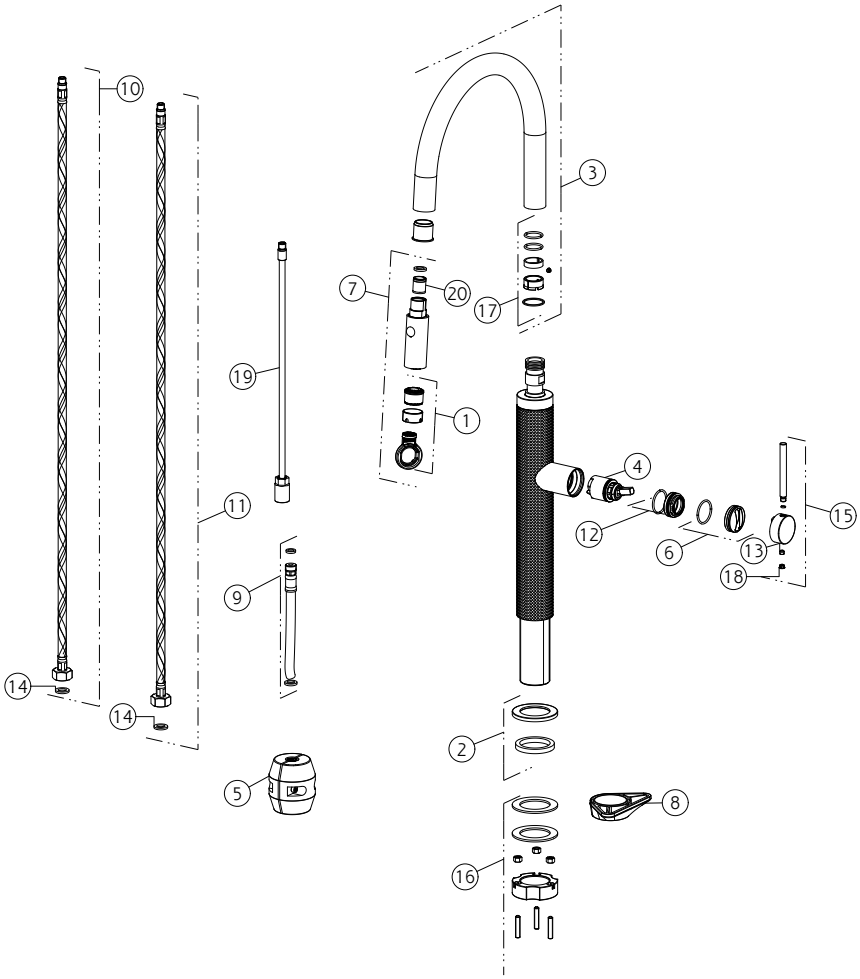

N°	Code	Descrizione	Description
1	SP00337	AERATORE	AERATOR
2	SP01702	BASETTA	BASE
3	SP03598	CANNA COMPLETA	COMPLETE SPOUT
4	SP02288	CARTUCCIA	CARTRIDGE
5	SP00680	CONTRAPPESO	COUNTERWEIGHT
6	SP01786	COPRIGHIERA	FINISHING RING NUT
7	SP03596	DOCCETTA	HANDSHOWER
8	SP00329	FLANGIA TRIANGOLARE	TRIANGULAR FLANGE
9	SP03532	FLESSIBILE	HOSE
10	SP01286	FLESSIBILE ALIMENTAZIONE BLU	BLU SUPPLY HOSE
11	SP01287	FLESSIBILE ALIMENTAZIONE ROSSO	RED SUPPLY HOSE

N°	Code	Descrizione	Description
12	SP01278	GHIERA SERRAGGIO CARTUCCIA	FIXING RING NUT
13	SP00137	GRANO	SCREW
14	SP00064	GUARNIZIONE	GASKET
15	SP01785	MANIGLIA	HANDLE
16	SP01703	SET DI FISSAGGIO	FIXING SET
17	SP00906	SET GUARNIZIONI E ANTIFRIZIONE	GASKETS AND ANTI-FRICTION RINGS
18	SP00002	TAPPINO COPRI GRANO	SCREW COVER
19	SP03597	TUBETTO	TUBE
20	SP00336	VALVOLA DI NON RITORNO	NON RETURN VALVE

Gessi S.p.A. Parco Gessi, 13037 Serravalle Sesia (Vercelli) Italy Tel.+39 0163 454111 Fax.+39 0163 453150 - www.gessi.com - gessi@gessi.it
Il presente disegno a termine di legge non puo' essere reso pubblico o riprodotto senza l'autorizzazione scritta della GESSI S.p.A. copyright GESSI S.p.A.