GESSI®

60077

GPF600770G001G000

data di validità/validity date
≥ 11/2018

HELIUM

Miscelatore Monocomando girevole con doccetta monogetto
Rotating sink mixer with pull-out extractable single jet handshower

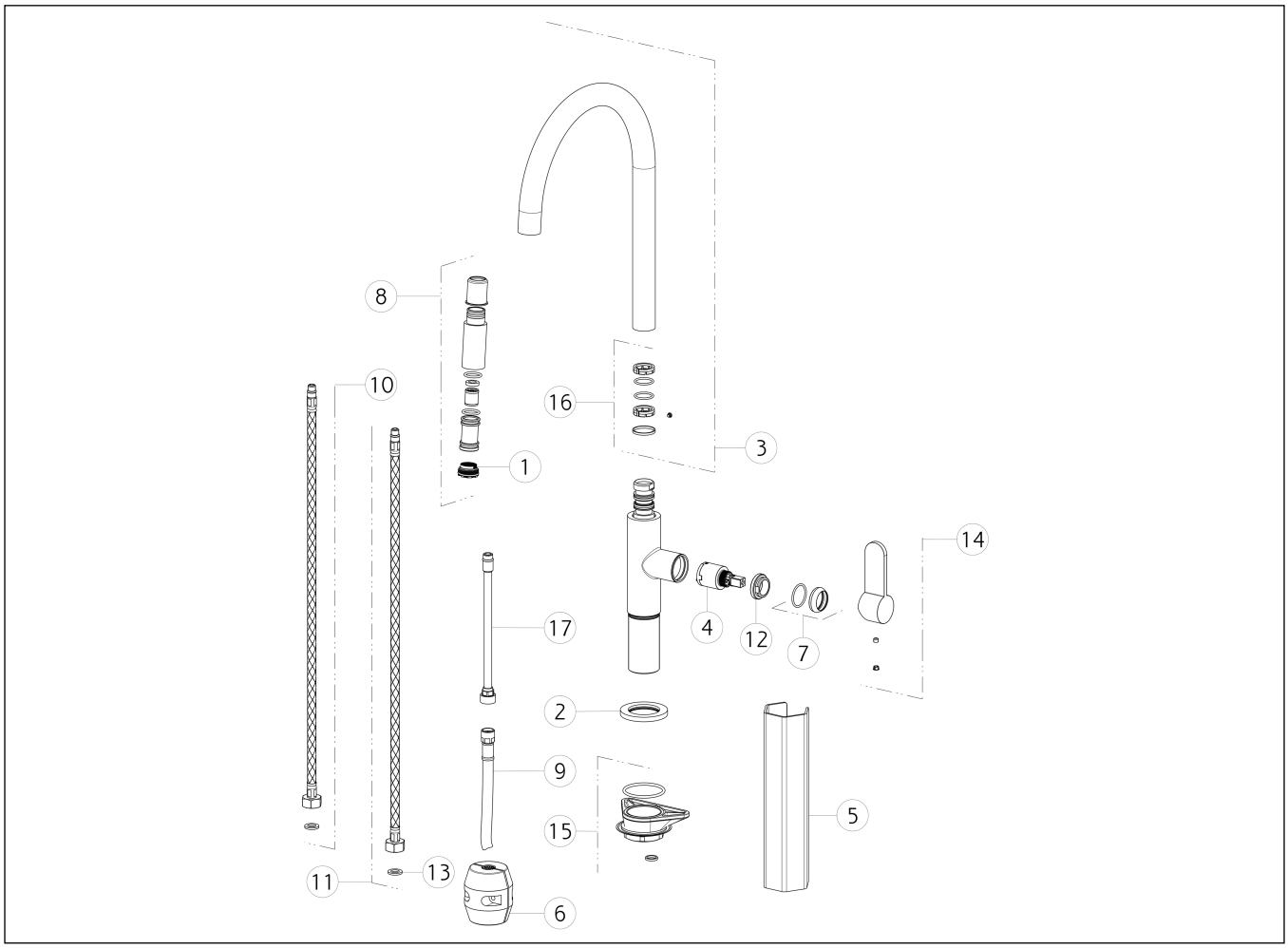

N°	Code	Descrizione	Description
1	SP00499	AERATORE	AERATOR
2	SP00464	BASETTA	BASE
3	SP00726	CANNA GIREVOLE	SWIVELING SPOUT
4	SP00638	CARTUCCIA	CARTRIDGE
5	SP00687	CHIAVE	SPECIAL TOOL
6	SP00393	CONTRAPPESO	COUNTERWEIGHT
7	SP00643	COPRIGHIERA	FINISHING RING NUT
8	SP00727	DOCCETTA	HANDSHOWER
9	SP00641	FLESSIBILE	HOSE
10	SP01284	FLESSIBILE ALIMENTAZIONE BLU	BLU SUPPLY HOSE
11	SP01285	FLESSIBILE ALIMENTAZIONE ROSSO	RED SUPPLY HOSE

N°	Code	Descrizione	Description
12	SP00651	GHIERA SERRAGGIO CARTUCCIA	FIXING RING NUT
13	SP00064	GUARNIZIONE	GASKET
14	SP00327	MANIGLIA	HANDLE
15	SP00462	SET DI FISSAGGIO	FIXING SET
16	SP00502	SET GUARNIZIONI E ANTIFRIZIONE	GASKETS AND ANTI-FRICTION RINGS
17	SP00737	TUBETTO	TUBE

Gessi S.p.A. Parco Gessi, 13037 Serravalle Sesia (Vercelli) Italy Tel.+39 0163 454111 Fax.+39 0163 453150 - www.gessi.com - gessi@gessi.it
Il presente disegno a termine di legge non puo' essere reso pubblico o riprodotto senza l'autorizzazione scritta della GESSI S.p.A. copyright GESSI S.p.A.