GESSI®

# 60214

data di validità/validity date
≥ 3/2024

GPF602140G001G000

## GESSI 316

MISCELATORE LAVELLO

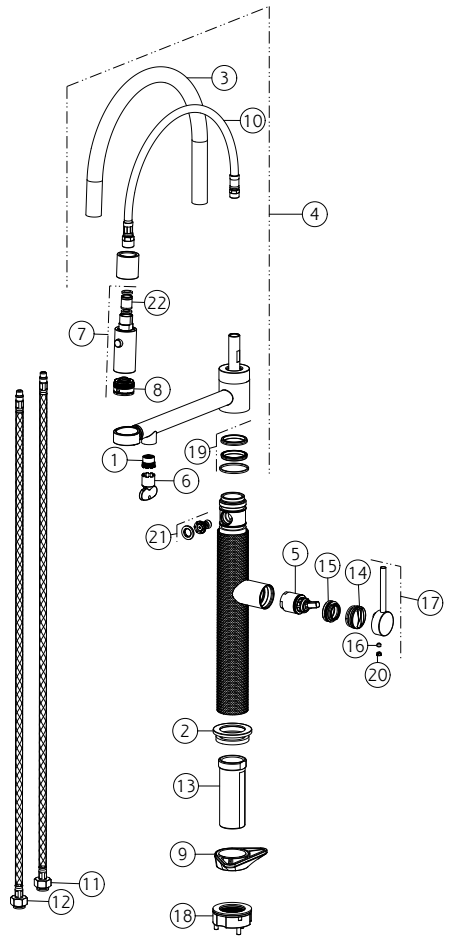


| N° | Code | Descrizione | Description |
|---|---|---|---|
| 1 | SP04705 | AERATORE | AERATOR |
| 2 | SP01702 | BASETTA | BASE |
| 3 | SP01791 | CANNA | SPOUT |
| 4 | SP04708 | CANNA COMPLETA | COMPLETE SPOUT |
| 5 | SP02288 | CARTUCCIA | CARTRIDGE |
| 6 | SP00504 | CHIAVE | SPECIAL TOOL |
| 7 | SP04706 | DOCCETTA | HANDSHOWER |
| 8 | SP04707 | EROGATORE | DISTRIBUTOR |
| 9 | SP00329 | FLANGIA TRIANGOLARE | TRIANGULAR FLANGE |
| 10 | SP01792 | FLESSIBILE | HOSE |
| 11 | SP01286 | FLESSIBILE ALIMENTAZIONE BLU | BLU SUPPLY HOSE |
| 12 | SP01287 | FLESSIBILE ALIMENTAZIONE ROSSO | RED SUPPLY HOSE |

| N° | Code | Descrizione | Description |
|---|---|---|---|
| 13 | SP01701 | GAMBO | SHANK |
| 14 | SP01786 | GHIERA | LOCK NUT |
| 15 | SP01278 | GHIERA SERRAGGIO CARTUCCIA | FIXING RING NUT |
| 16 | SP00137 | GRANO | SCREW |
| 17 | SP01785 | MANIGLIA | HANDLE |
| 18 | SP01703 | SET DI FISSAGGIO | FIXING SET |
| 19 | SP04704 | SET GUARNIZIONI E ANTIFRIZIONE | GASKETS AND ANTI-FRICTION RINGS |
| 20 | SP00002 | TAPPINO COPRI GRANO | SCREW COVER |
| 21 | SP04312 | VALVOLA | VALVE |
| 22 | SP00336 | VALVOLA DI NON RITORNO | NON RETURN VALVE |

Gessi S.p.A. Parco Gessi, 13037 Serravalle Sesia (Vercelli) Italy Tel.+39 0163 454111 Fax.+39 0163 453150 - www.gessi.com - gessi@gessi.it
Il presente disegno a termine di legge non puo' essere reso pubblico o riprodotto senza l'autorizzazione scritta della GESSI S.p.A. copyright GESSI S.p.A.