GESSI®

60429

GPF604290G001G000

data di validità/validity date
≥ 12/2019

INEDITO

Miscelatore semi pro monocomando girevole con doccetta estraibile doppio getto
Semi-Pro rotating sink mixer with double jet handshower

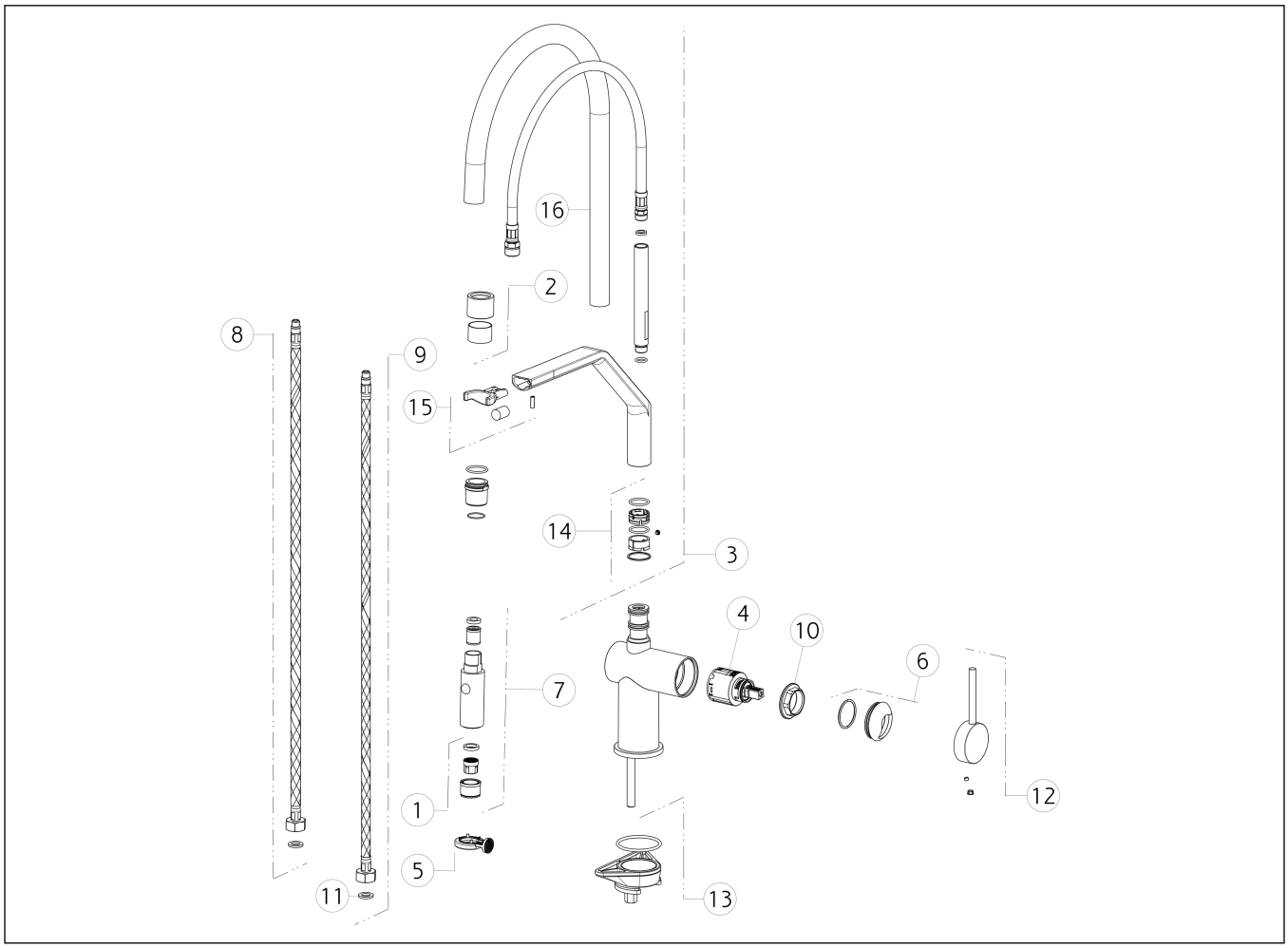

N°	Code	Descrizione	Description
1	SP00337	AERATORE	AERATOR
2	SP02589	BOCCOLA	BUSH
3	SP02590	CANNA COMPLETA	COMPLETE SPOUT
4	SP00902	CARTUCCIA	CARTRIDGE
5	SP00359	CHIAVE	SPECIAL TOOL
6	SP03280	COPRIGHIERA	FINISHING RING NUT
7	SP02587	DOCCETTA	HANDSHOWER
8	SP01591	FLESSIBILE ALIMENTAZIONE BLU	BLU SUPPLY HOSE
9	SP01590	FLESSIBILE ALIMENTAZIONE ROSSO	RED SUPPLY HOSE
10	SP00406	GHIERA SERRAGGIO CARTUCCIA	FIXING RING NUT
11	SP00064	GUARNIZIONE	GASKET

N°	Code	Descrizione	Description
12	SP02860	MANIGLIA	HANDLE
13	SP02917	SET DI FISSAGGIO	FIXING SET
14	SP02570	SET GUARNIZIONI E ANTIFRIZIONE	GASKETS AND ANTI-FRICTION RINGS
15	SP02588	SUPPORTO	SUPPORT
16	SP02527	TUBO	TUBE

Gessi S.p.A. Parco Gessi, 13037 Serravalle Sesia (Vercelli) Italy Tel.+39 0163 454111 Fax.+39 0163 453150 - www.gessi.com - gessi@gessi.it
Il presente disegno a termine di legge non puo' essere reso pubblico o riprodotto senza l'autorizzazione scritta della GESSI S.p.A. copyright GESSI S.p.A.