GESSI®

# 60435

GPF604350G001G000

data di validità/validity date
≥ 12/2019

## INEDITO

Miscelatore monocomando girevole con doccetta estraibile doppio getto
*Rotating sink mixer with double jet handshower*

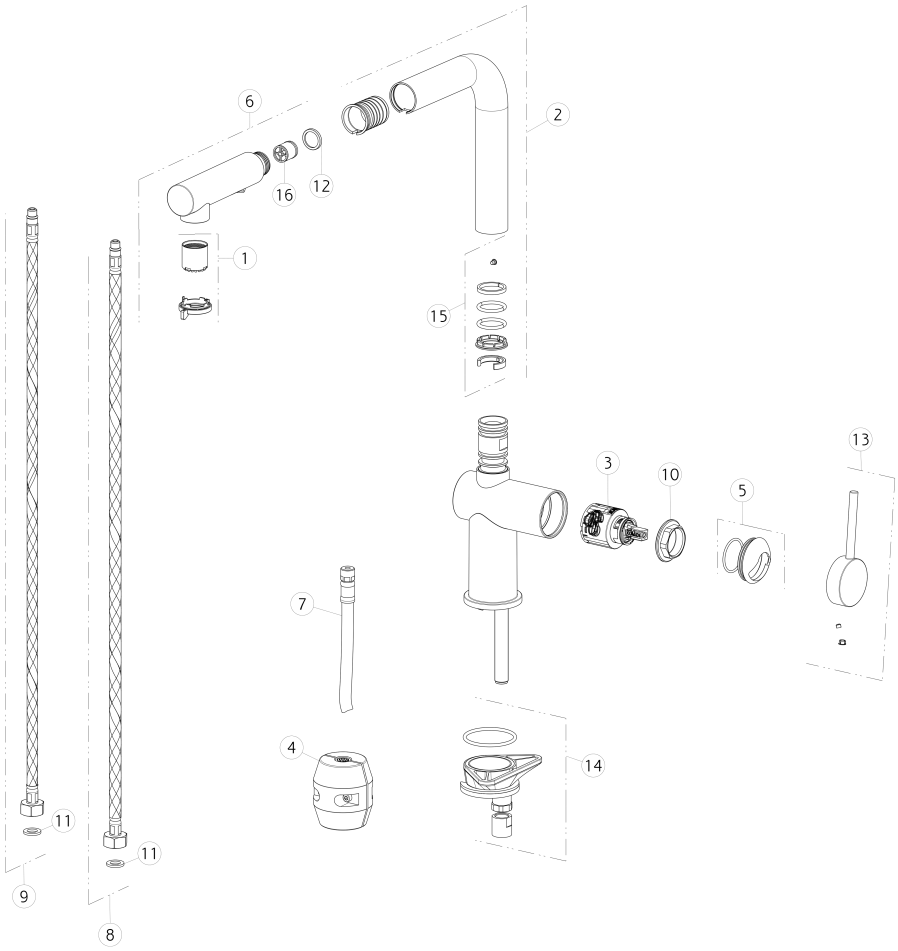


| N° | Code | Descrizione | Description |
|---|---|---|---|
| 1 | SP00449 | AERATORE COMPLETO | COMPLETE AERATOR |
| 2 | SP00447 | CANNA COMPLETA | COMPLETE SPOUT |
| 3 | SP02285 | CARTUCCIA | CARTRIDGE |
| 4 | SP00680 | CONTRAPPESO | COUNTERWEIGHT |
| 5 | SP02859 | COPRIGHIERA | FINISHING RING NUT |
| 6 | SP00450 | DOCCETTA | HANDSHOWER |
| 7 | SP02858 | FLESSIBILE | HOSE |
| 8 | SP01591 | FLESSIBILE ALIMENTAZIONE BLU | BLU SUPPLY HOSE |
| 9 | SP01590 | FLESSIBILE ALIMENTAZIONE ROSSO | RED SUPPLY HOSE |
| 10 | SP00406 | GHIERA SERRAGGIO CARTUCCIA | FIXING RING NUT |
| 11 | SP00064 | GUARNIZIONE | GASKET |

| N° | Code | Descrizione | Description |
|---|---|---|---|
| 12 | SP00243 | GUARNIZIONE | GASKET |
| 13 | SP02860 | MANIGLIA | HANDLE |
| 14 | SP02857 | SET DI FISSAGGIO | FIXING SET |
| 15 | SP00909 | SET GUARNIZIONI E ANTIFRIZIONE | GASKETS AND ANTI-FRICTION RINGS |
| 16 | SP00014 | VALVOLA DI NON RITORNO | NON RETURN VALVE |

Gessi S.p.A. Parco Gessi, 13037 Serravalle Sesia (Vercelli) Italy Tel.+39 0163 454111 Fax.+39 0163 453150 - www.gessi.com - gessi@gessi.it
Il presente disegno a termine di legge non puo' essere reso pubblico o riprodotto senza l'autorizzazione scritta della GESSI S.p.A. copyright GESSI S.p.A.