GESSI®

60826

GPF608260G001G000

data di validità/validity date
≥ 5/2025

GESSI 316

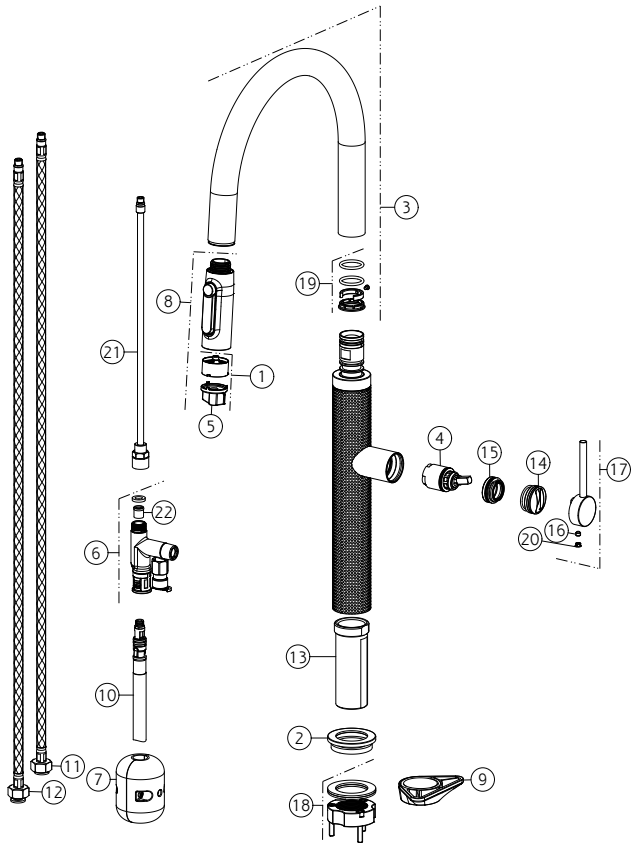

N°	Code	Descrizione	Description
1	SP05133	AERATORE	AERATOR
2	SP01702	BASETTA	BASE
3	SP05135	CANNA COMPLETA	COMPLETE SPOUT
4	SP02288	CARTUCCIA	CARTRIDGE
5	SP05134	CHIAVE	SPECIAL TOOL
6	SP05136	COASSIALE 2 VIE	TWO-WAY COAXIAL BODY
7	SP05140	CONTRAPPESO	COUNTERWEIGHT
8	SP05011	DOCCETTA	HANDSHOWER
9	SP00329	FLANGIA TRIANGOLARE	TRIANGULAR FLANGE
10	SP05137	FLESSIBILE	HOSE
11	SP01286	FLESSIBILE ALIMENTAZIONE BLU	BLU SUPPLY HOSE
12	SP01287	FLESSIBILE ALIMENTAZIONE ROSSO	RED SUPPLY HOSE

N°	Code	Descrizione	Description
13	SP01701	GAMBO	SHANK
14	SP01786	GHIERA	LOCK NUT
15	SP01278	GHIERA SERRAGGIO CARTUCCIA	FIXING RING NUT
16	SP00137	GRANO	SCREW
17	SP01785	MANIGLIA	HANDLE
18	SP01703	SET DI FISSAGGIO	FIXING SET
19	SP00909	SET GUARNIZIONI E ANTIFRIZIONE	GASKETS AND ANTI-FRICTION RINGS
20	SP00002	TAPPINO COPRI GRANO	SCREW COVER
21	SP05139	TUBETTO	TUBE
22	SP05138	VALVOLA DI NON RITORNO	NON RETURN VALVE

Gessi S.p.A. Parco Gessi, 13037 Serravalle Sesia (Vercelli) Italy Tel.+39 0163 454111 Fax.+39 0163 453150 - www.gessi.com - gessi@gessi.it
Il presente disegno a termine di legge non puo' essere reso pubblico o riprodotto senza l'autorizzazione scritta della GESSI S.p.A. copyright GESSI S.p.A.