GESSI®

63301

GPF633010G001G000

data di validità/validity date
≥ 1/2021

ANELLO

Miscelatore Lavabo con scarico con flessibili di collegamento
Basin mixer, flexible connections, with waste

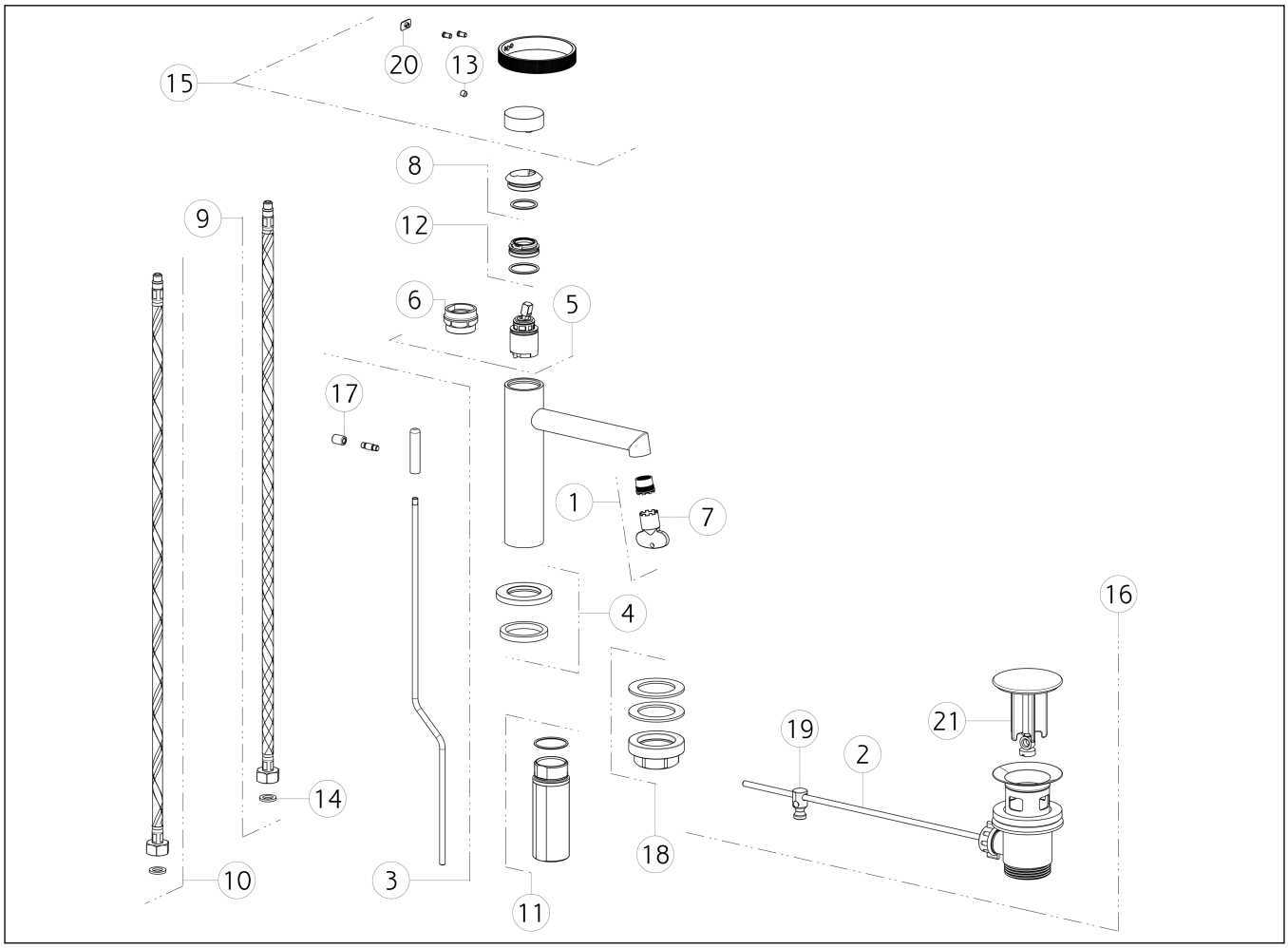

N°	Code	Descrizione	Description
1	SP01608	AERATORE	AERATOR
2	SP00218	ASTA	ROD
3	SP03268	ASTA SALTERELLO	PULL ROD
4	SP03267	BASETTA	BASE
5	SP01277	CARTUCCIA	CARTRIDGE
6	SP00216	CHIAVE	SPECIAL TOOL
7	SP00504	CHIAVE	SPECIAL TOOL
8	SP03266	COPRIGHIERA	FINISHING RING NUT
9	SP01591	FLESSIBILE ALIMENTAZIONE BLU	BLU SUPPLY HOSE
10	SP01590	FLESSIBILE ALIMENTAZIONE ROSSO	RED SUPPLY HOSE
11	SP02372	GAMBO	SHANK

N°	Code	Descrizione	Description
12	SP01278	GHIERA SERRAGGIO CARTUCCIA	FIXING RING NUT
13	SP00610	GRANO	SCREW
14	SP00064	GUARNIZIONE	GASKET
15	SP03164	MANIGLIA	HANDLE
16	PF29263	PILETTA	BASIN WASTE
17	SP00927	POMOLO	KNOB
18	SP02370	SET DI FISSAGGIO	FIXING SET
19	SP00219	SNODO	JOINT
20	SP03180	TAPPINO COPRI GRANO	SCREW COVER
21	SP00772	TAPPO PILETTA	PLUG

Gessi S.p.A. Parco Gessi, 13037 Serravalle Sesia (Vercelli) Italy Tel.+39 0163 454111 Fax.+39 0163 453150 - www.gessi.com - gessi@gessi.it
Il presente disegno a termine di legge non puo' essere reso pubblico o riprodotto senza l'autorizzazione scritta della GESSI S.p.A. copyright GESSI S.p.A.