GESSI®

# 63337

GPF633370G001G000

data di validità/validity date
≥ 12/2020

## ANELLO

Gruppo Bordo Vasca 4 fori con bocca di erogazione, deviatore, flessibile 1,50 m e doccetta anticalcare
*Four-holes bath mixer with diverter, tub-filler spout and 1,50 m flexible hose and antilimestone handshower*

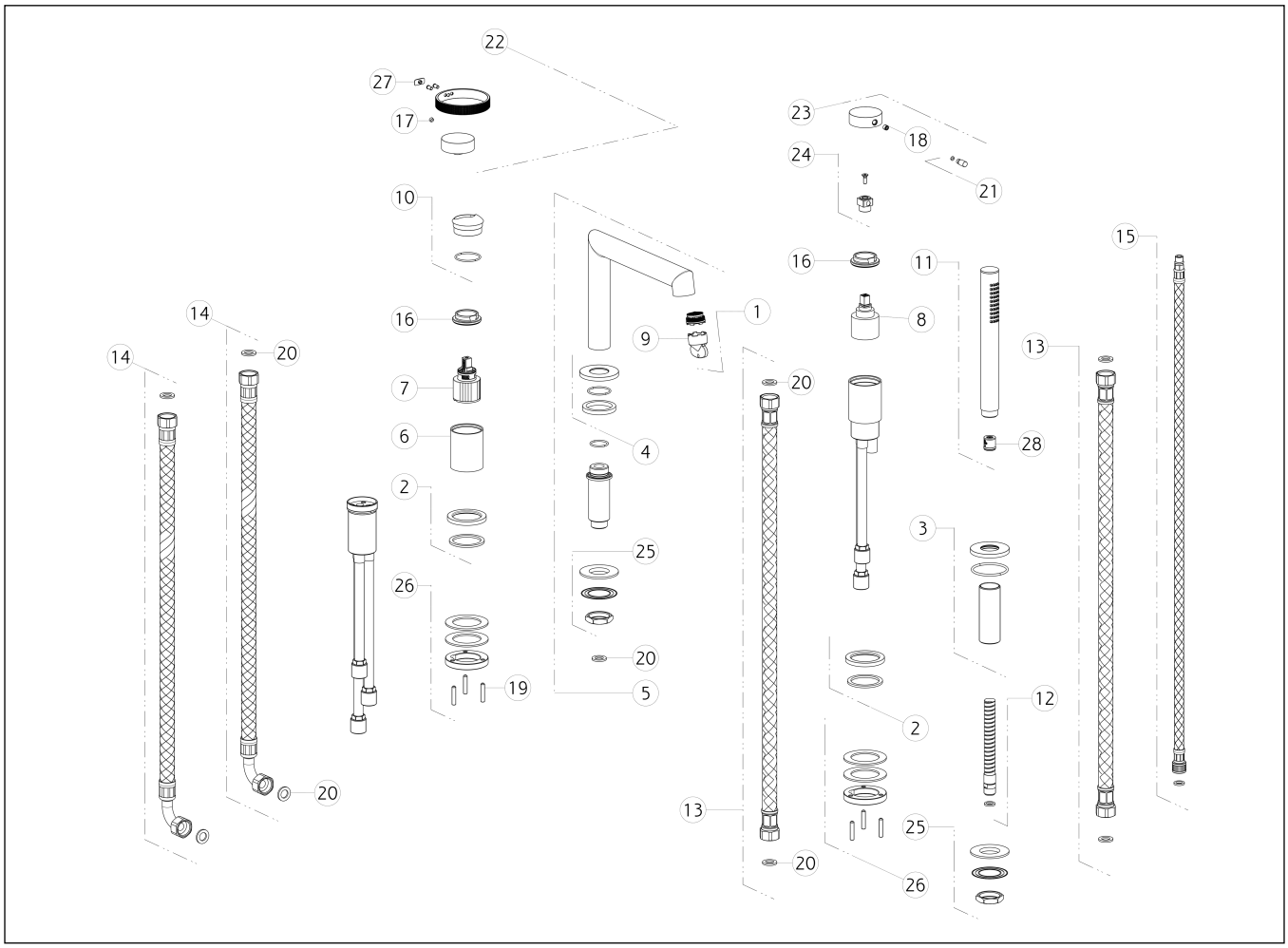


| N° | Code | Descrizione | Description |
|---|---|---|---|
| 1 | SP01717 | AERATORE | AERATOR |
| 2 | SP03317 | BASETTA | BASE |
| 3 | SP03320 | BASETTA | BASE |
| 4 | SP03322 | BASETTA | BASE |
| 5 | SP03234 | BOCCA COMPLETA | COMPLETE SPOUT |
| 6 | SP03321 | BOCCOLA IN FINITURA | FINISHING BUSHING |
| 7 | SP01605 | CARTUCCIA | CARTRIDGE |
| 8 | SP01799 | CARTUCCIA DEVIATRICE | DIVERTER CARTRIDGE |
| 9 | SP00151 | CHIAVE | SPECIAL TOOL |
| 10 | SP03274 | COPRIGHIERA | FINISHING RING NUT |
| 11 | PF14371 | DOCCETTA | HANDSHOWER |
| 12 | SP01224 | FLESSIBILE | HOSE |
| 13 | SP01716 | FLESSIBILE | HOSE |

| N° | Code | Descrizione | Description |
|---|---|---|---|
| 14 | SP01797 | FLESSIBILE | HOSE |
| 15 | SP01805 | FLESSIBILE | HOSE |
| 16 | SP01731 | GHIERA SERRAGGIO CARTUCCIA | FIXING RING NUT |
| 17 | SP00137 | GRANO | SCREW |
| 18 | SP00153 | GRANO | SCREW |
| 19 | SP02759 | GRANO | SCREW |
| 20 | SP00210 | GUARNIZIONE | GASKET |
| 21 | SP03279 | LEVA | LEVER |
| 22 | SP03273 | MANIGLIA | HANDLE |
| 23 | SP03275 | MANIGLIA | HANDLE |
| 24 | SP03318 | PROLUNGA | EXTENSION |
| 25 | SP01222 | SET DI FISSAGGIO | FIXING SET |

Gessi S.p.A. Parco Gessi, 13037 Serravalle Sesia (Vercelli) Italy Tel.+39 0163 454111 Fax.+39 0163 453150 - www.gessi.com - gessi@gessi.it
Il presente disegno a termine di legge non puo' essere reso pubblico o riprodotto senza l'autorizzazione scritta della GESSI S.p.A. copyright GESSI S.p.A.

GESSI®

# 63337

GPF633370G001G000

data di validità/validity date
≥ 12/2020

## ANELLO

Gruppo Bordo Vasca 4 fori con bocca di erogazione, deviatore, flessibile 1,50 m e doccetta anticalcare
*Four-holes bath mixer with diverter, tub-filler spout and 1,50 m flexible hose and antilimestone handshower*

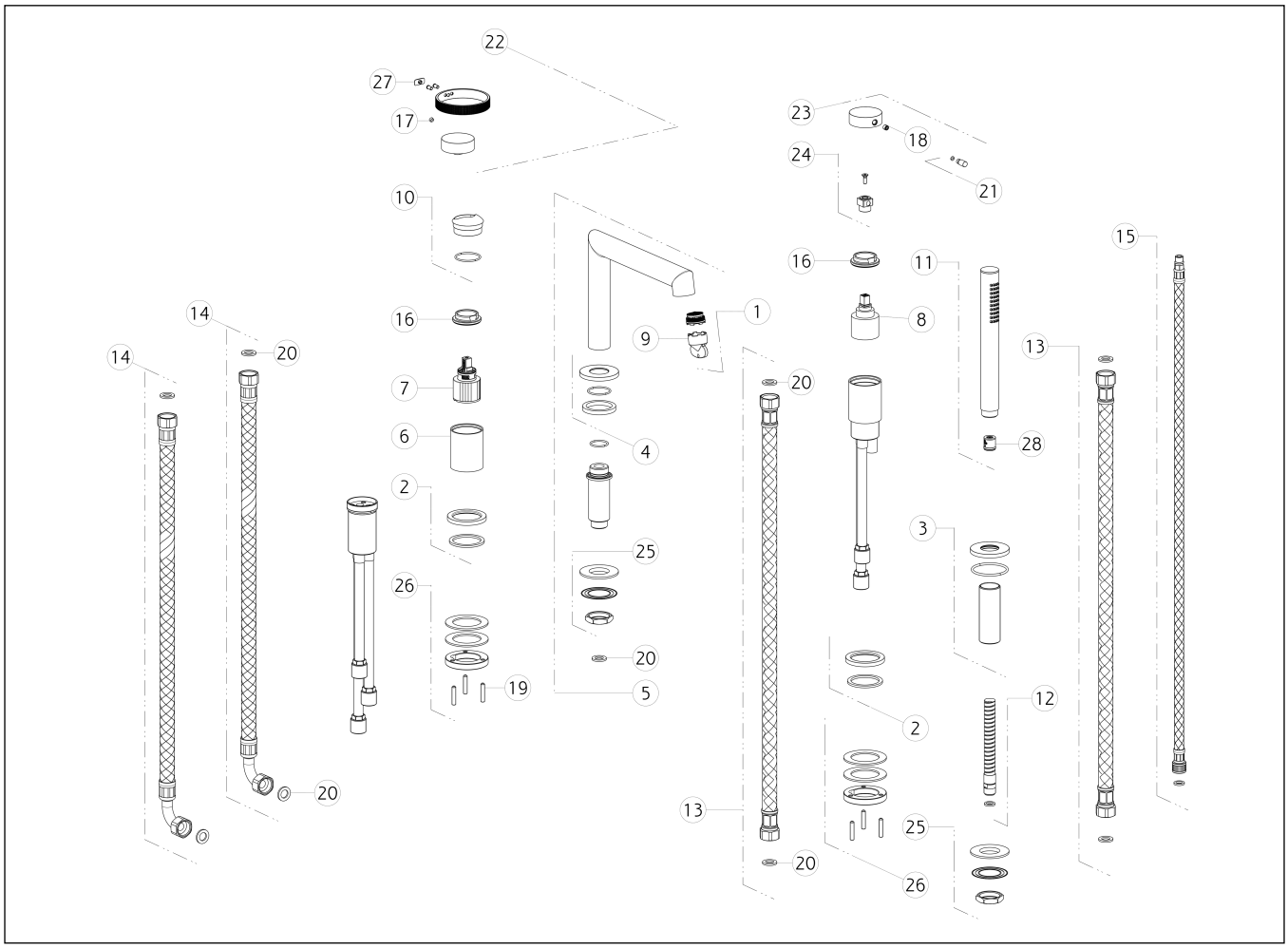


| N° | Code | Descrizione | Description |
|---|---|---|---|
| 26 | SP01801 | SET DI FISSAGGIO | FIXING SET |
| 27 | SP03180 | TAPPINO COPRI GRANO | SCREW COVER |
| 28 | SP01634 | VALVOLA LIMITATRICE DI PORTATA | FLOW REGOLATOR |

Gessi S.p.A. Parco Gessi, 13037 Serravalle Sesia (Vercelli) Italy Tel.+39 0163 454111 Fax.+39 0163 453150 - www.gessi.com - gessi@gessi.it
Il presente disegno a termine di legge non puo' essere reso pubblico o riprodotto senza l'autorizzazione scritta della GESSI S.p.A. copyright GESSI S.p.A.