GESSI®

65007

GPF650070G001G000

data di validità/validity date
≥ 11/2021

VENTI20

Miscelatore Bidet con scarico con flessibili di collegamento
Bidet mixer with flexible connections

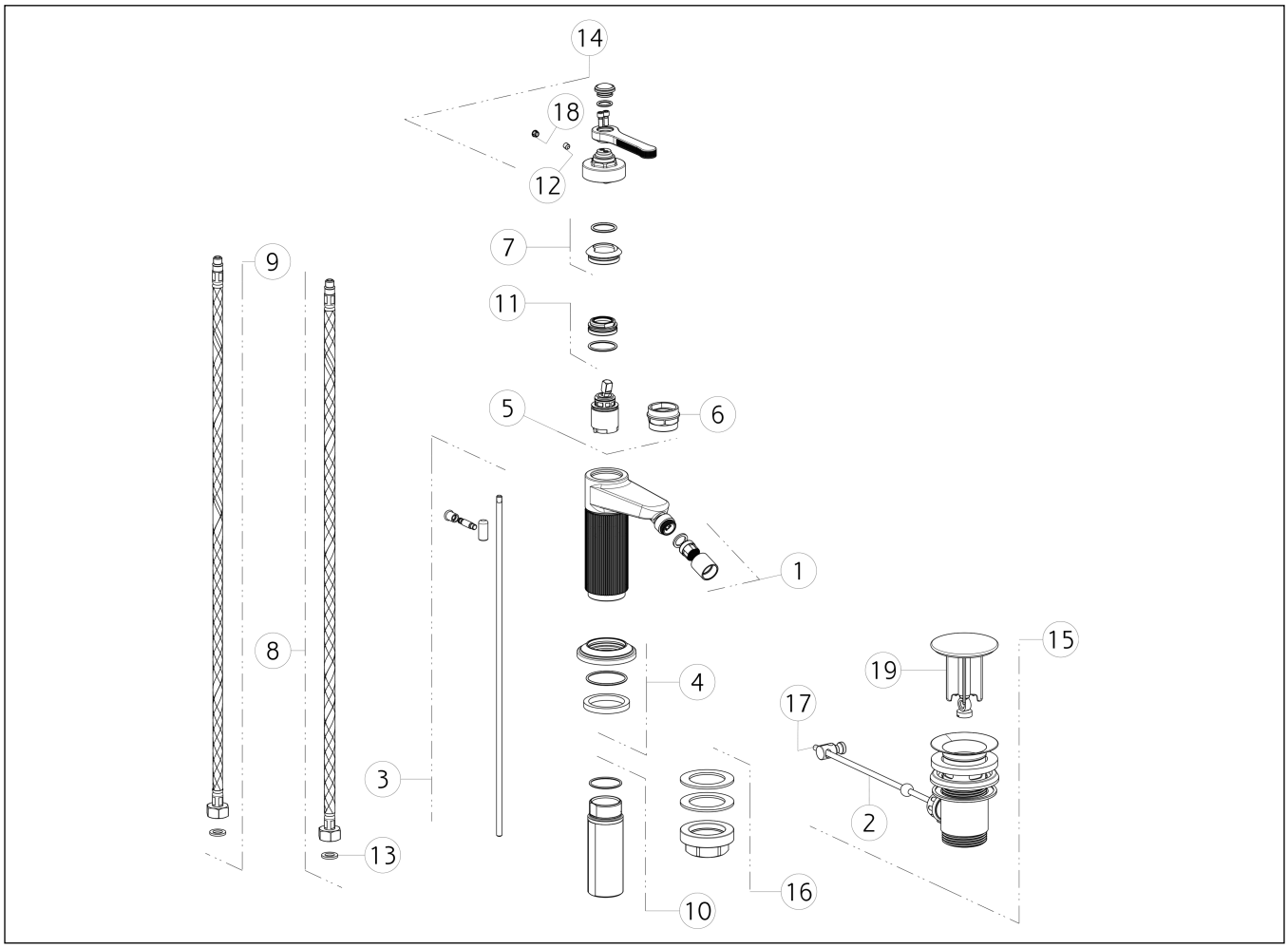

N°	Code	Descrizione	Description
1	SP02280	AERATORE	AERATOR
2	SP00220	ASTA	ROD
3	SP04522	ASTA SALTERELLO	PULL ROD
4	SP03371	BASETTA	BASE
5	SP01277	CARTUCCIA	CARTRIDGE
6	SP00216	CHIAVE	SPECIAL TOOL
7	SP03373	COPRIGHIERA	FINISHING RING NUT
8	SP01591	FLESSIBILE ALIMENTAZIONE BLU	BLU SUPPLY HOSE
9	SP01590	FLESSIBILE ALIMENTAZIONE ROSSO	RED SUPPLY HOSE
10	SP02372	GAMBO	SHANK
11	SP01278	GHIERA SERRAGGIO CARTUCCIA	FIXING RING NUT

N°	Code	Descrizione	Description
12	SP00610	GRANO	SCREW
13	SP00064	GUARNIZIONE	GASKET
14	SP03375	MANIGLIA	HANDLE
15	PF29264	PILETTA	BASIN WASTE
16	SP02370	SET DI FISSAGGIO	FIXING SET
17	SP00219	SNODO	JOINT
18	SP00002	TAPPINO COPRI GRANO	SCREW COVER
19	SP00772	TAPPO PILETTA	PLUG

Gessi S.p.A. Parco Gessi, 13037 Serravalle Sesia (Vercelli) Italy Tel.+39 0163 454111 Fax.+39 0163 453150 - www.gessi.com - gessi@gessi.it
Il presente disegno a termine di legge non puo' essere reso pubblico o riprodotto senza l'autorizzazione scritta della GESSI S.p.A. copyright GESSI S.p.A.