GESSI®

65115

GPF651150G001G000

data di validità/validity date
≥ 10/2021

VENTI20

Gruppo bordo vasca 2 fori con supporti, bocca di erogazione, 1,50 m flessibile e docetta anticalcare
Two-hole bath mixer with supports, spout, 1,50 m flexible hose and antilimestone handshower

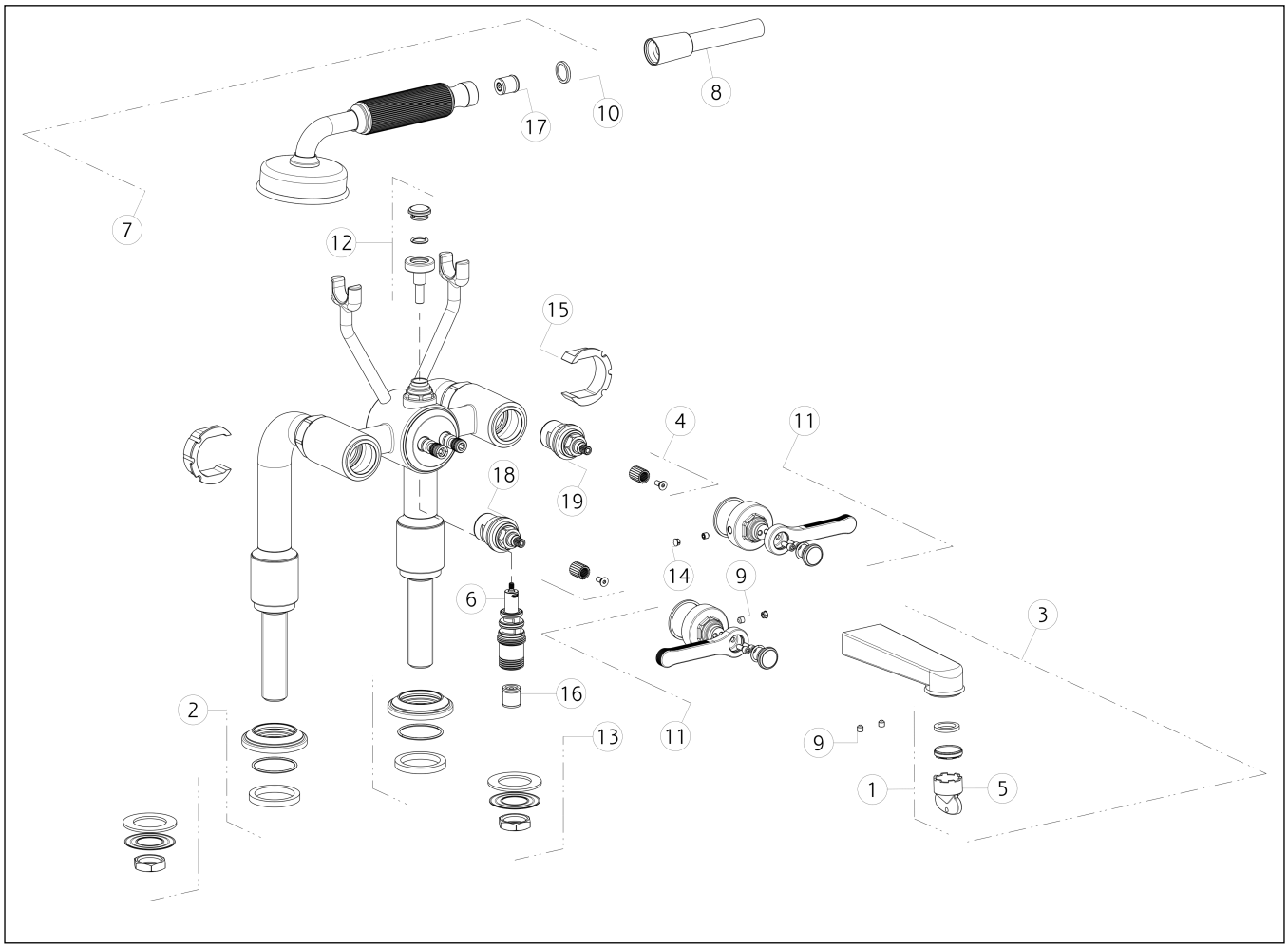

N°	Code	Descrizione	Description
1	SP00149	AERATORE COMPLETO	COMPLETE AERATOR
2	SP03371	BASETTA	BASE
3	SP03382	BOCCA COMPLETA	COMPLETE SPOUT
4	SP03240	BOCCOLA	BUSH
5	SP00151	CHIAVE	SPECIAL TOOL
6	SP01120	DEVIATORE	DIVERTER
7	PF65154	DOCCETTA	HANDSHOWER
8	PF01637	FLESSIBILE	HOSE
9	SP00610	GRANO	SCREW
10	SP00243	GUARNIZIONE	GASKET
11	SP03388	MANIGLIA	HANDLE
12	SP03411	POMOLO	KNOB
13	SP01720	SET DI FISSAGGIO	FIXING SET

N°	Code	Descrizione	Description
14	SP00002	TAPPINO COPRI GRANO	SCREW COVER
15	SP03392	TAPPO DI PROTEZIONE	PROTECTION PLUG
16	SP00014	VALVOLA DI NON RITORNO	NON RETURN VALVE
17	SP00900	VALVOLA LIMITATRICE DI PORTATA	FLOW REGOLATOR
18	SP01934	VITONE	HEADVALVE
19	SP02291	VITONE	HEADVALVE

Gessi S.p.A. Parco Gessi, 13037 Serravalle Sesia (Vercelli) Italy Tel.+39 0163 454111 Fax.+39 0163 453150 - www.gessi.com - gessi@gessi.it
Il presente disegno a termine di legge non puo' essere reso pubblico o riprodotto senza l'autorizzazione scritta della GESSI S.p.A. copyright GESSI S.p.A.