GESSI®

70007

GPF700070G001G000

data di validità/validity date
≥ 8/2023

HABITO UNITO

Miscelatore bidet con scarico con flessibili di collegamento.
Bidet mixer with waste and connecting flexibles.

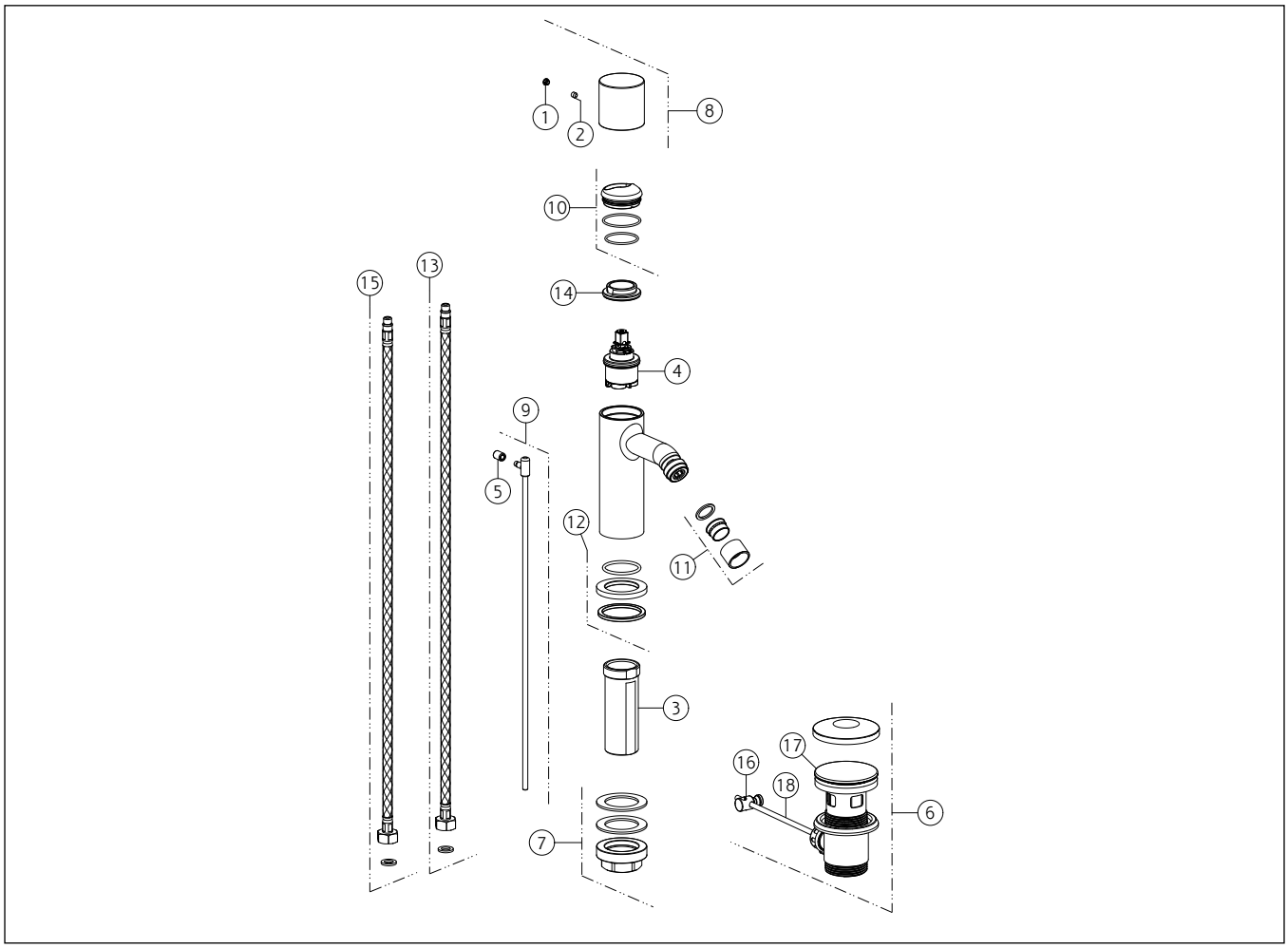

N°	Code	Descrizione	Description
1	SP00002	TAPPINO COPRI GRANO	SCREW COVER
2	SP00610	GRANO	SCREW
3	SP01701	GAMBO	SHANK
4	SP04305	CARTUCCIA	CARTRIDGE
5	SP00927	POMOLO	KNOB
6	PF29264	PILETTA	BASIN WASTE
7	SP02370	SET DI FISSAGGIO	FIXING SET
8	SP04206	MANIGLIA	HANDLE
9	SP02805	ASTA SALTERELLO	PULL ROD
10	SP02305	COPRIGHIERA	FINISHING RING NUT
11	SP04101	AERATORE COMPLETO	COMPLETE AERATOR
12	SP04095	BASETTA	BASE

N°	Code	Descrizione	Description
13	SP01591	FLESSIBILE ALIMENTAZIONE BLU	BLU SUPPLY HOSE
14	SP00020	GHIERA SERRAGGIO CARTUCCIA	FIXING RING NUT
15	SP01590	FLESSIBILE ALIMENTAZIONE ROSSO	RED SUPPLY HOSE
16	SP00219	SNODO	JOINT
17	SP00772	TAPPO PILETTA	PLUG
18	SP00218	ASTA	ROD

Gessi S.p.A. Parco Gessi, 13037 Serravalle Sesia (Vercelli) Italy Tel.+39 0163 454111 Fax.+39 0163 453150 - www.gessi.com - gessi@gessi.it
Il presente disegno a termine di legge non puo' essere reso pubblico o riprodotto senza l'autorizzazione scritta della GESSI S.p.A. copyright GESSI S.p.A.