GESSI®

70532

data di validità/validity date
≥ 12/2023

GPF705320G001G000

HABITO RIGATO

Parte esterna miscelatore termostatico Doccia a parete 1 via. RIGATO
External parts for thermostatic mixer, one-way diverter. RIGATO

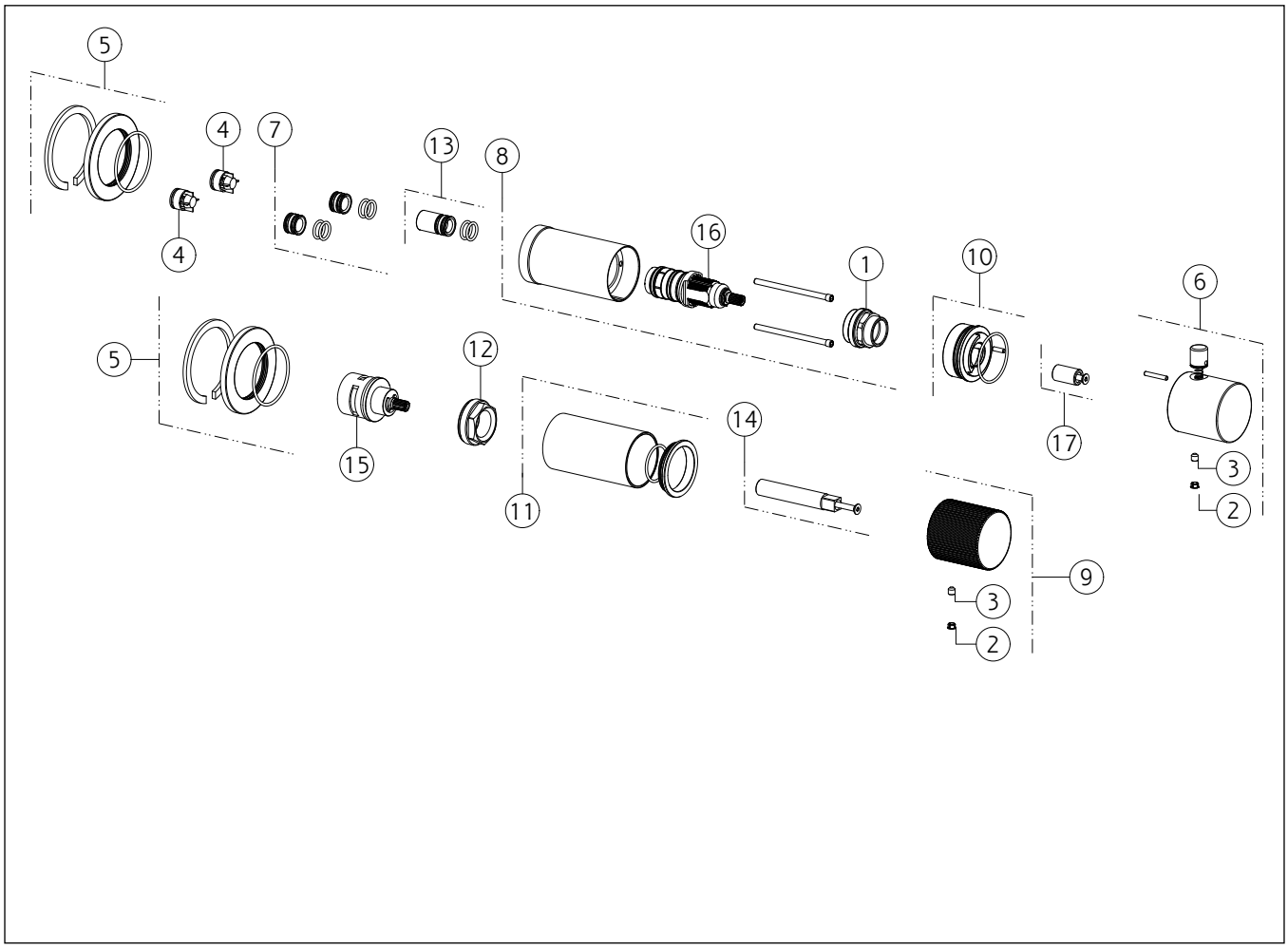

N°	Code	Descrizione	Description
1	SP01185	GHIERA SERRAGGIO CARTUCCIA	FIXING RING NUT
2	SP00002	TAPPINO COPRI GRANO	SCREW COVER
3	SP00610	GRANO	SCREW
4	SP01784	VALVOLA DI NON RITORNO	NON RETURN VALVE
5	SP03230	ROSONE	COVER
6	SP04412	MANIGLIA	HANDLE
7	SP01783	INNESTO	JOINT
8	SP03285	CORPO	BODY
9	SP04398	MANIGLIA	HANDLE
10	SP01781	ANELLO INDICATORE	INDICATOR RING
11	SP04183	BOCCOLA IN FINITURA	FINISHING BUSHING
12	SP01762	GHIERA SERRAGGIO CARTUCCIA	FIXING RING NUT

N°	Code	Descrizione	Description
13	SP01730	INNESTO	JOINT
14	SP04182	PROLUNGA	EXTENSION
15	SP01772	DEVIATORE	DIVERTER
16	SP01184	CARTUCCIA TERMOSTATICA	THERMOSTATIC CARTRIDGE
17	SP01779	PROLUNGA	EXTENSION

Gessi S.p.A. Parco Gessi, 13037 Serravalle Sesia (Vercelli) Italy Tel.+39 0163 454111 Fax.+39 0163 453150 - www.gessi.com - gessi@gessi.it
Il presente disegno a termine di legge non puo' essere reso pubblico o riprodotto senza l'autorizzazione scritta della GESSI S.p.A. copyright GESSI S.p.A.