GESSI®

70601

GPF706010G001G000

data di validità/validity date
≥ 7/2023

HABITO DIAMANTATO

Miscelatore lavabo con scarico e flessibili di collegamento. DIAMANTATO
Basin mixer with waste and connecting flexibles. DIAMANTATO

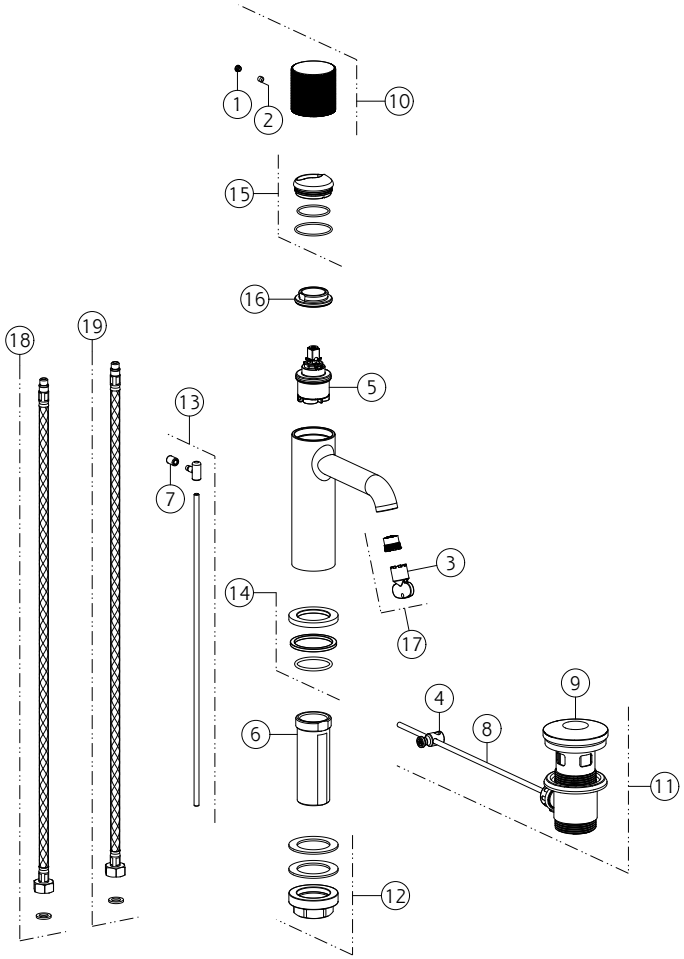

N°	Code	Descrizione	Description
1	SP00002	TAPPINO COPRI GRANO	SCREW COVER
2	SP00137	GRANO	SCREW
3	SP00504	CHIAVE	SPECIAL TOOL
4	SP00219	SNODO	JOINT
5	SP04305	CARTUCCIA	CARTRIDGE
6	SP01701	GAMBO	SHANK
7	SP00927	POMOLO	KNOB
8	SP00218	ASTA	ROD
9	SP00772	TAPPO PILETTA	PLUG
10	SP04211	MANIGLIA	HANDLE
11	PF29263	PILETTA	BASIN WASTE
12	SP02370	SET DI FISSAGGIO	FIXING SET
13	SP02805	ASTA SALTERELLO	PULL ROD

N°	Code	Descrizione	Description
14	SP04095	BASETTA	BASE
15	SP02305	COPRIGHIERA	FINISHING RING NUT
16	SP00020	GHIERA SERRAGGIO CARTUCCIA	FIXING RING NUT
17	SP01608	AERATORE	AERATOR
18	SP01590	FLESSIBILE ALIMENTAZIONE ROSSO	RED SUPPLY HOSE
19	SP01591	FLESSIBILE ALIMENTAZIONE BLU	BLU SUPPLY HOSE

Gessi S.p.A. Parco Gessi, 13037 Serravalle Sesia (Vercelli) Italy Tel.+39 0163 454111 Fax.+39 0163 453150 - www.gessi.com - gessi@gessi.it
Il presente disegno a termine di legge non puo' essere reso pubblico o riprodotto senza l'autorizzazione scritta della GESSI S.p.A. copyright GESSI S.p.A.