GESSI®

70605

data di validità/validity date
≥ 7/2023

GPF706050G001G000

HABITO DIAMANTATO

Miscelatore lavabo medio con scarico e flessibili di collegamento. DIAMANTATO
Medium version basin mixer with waste and connecting flexibles. DIAMANTATO

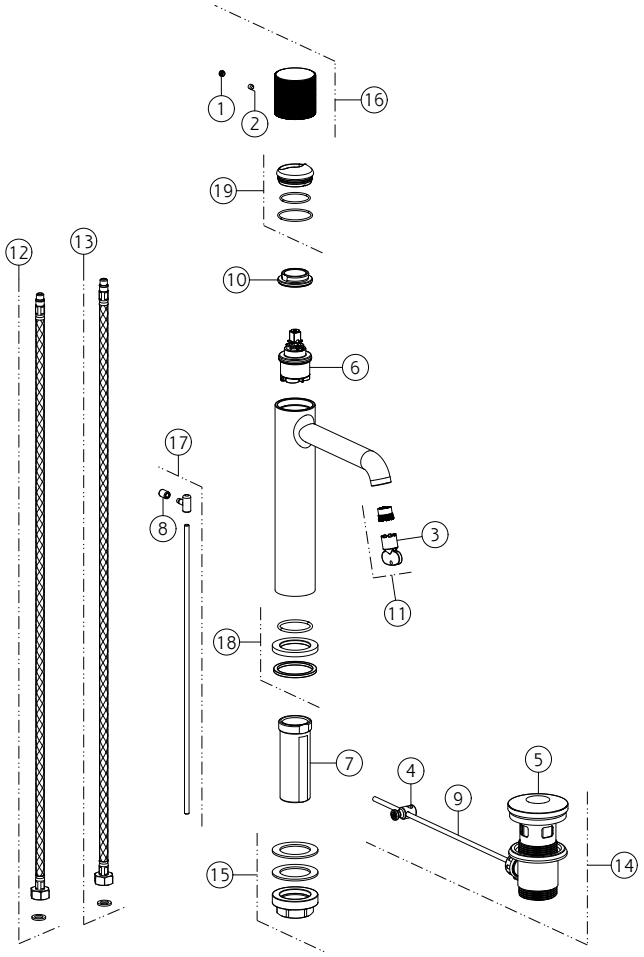

N°	Code	Descrizione	Description
1	SP00002	TAPPINO COPRI GRANO	SCREW COVER
2	SP00137	GRANO	SCREW
3	SP00504	CHIAVE	SPECIAL TOOL
4	SP00219	SNODO	JOINT
5	SP00772	TAPPO PILETTA	PLUG
6	SP04305	CARTUCCIA	CARTRIDGE
7	SP01701	GAMBO	SHANK
8	SP00927	POMOLO	KNOB
9	SP00218	ASTA	ROD
10	SP00020	GHIERA SERRAGGIO CARTUCCIA	FIXING RING NUT
11	SP01608	AERATORE	AERATOR
12	SP01287	FLESSIBILE ALIMENTAZIONE ROSSO	RED SUPPLY HOSE

N°	Code	Descrizione	Description
13	SP01286	FLESSIBILE ALIMENTAZIONE BLU	BLU SUPPLY HOSE
14	PF29263	PILETTA	BASIN WASTE
15	SP02370	SET DI FISSAGGIO	FIXING SET
16	SP04211	MANIGLIA	HANDLE
17	SP02805	ASTA SALTERELLO	PULL ROD
18	SP04095	BASETTA	BASE
19	SP02305	COPRIGHIERA	FINISHING RING NUT

Gessi S.p.A. Parco Gessi, 13037 Serravalle Sesia (Vercelli) Italy Tel.+39 0163 454111 Fax.+39 0163 453150 - www.gessi.com - gessi@gessi.it
Il presente disegno a termine di legge non puo' essere reso pubblico o riprodotto senza l'autorizzazione scritta della GESSI S.p.A. copyright GESSI S.p.A.