GESSI®

70638

data di validità/validity date
≥ 11/2023

GPF706380G001G000

HABITO DIAMANTATO

Parte esterna miscelatore doccia a parete due vie con deviatore, presa acqua, supporto doccetta e doccetta. DIAMANTATO
External parts wall-mounted two-way shower mixer with diverter, water outlet, hand shower hook and hand shower. DIAMANTATO

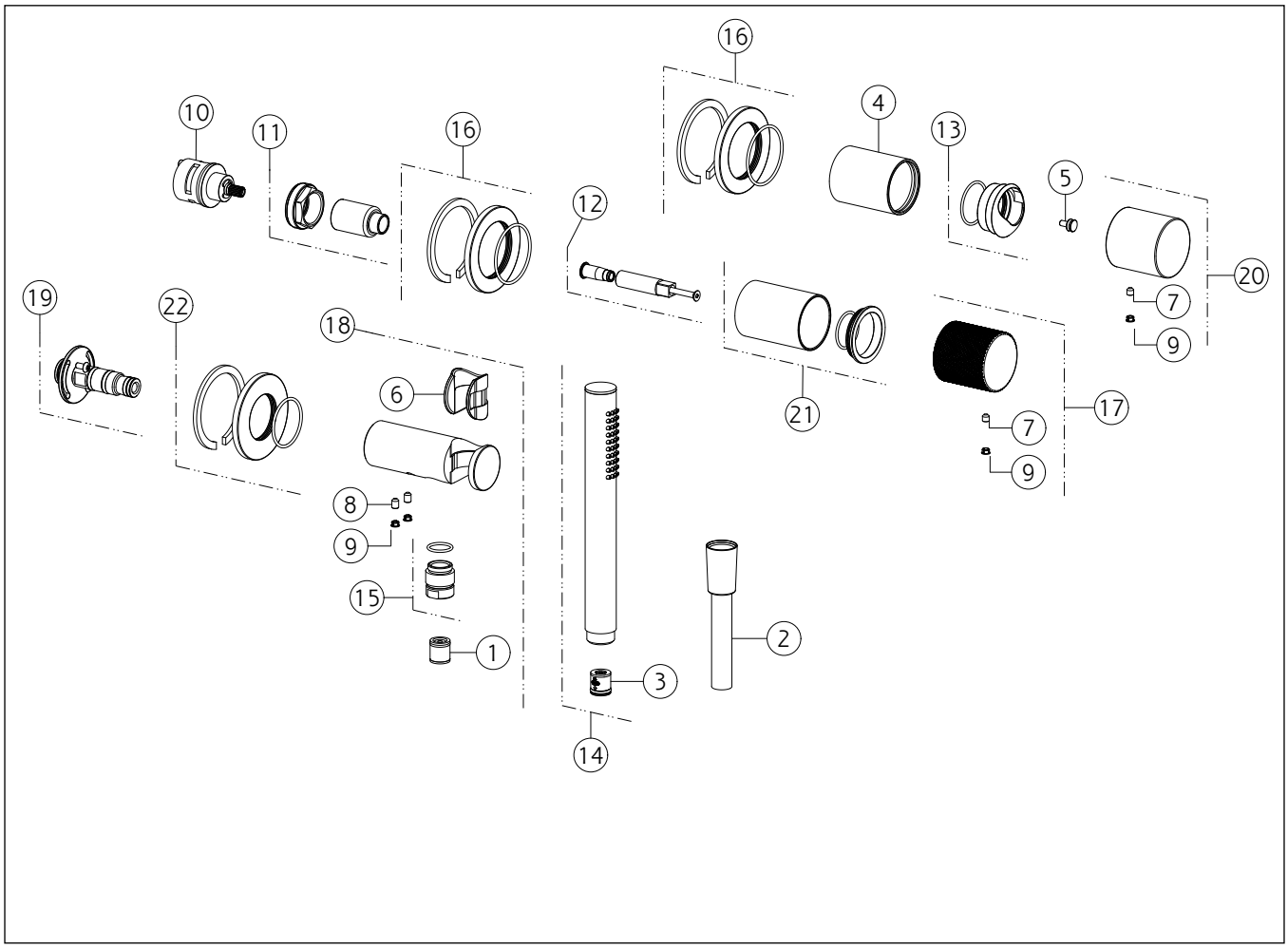

N°	Code	Descrizione	Description
1	SP00014	VALVOLA DI NON RITORNO	NON RETURN VALVE
2	PF01637	FLESSIBILE	HOSE
3	SP01634	VALVOLA LIMITATRICE DI PORTATA	FLOW REGOLATOR
4	SP03248	BOCCOLA IN FINITURA	FINISHING BUSHING
5	SP04110	DISTANZIALE	SPACER
6	SP01823	BOCCOLA	BUSH
7	SP00610	GRANO	SCREW
8	SP00864	GRANO	SCREW
9	SP00002	TAPPINO COPRI GRANO	SCREW COVER
10	SP01758	DEVIATORE	DIVERTER
11	SP01762	GHIERA SERRAGGIO CARTUCCIA	FIXING RING NUT
12	SP04103	PROLUNGA	EXTENSION

N°	Code	Descrizione	Description
13	SP03274	COPRIGHIERA	FINISHING RING NUT
14	PF14371	DOCCETTA	HANDSHOWER
15	SP01008	RACCORDO	NIPPLE
16	SP03230	ROSONE	COVER
17	SP04399	MANIGLIA	HANDLE
18	SP04104	PRESA ACQUA CON SUPPORTO DOCCETTA FISSO	CONNECTION WATER OUTLET WITH FIXED HOOK
19	SP03332	INNESTO	JOINT
20	SP04380	MANIGLIA	HANDLE
21	SP04105	BOCCOLA	BUSH
22	SP03337	ROSONE	COVER

Gessi S.p.A. Parco Gessi, 13037 Serravalle Sesia (Vercelli) Italy Tel.+39 0163 454111 Fax.+39 0163 453150 - www.gessi.com - gessi@gessi.it
Il presente disegno a termine di legge non puo' essere reso pubblico o riprodotto senza l'autorizzazione scritta della GESSI S.p.A. copyright GESSI S.p.A.