PROGRAMMA ACCESSORI
ACCESSORIES PROGRAM
PROGRAMME DU ACCESSOIRES
ZUBEHÖR PROGRAMM
PROGRAMA ACESORIOS
ЛИНИЯ АКСЕССУАРОВ
ΠΡΟΓΡΑΜΜΑ ΕΞΑΡΤΗΜΑΤΩΝ
浴室产品配件

Art. 56701
Art. 56702
Art. 67001
Art. 67002
Art. 67019
Art. 67020
Art. 67501
Art. 67502
Art. 67519
Art. 67520
Art. 67601
Art. 67602
Art. 67619
Art. 67620

GESSI THE PRIVATE WELLNESS COMPANY®

GESSI SpA
Parco Gessi - 13037 Serravalle Sesia
(Vercelli) ITALY
Tel. +39 0163 454111
Fax +39 0163 459273
www.gessi.com - gessi@gessi.it

ART. 56701

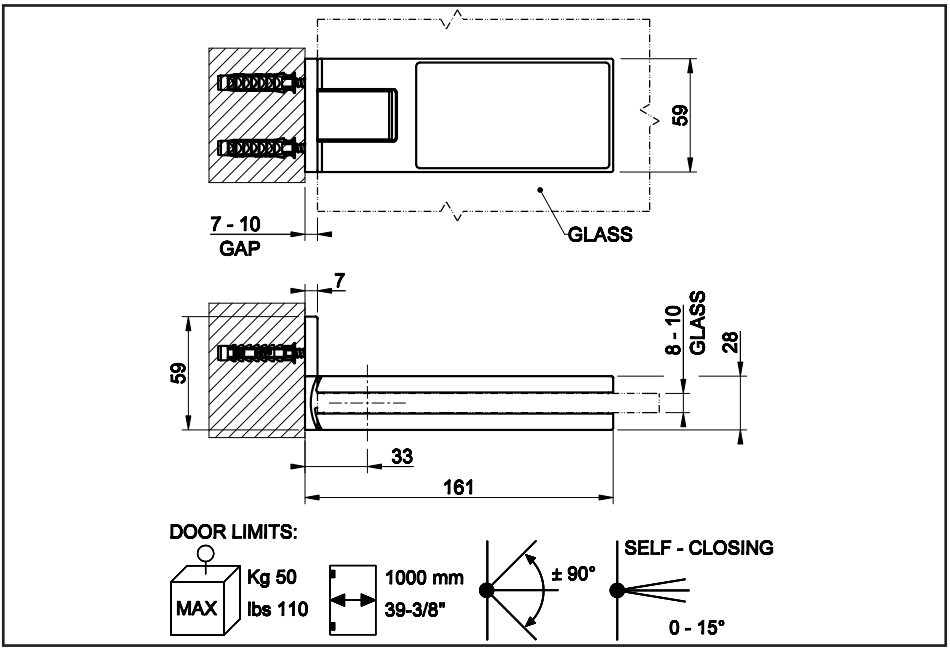
59
7 - 10
GAP
GLASS
7
59
8 - 10
GLASS
28
33
161
DOOR LIMITS:
MAX
Kg 50
lbs 110
1000 mm
39-3/8"
± 90°
SELF - CLOSING
0 - 15°

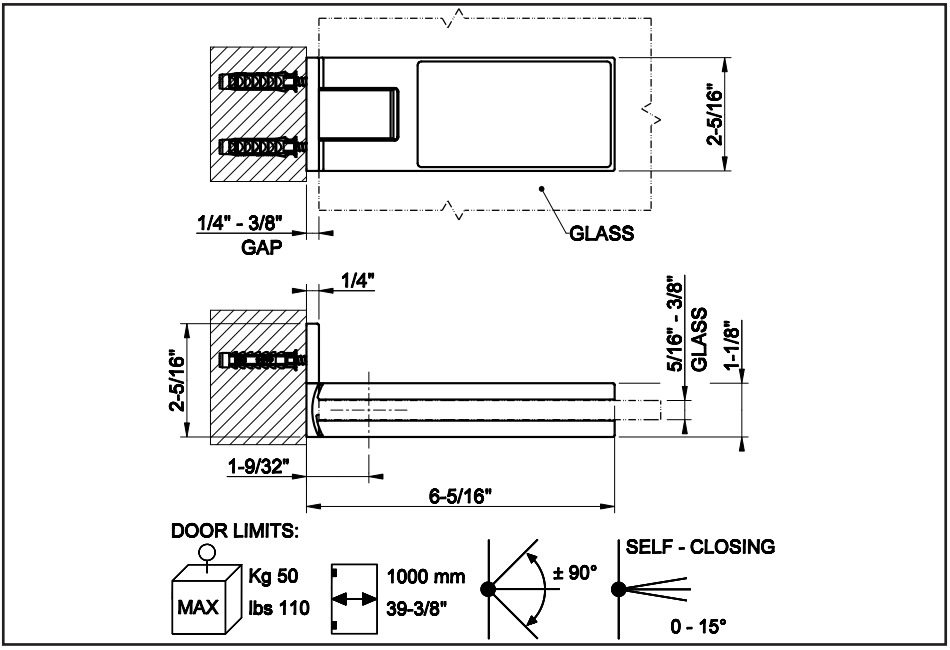
2-5/16"
1/4" - 3/8"
GAP
GLASS
1/4"
2-5/16"
5/16" - 3/8"
GLASS
1-1/8"
1-9/32"
6-5/16"
DOOR LIMITS:
MAX
Kg 50
lbs 110
1000 mm
39-3/8"
± 90°
SELF - CLOSING
0 - 15°

ART. 56702

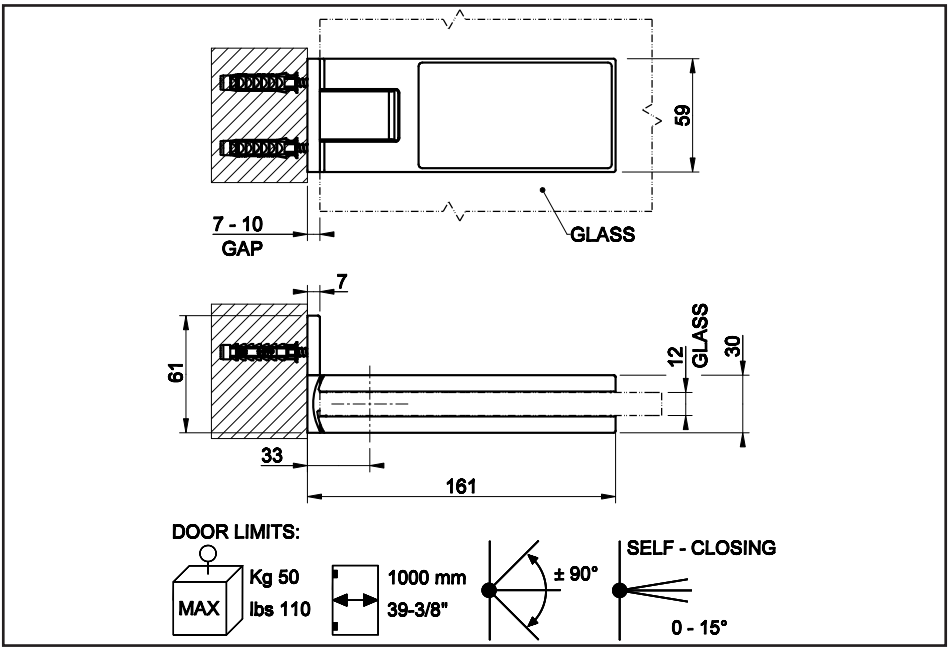
59
7 - 10
GAP
GLASS
7
61
12
GLASS
30
33
161
DOOR LIMITS:
MAX
Kg 50
lbs 110
1000 mm
39-3/8"
± 90°
SELF - CLOSING
0 - 15°

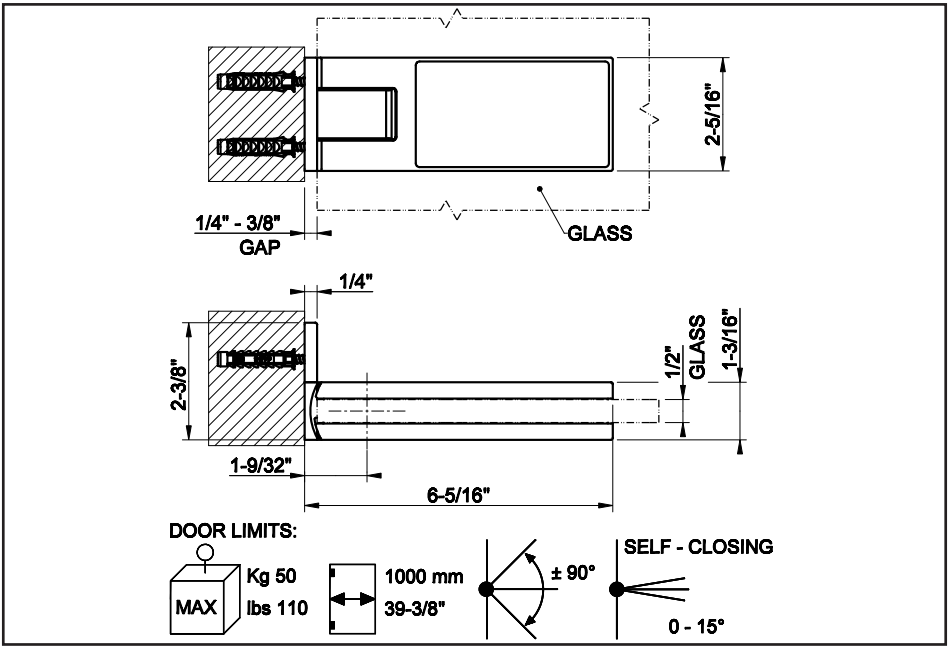
2-5/16"
1/4" - 3/8"
GAP
GLASS
1/4"
2-3/8"
1/2"
GLASS
1-3/16"
1-9/32"
6-5/16"
DOOR LIMITS:
MAX
Kg 50
lbs 110
1000 mm
39-3/8"
± 90°
SELF - CLOSING
0 - 15°

ART. 67001-67501-67601

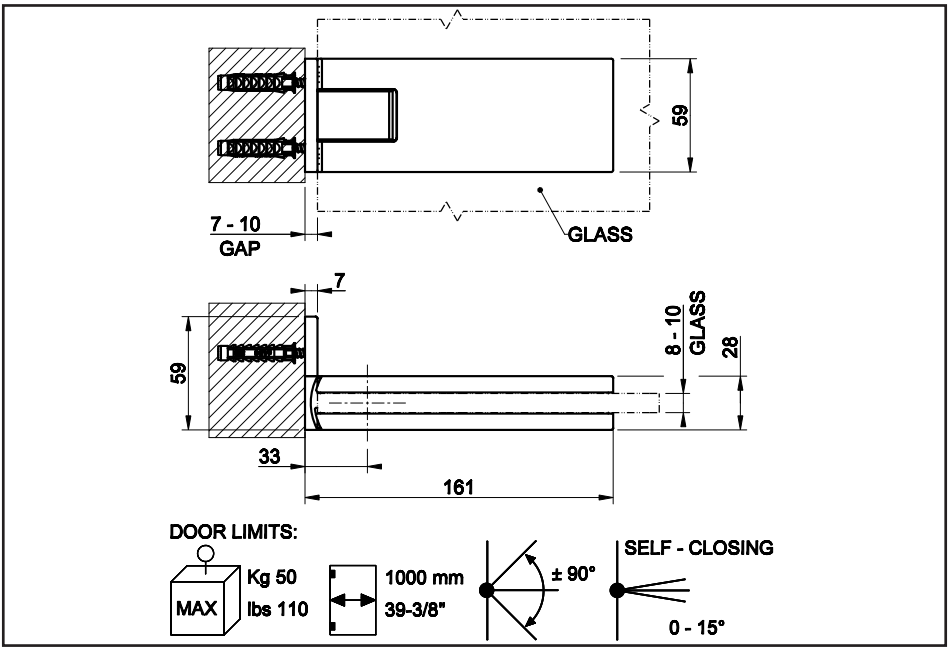

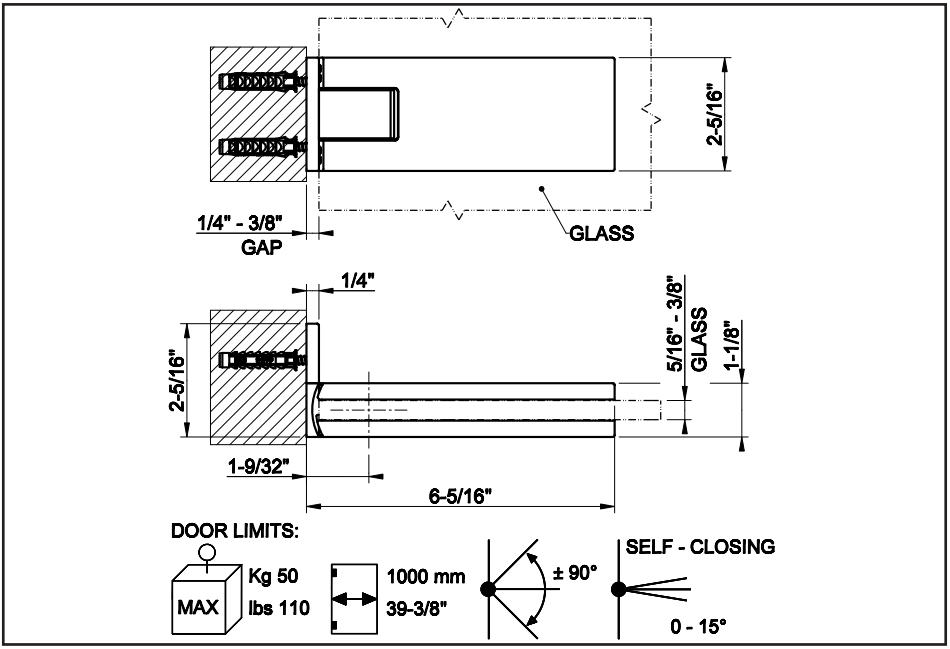

ART. 67002-67502-67602

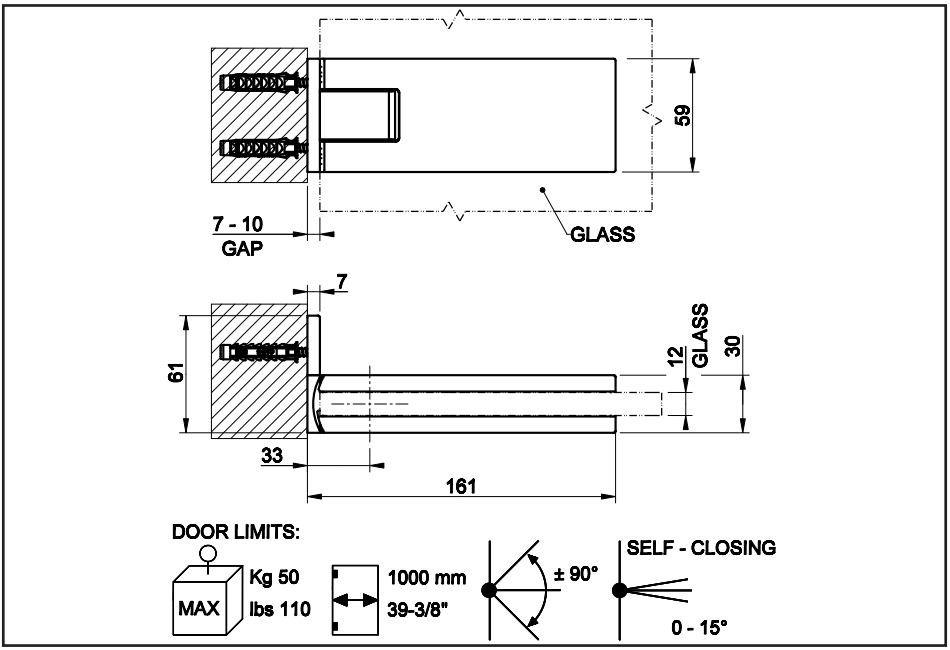

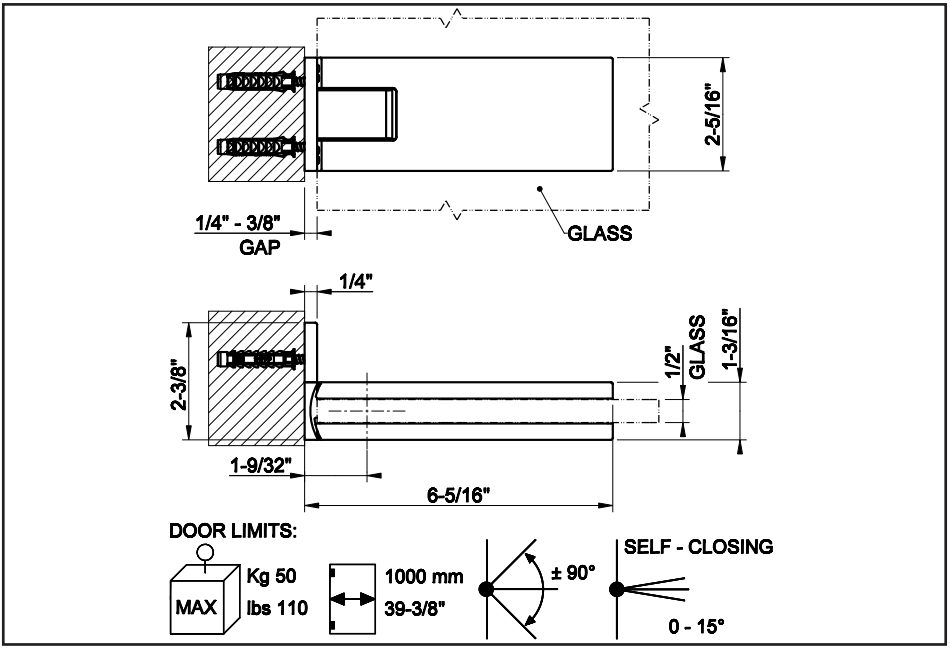

ART. 67019-67519-67619

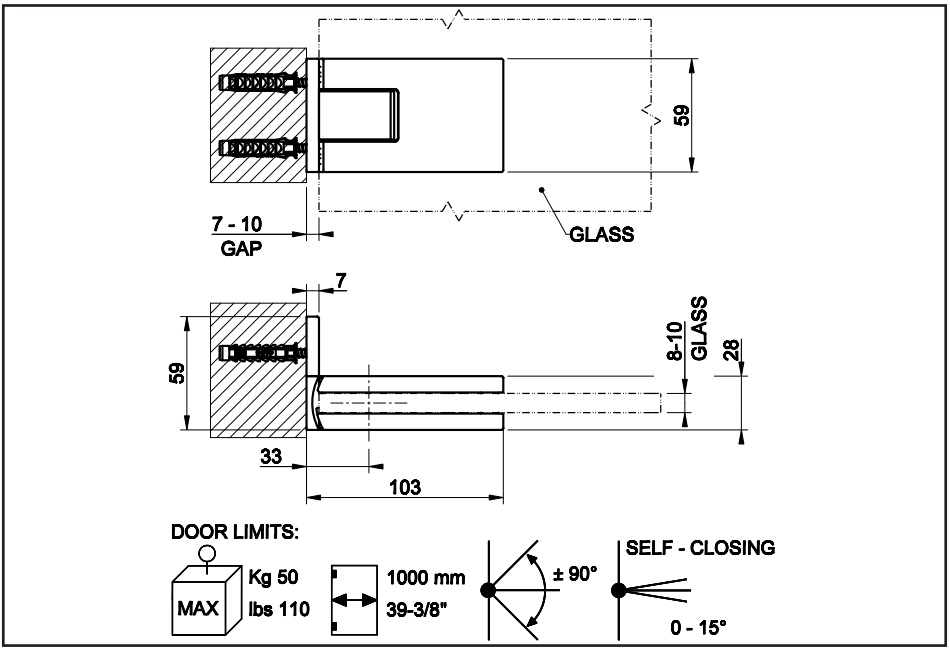

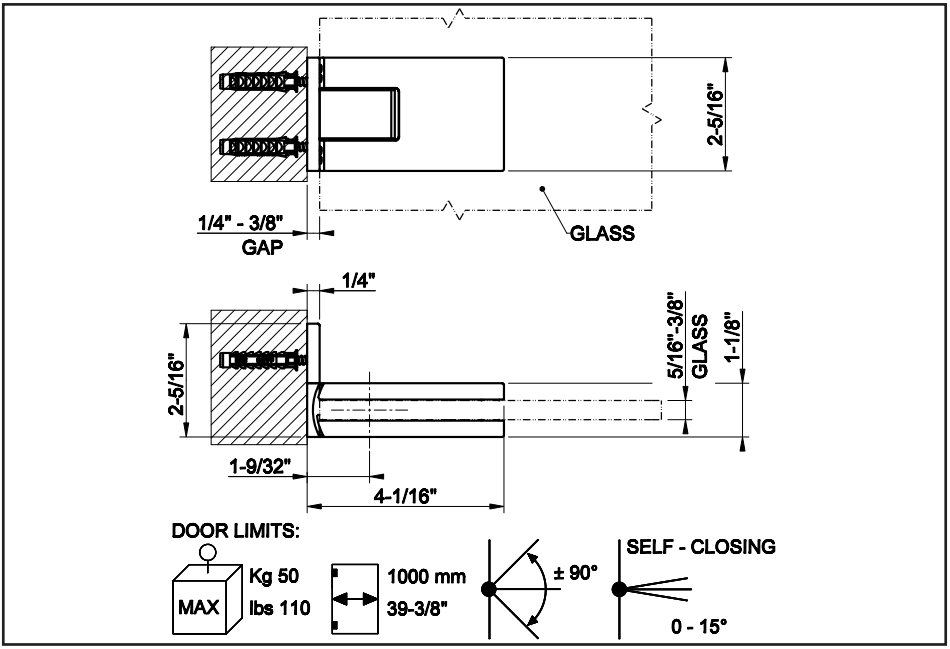

ART. 67020-67520-67620

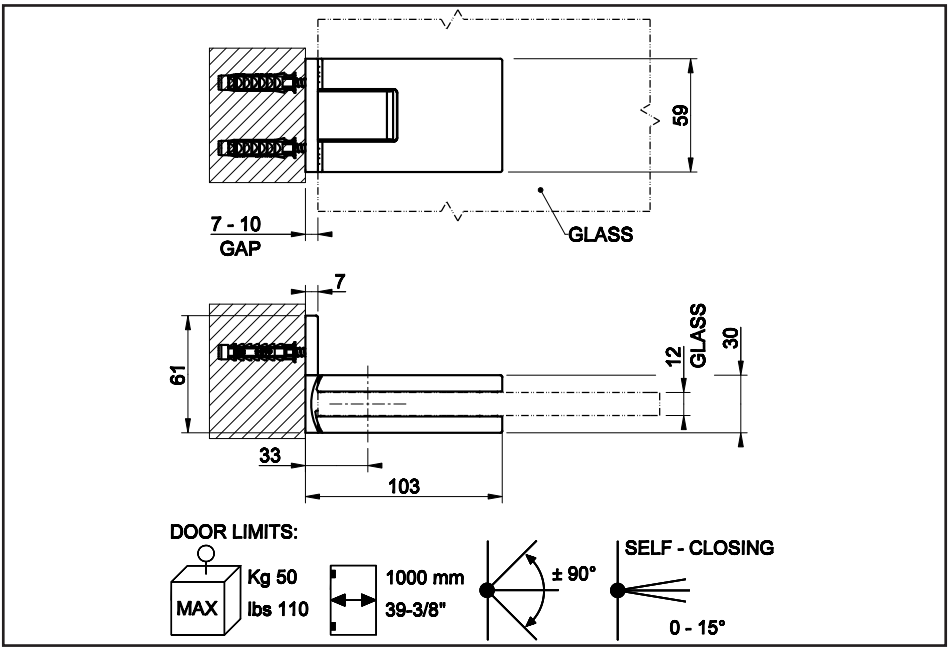

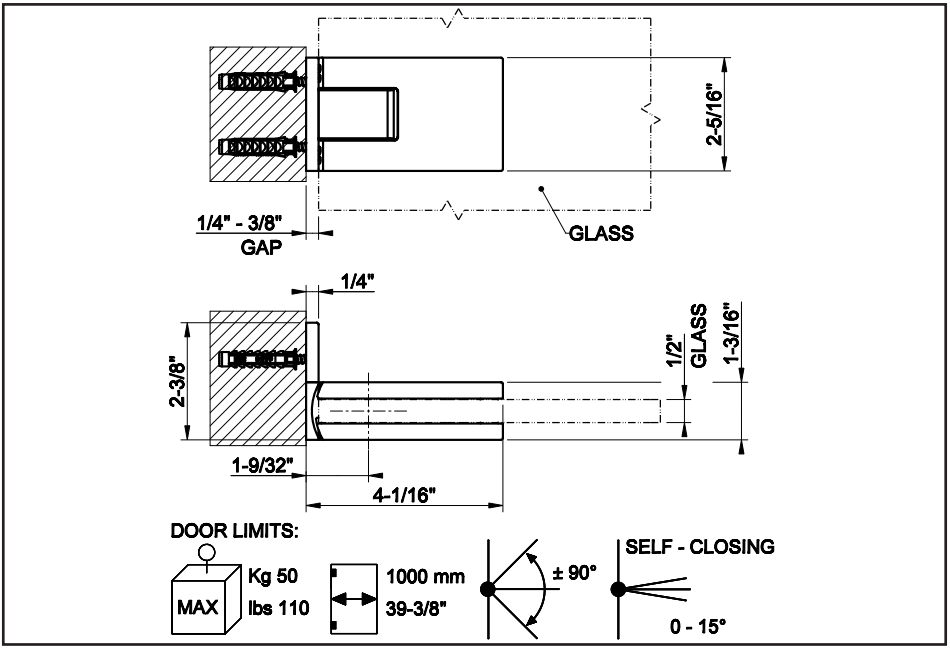

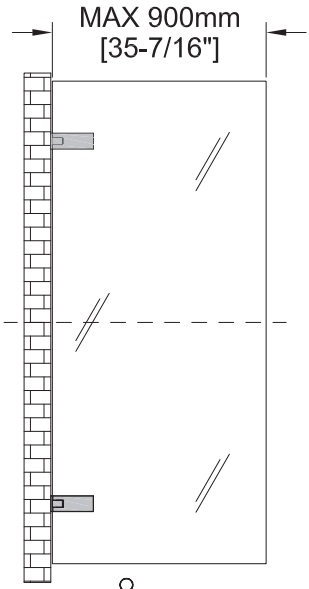

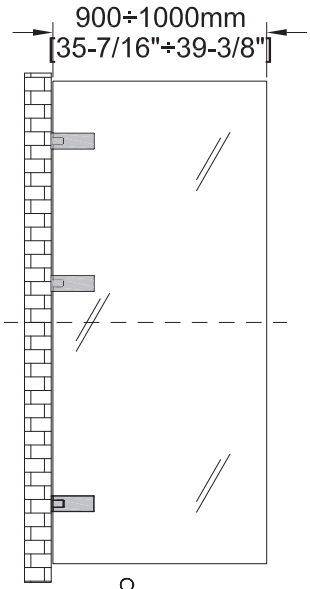

GLASS CUT DOWNLOAD

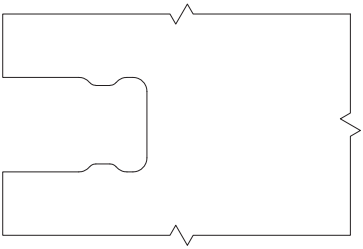

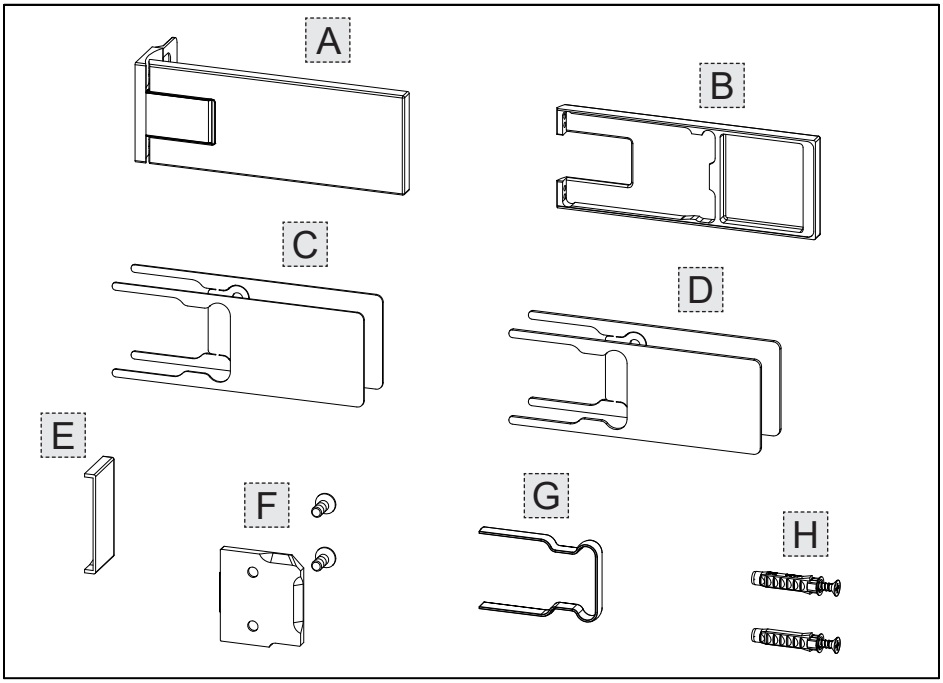

Contenuto della confezione:
A - Corpo cerniera
B - Cover interna
C - Kit guarnizioni - 1mm[1/32"] (2x)
D - Kit guarnizioni - 2mm[3/32"] (2x)
E - Cover a parete
F - Piastra di fissaggio
G - Guarnizione sagomata
H - Fissaggio a parete

Package content:
A - Hinge body
B - Internal cover
C - Seals kit - 1mm[1/32"] (2x)
D - Seals kit - 2mm[3/32"] (2x)
E - Wall cover
F - Fastening plate
G - Shaped gasket
H - Wall fastening

Contenu de l'emballage:
A - Corps charnière
B - Cache intérieur
C - Kit joints - 1mm[1/32"] (2x)
D - Kit joints - 2mm[3/32"] (2x)
E - Cache mural
F - Plaque de fixation
G - Joint profilé
H - Fixation murale

Inhalt der Verpackung:
A - Scharniergehäuse
B - Innere Abdeckung
C - Bausatz der Dichtungen - 1mm[1/32"] (2x)
D - Bausatz der Dichtungen - 2mm[3/32"] (2x)
E - Wandabdeckung
F - Befestigungsplatte
G - Formdichtung
H - Wandbefestigung

Contenido de la caja:
A - Cuerpo de la bisagra
B - Cubierta interna
C - Juego juntas - 1mm[1/32"] (2x)
D - Juego juntas - 2mm[3/32"] (2x)
E - Cubierta de pared
F - Placa de fijación
G - Junta moldeada
H - Fijación de pared

Содержимое упаковки:
A - Петля дверцы
B - Внутренняя крышка
C - Набор уплотнений - 1мм[1/32"] (2x)
D - Набор уплотнений - 2мм[3/32"] (2x)
E - Крышка на стенку
F - Крепежная пластина
G - Фигурный уплотнитель
H - Крепление к стене

Περιεχόμενο συσκευασίας:
A - Σώμα μεντεσέ
B - Εσωτερικό κάλυμμα
C - Κιτ παρεμβυσμάτων - 1mm[1/32"] (2x)
D - Κιτ παρεμβυσμάτων - 2mm[3/32"] (2x)
E - Κάλυμμα στον τοίχο
F - Πλάκα στερέωσης
G - Μορφοποιημένο παρέμβυσμα
H - Στερέωση στον τοίχο

包装内含：
A - 合頁主件
B - 內蓋
C - 墊圈 - 1mm[1/32"] (2x)
D - 墊圈 - 2mm[3/32"] (2x)
E - 墙蓋
F - 固定面板
G - 異形密封件
H - 墙上安裝部件

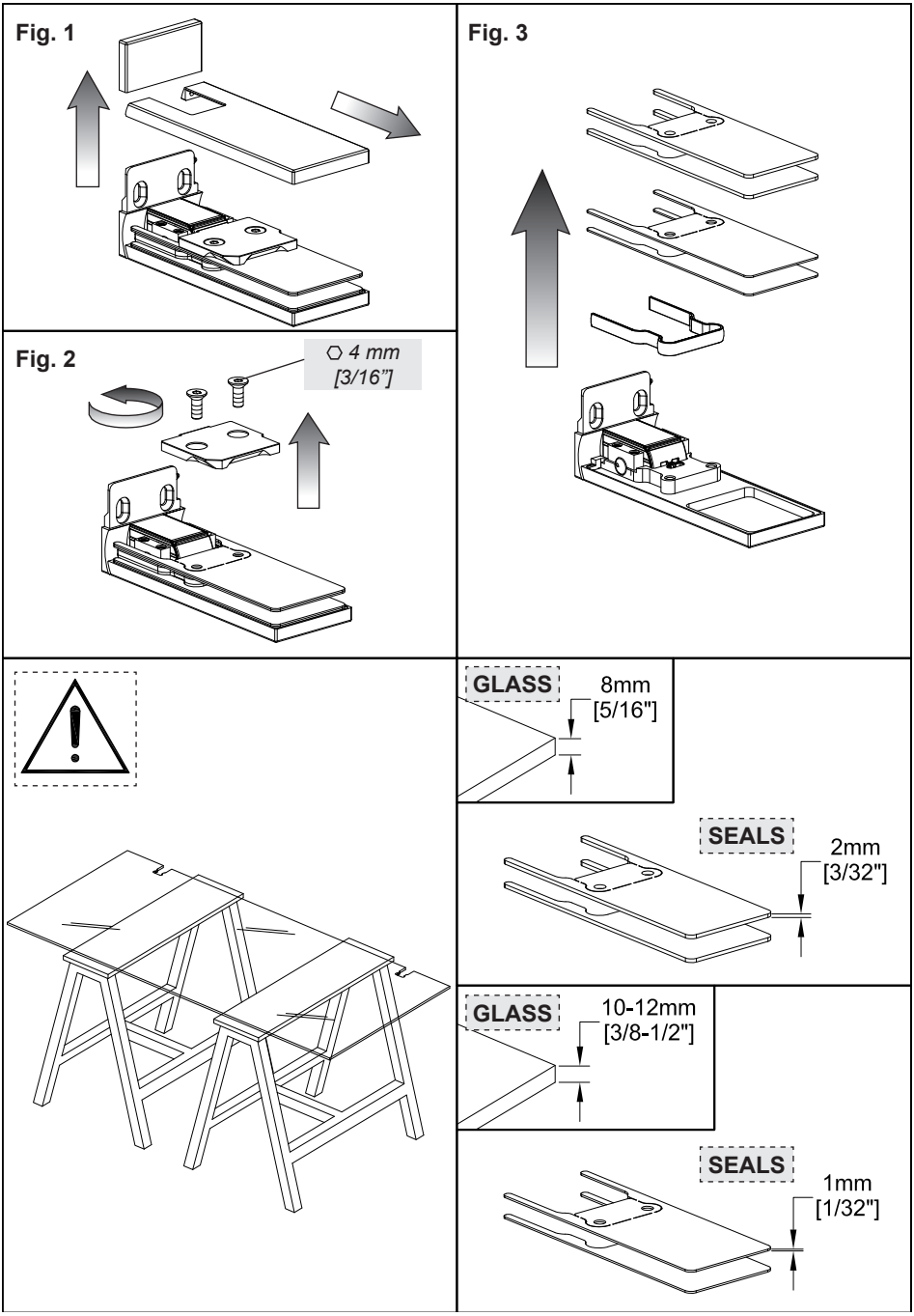
Fig. 1
Fig. 2
⬡ 4 mm
[3/16"]
Fig. 3
GLASS
8mm
[5/16"]
SEALS
2mm
[3/32"]
GLASS
10-12mm
[3/8-1/2"]
SEALS
1mm
[1/32"]

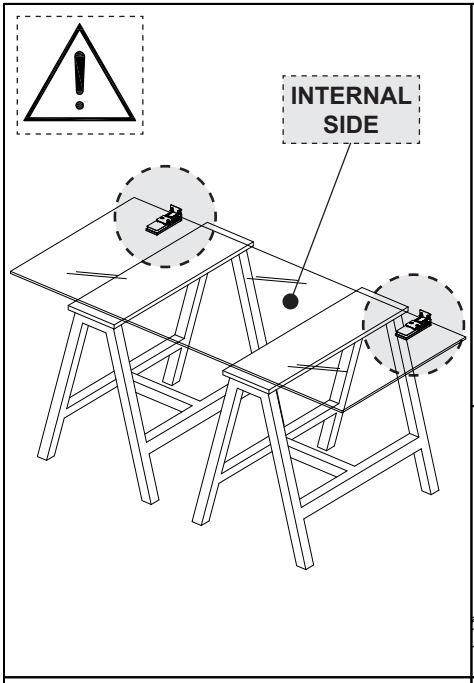

Fig. 4

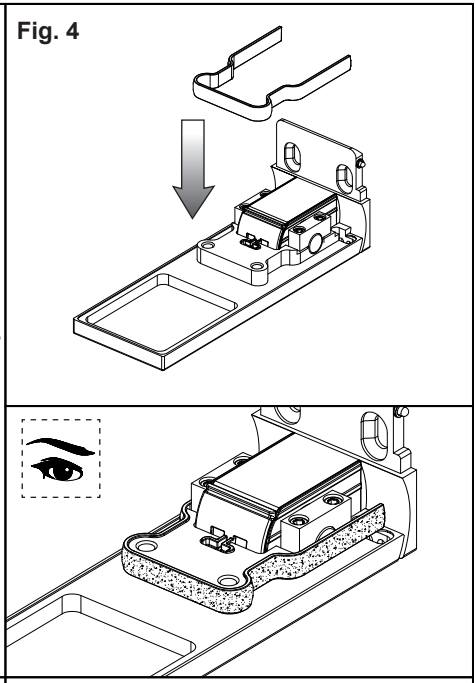

Fig. 5

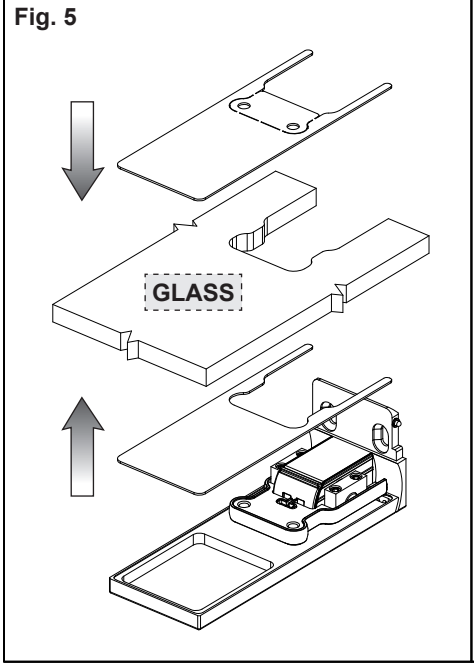

Fig. 6

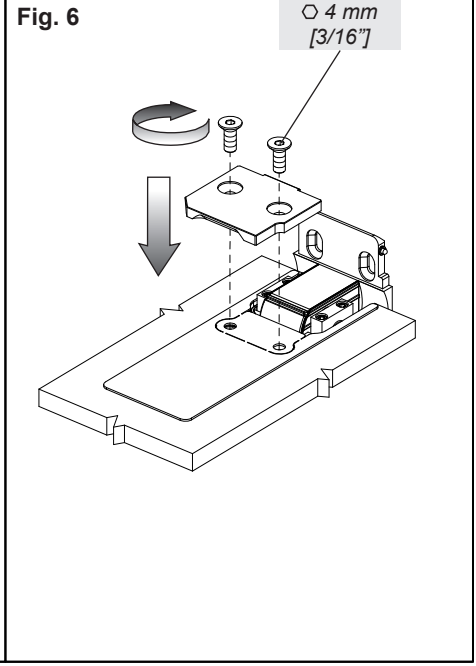

Fig. 7

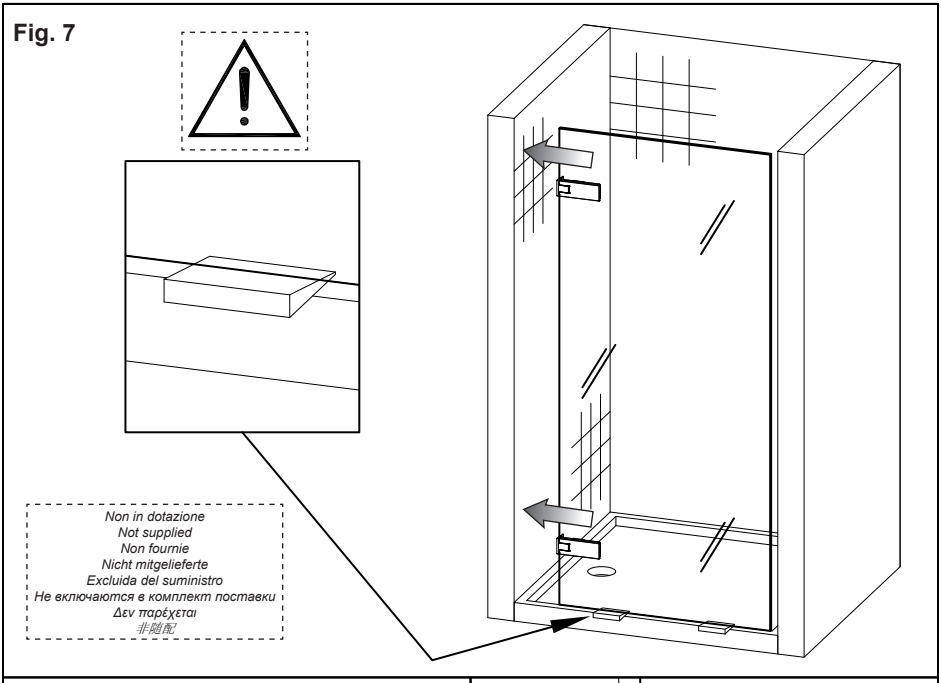

Fig. 8

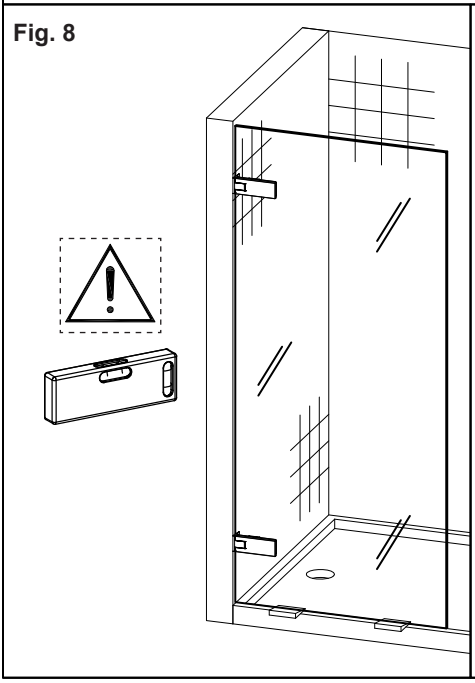

Fig. 9

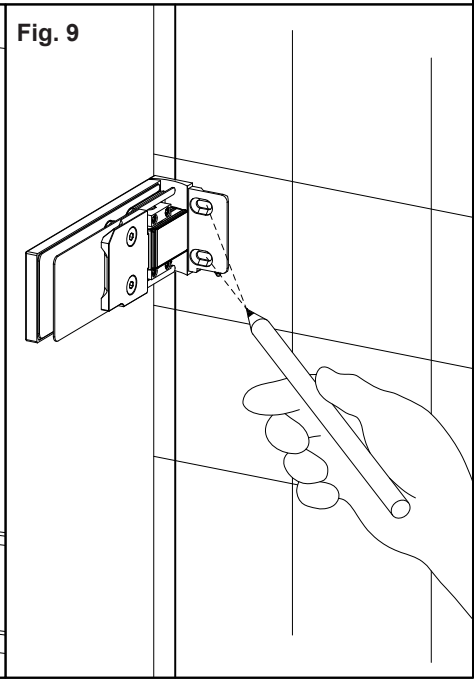

Fig. 10

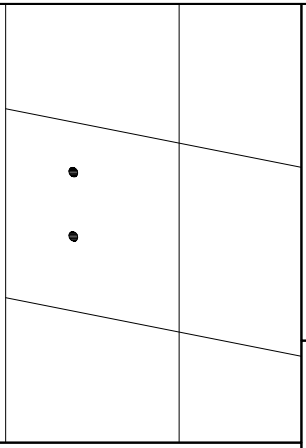

Fig. 11

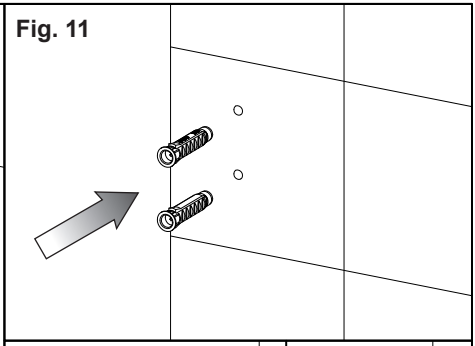

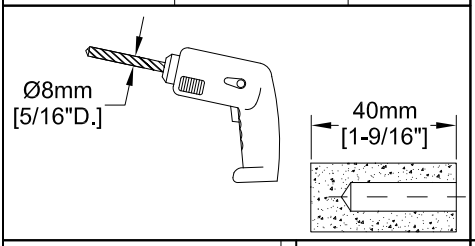

Fig. 12

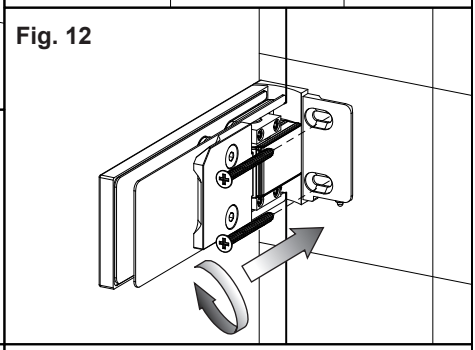

Fig. 13

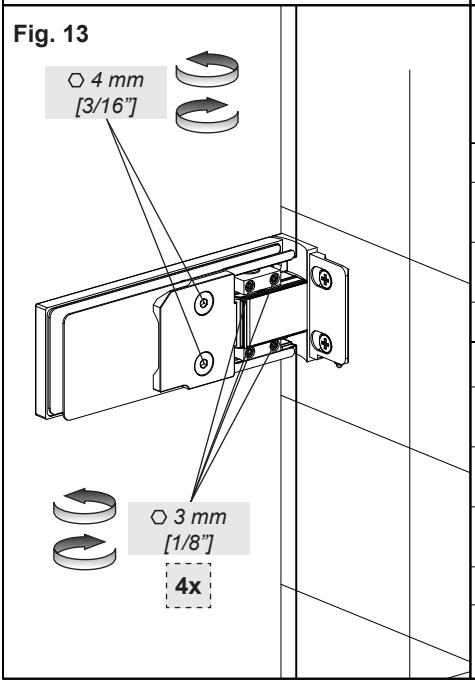

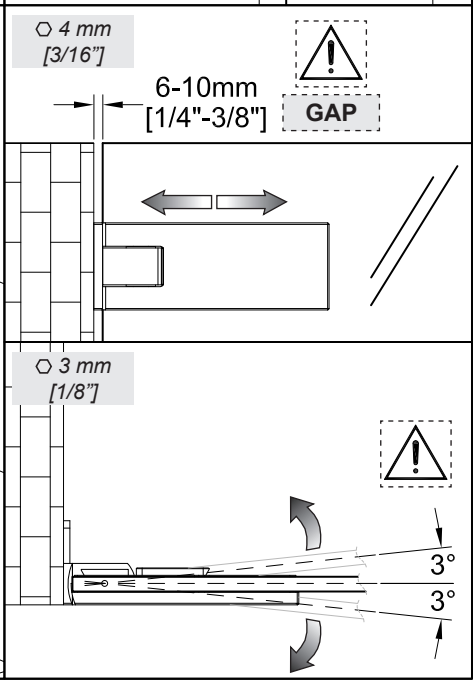

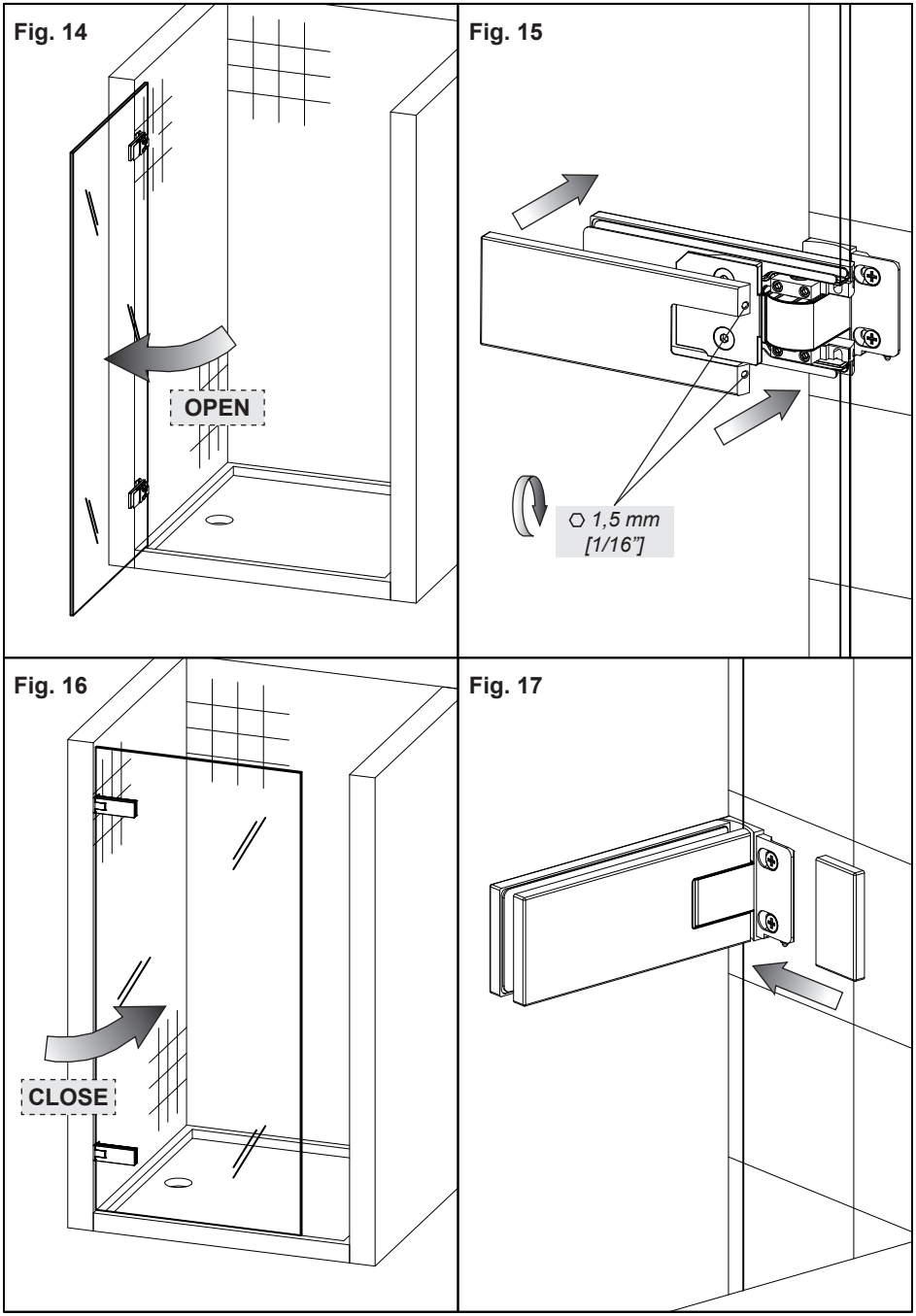
Fig. 14
OPEN
Fig. 15
⬡ 1,5 mm
[1/16"]
Fig. 16
CLOSE
Fig. 17

MANUTENZIONE
- Nel caso sia necessario sostituire uno o più componenti, contattare un rivenditore autorizzato o visitare il sito WWW.GESSI.COM
- Affidare la manutenzione del prodotto a personale qualificato

MAINTENANCE
- Should it be necessary to replace one or more components, contact an authorized retailer or visit WWW.GESSI.COM
- Product maintenance should be made only by qualified staff

ENTRETIEN
- S'il est nécessaire de remplacer un ou plusieurs composants, contacter un centre autorisé ou visiter le site WWW.GESSI.COM
- L'entretien du produit ne doit être effectué que par du personnel qualifié

WARTUNG
- Falls das Auswechseln von einem oder mehreren Bestandeilen erforderlich wird, kontaktieren Sie bitte einen autorisierten Fachhandel oder besuchen Sie unsere Website unter WWW.GESSI.COM
- Die Instandhaltung des Produktes sollte nur qualifiziertem Personal anvertraut werden.

MANUTENCIÓN
- En el caso de que sea necesario remplazar uno o más componentes, contacten con un revendedor autorizado o visiten el sitio WWW.GESSI.COM
- Encarguen sólo a personal calificado para el mantenimiento del producto

ОБСЛУЖИВАНИЕ
- В случае если будет необходимо заменить один или несколько компонентов, обратитесь к авторизованному дистрибьютору или посетите веб-сайт WWW.GESSI.COM
- Обслуживание изделия должен выполнить квалифицированный персонал.

ΣΥΝΤΗΡΗΣΗ
- Σε περίπτωση που είναι απαραίτητο να αντικαταστήσετε ένα ή περισσότερα εξαρτήματα, επικοινωνήστε με ένα εξουσιοδοτημένο κατάστημα πώλησης ή επισκεφθείτε τον ιστότοπο WWW.GESSI.COM
- Εμπιστευθείτε τη συντήρηση του προϊόντος σε διαπιστευμένο προσωπικό

保养
- 若需替换一个或者多个部件，请联系授权分销商或浏览WWW.GESSI.COM网站
- 请让合格人士负责产品保养工作