PROGRAMMA ACCESSORI
ACCESSORIES PROGRAM
PROGRAMME DU ACCESSOIRES
ZUBEHÖR PROGRAMM
PROGRAMA ACESORIOS
ЛИНИЯ АКСЕССУАРОВ
ΠΡΟΓΡΑΜΜΑ ΕΞΑΡΤΗΜΑΤΩΝ
浴室产品配件

SHOWER G

Art. 67005
Art. 67006
Art. 67505
Art. 67506
Art. 67605
Art. 67606

GESSI THE PRIVATE WELLNESS COMPANY®

GESSI SpA
Parco Gessi - 13037 Serravalle Sesia
(Vercelli) ITALY
Tel. +39 0163 454111
Fax +39 0163 459273
www.gessi.com - gessi@gessi.it

ART. 67005-67505-67605

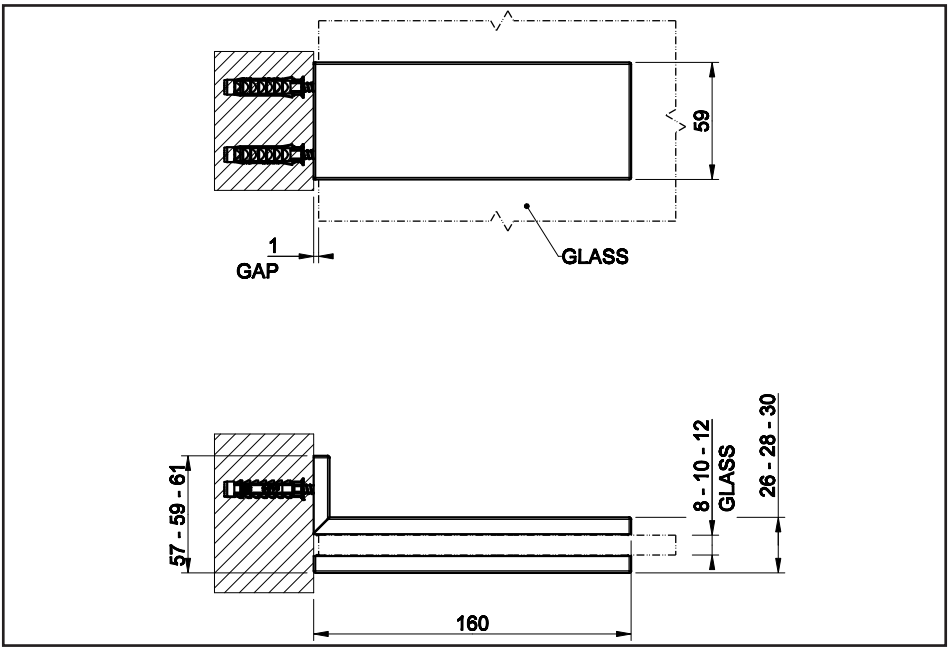

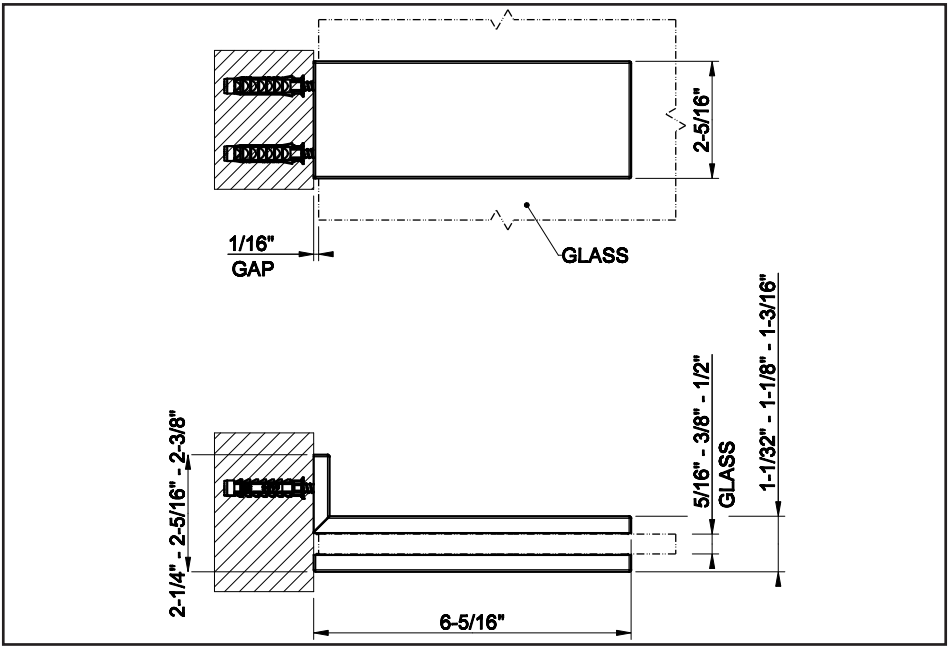

ART. 67006-67506-67606

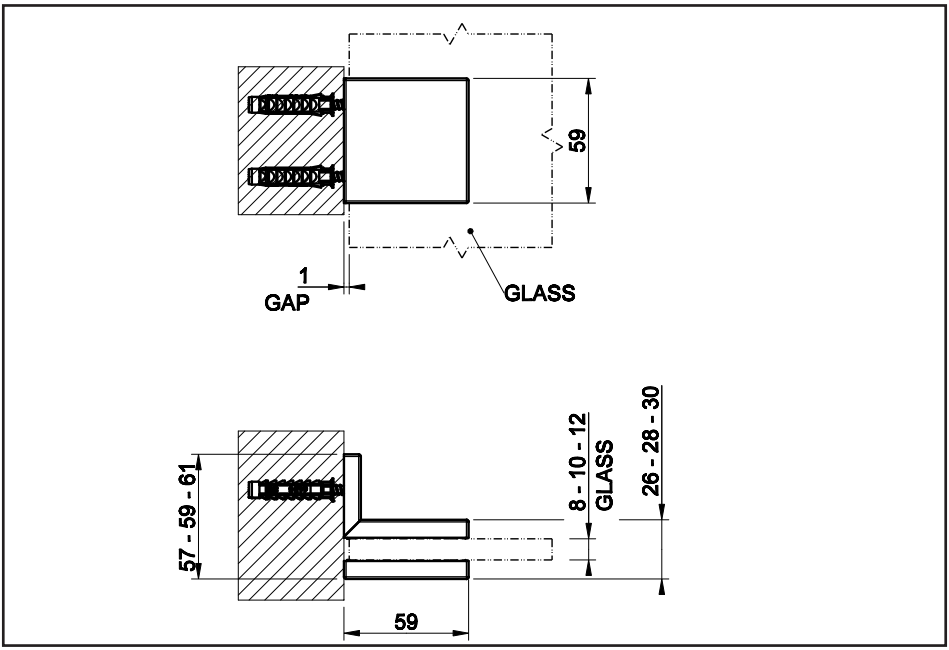

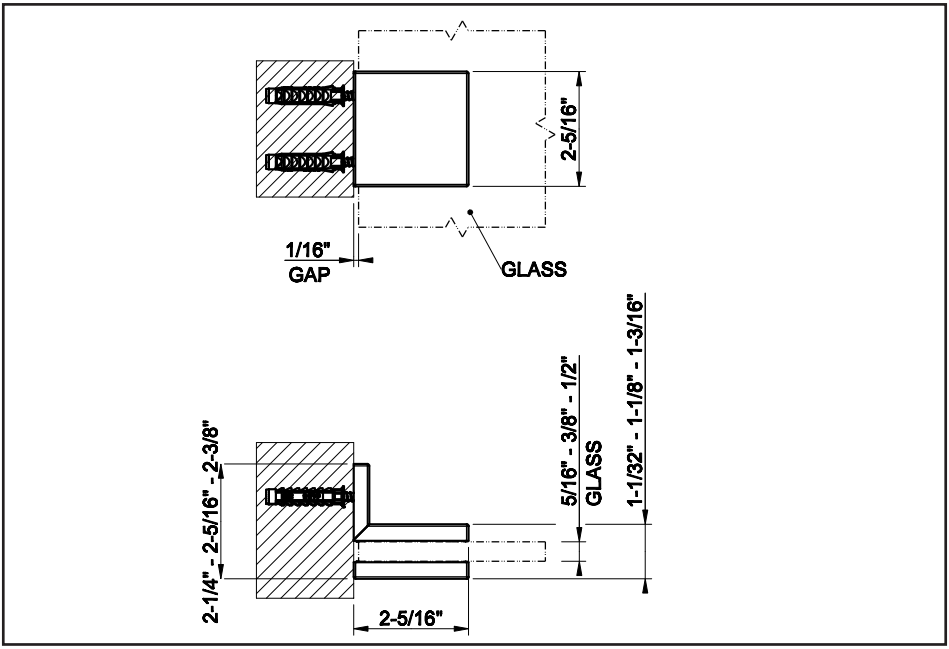

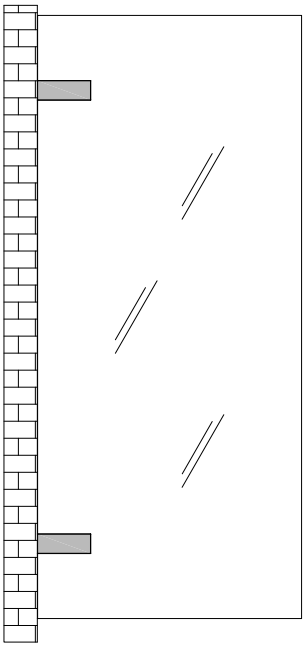

GLASS CUT
Art. 67005-67505-67605

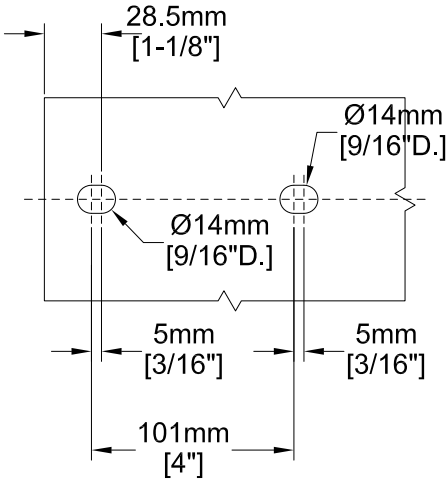

GLASS CUT
Art. 67006-67506-67606

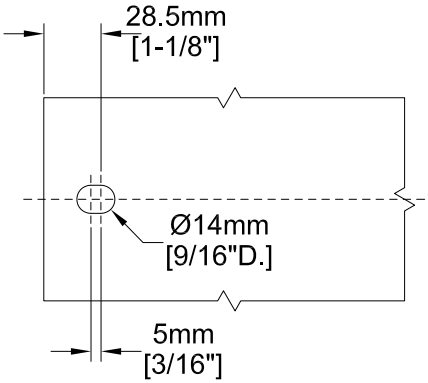

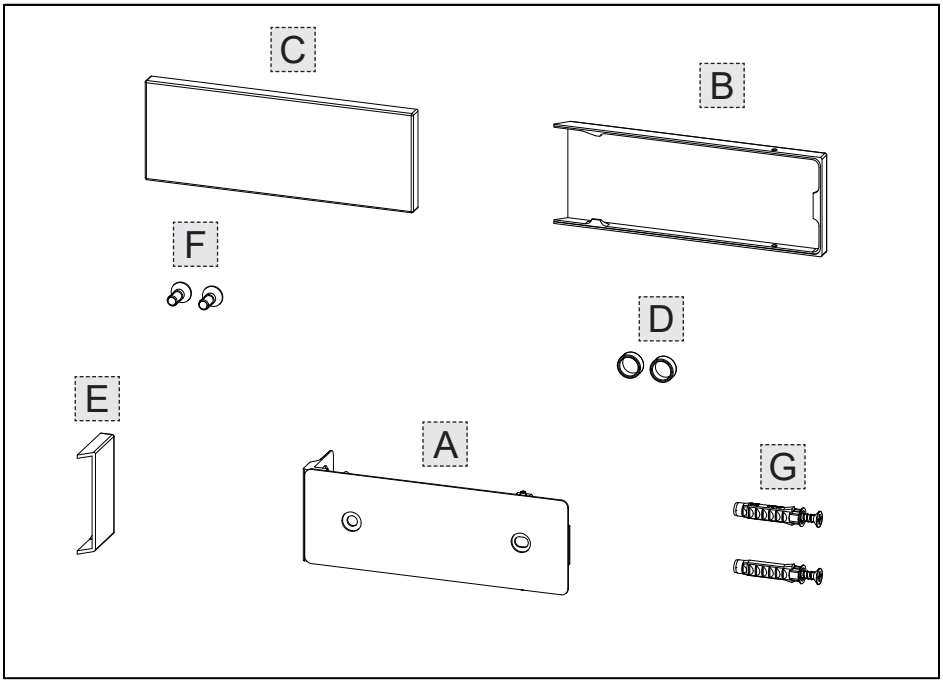

Contenuto della confezione:
A - Corpo morsetto
B - Cover interna
C - Cover esterna
D - Anello distanziale
E - Cover a parete
F - Viti di fissaggio
G - Fissaggio a parete

Inhalt der Verpackung:
A - Klemmengehäuse
B - Innere Abdeckung
C - Äußere Abdeckung
D - Distanzring
E - Wandabdeckung
F - Befestigungsschrauben
G - Wandbefestigung

Περιεχόμενο συσκευασίας:
A - Σώμα συνδέσμου
B - Εσωτερικό κάλυμμα
C - Εξωτερικό κάλυμμα
D - Δακτύλιος απόστασης
E - Κάλυμμα στον τοίχο
F - Βίδες στερέωσης
G - Στερέωση στον τοίχο

Package content:
A - Terminal body
B - Internal cover
C - External cover
D - Spacer ring
E - Wall cover
F - Tightening screws
G - Wall fastening

Contenido de la caja:
A - Cuerpo terminal
B - Cubierta interna
C - Cubierta externa
D - Anillo distanciador
E - Cubierta de pared
F - Tornillos de fijación
G - Fijación de pared

包装内含:
A – 端子主件
B – 内盖
C – 外盖
D – 间隔环
E – 墙盖
F – 固定螺钉
G – 墙上安装部件

Contenu de l'emballage:
A - Corps pince
B - Cache intérieur
C - Cache extérieur
D - Bague entretoise
E - Cache mural
F - Vis de fixation
G - Fixation murale

Содержимое упаковки:
A - Корпус зажима
B - Внутренняя крышка
C - Наружная крышка
D - Распорное кольцо
E - Крышка на стенку
F - Установочные винты
G - Крепление к стене

Fig. 1

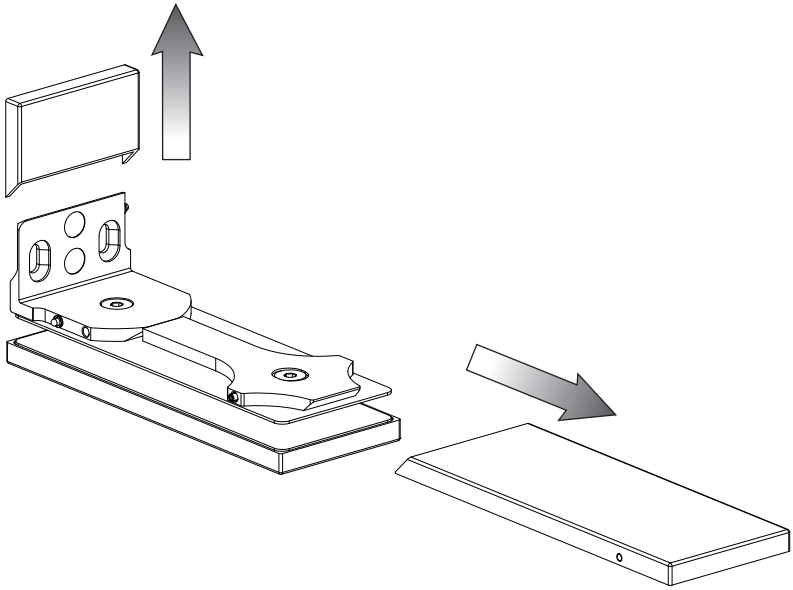

Fig. 2

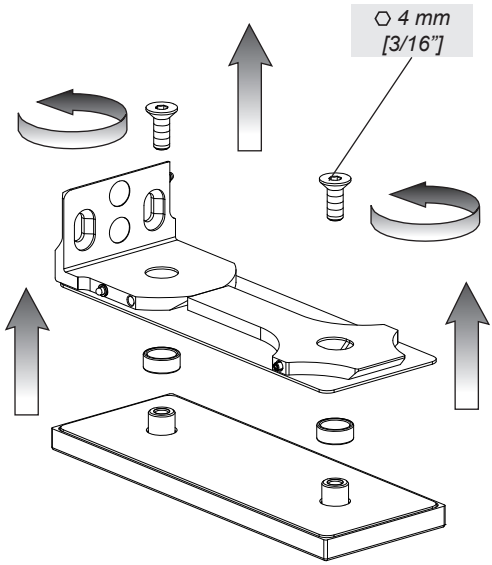

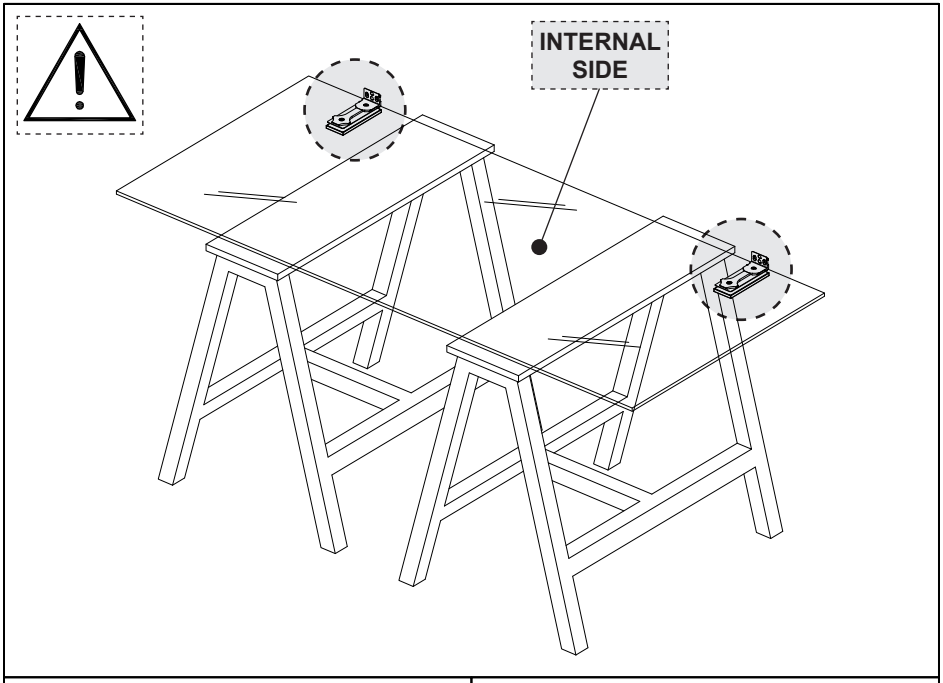

Fig. 3

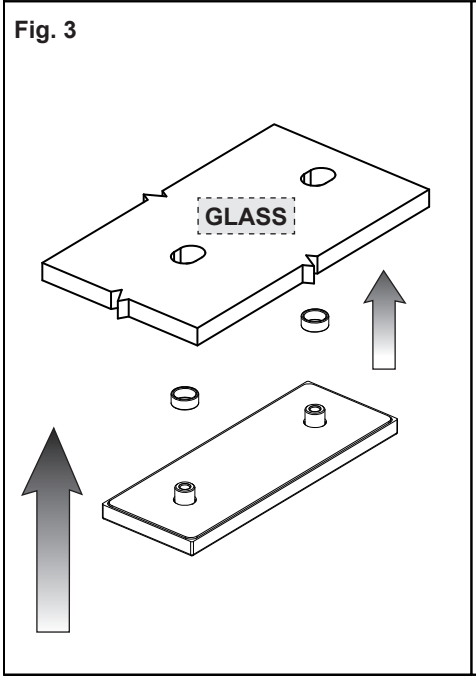

Fig. 4

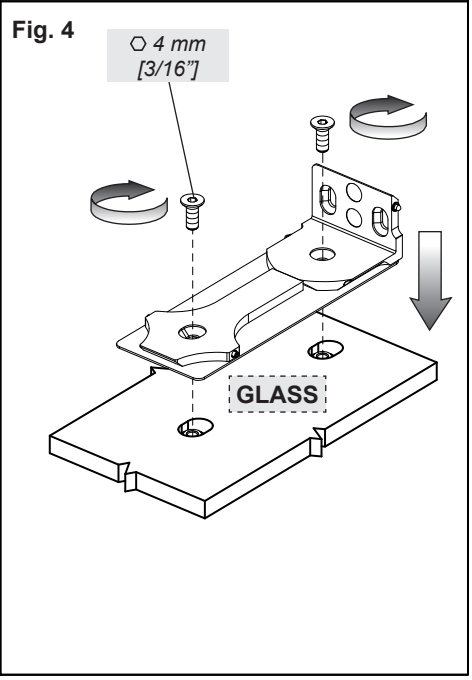

Fig. 5

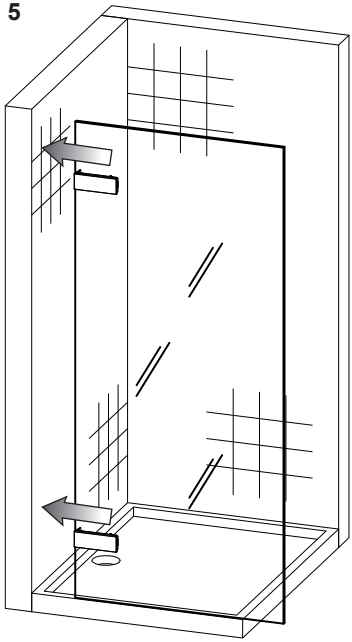

Fig. 6

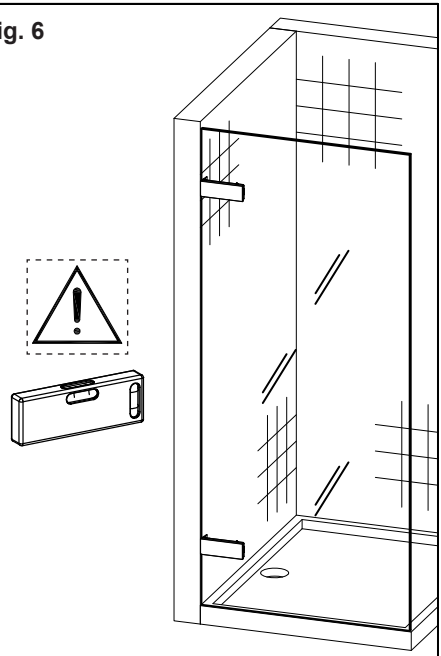

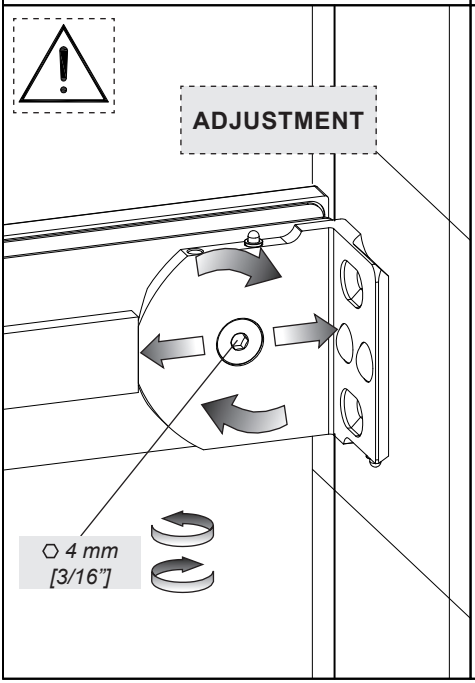

Fig. 7

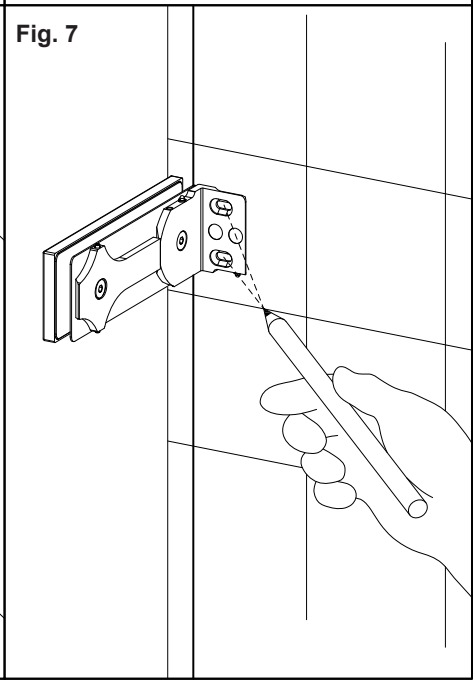

Fig. 8

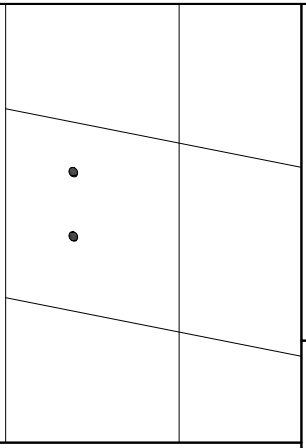

Fig. 9

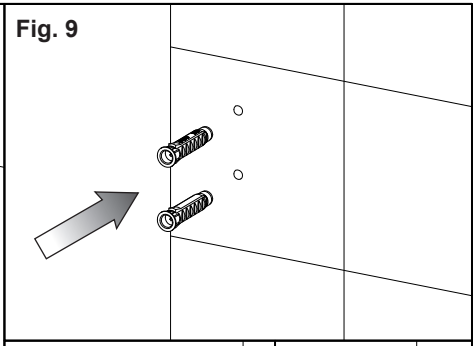

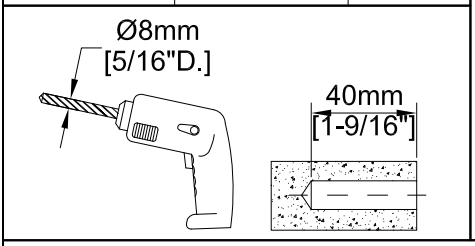

Fig. 10

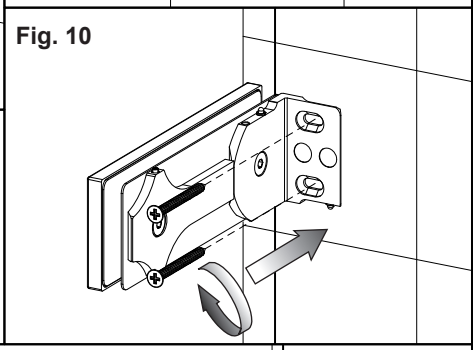

Fig. 11

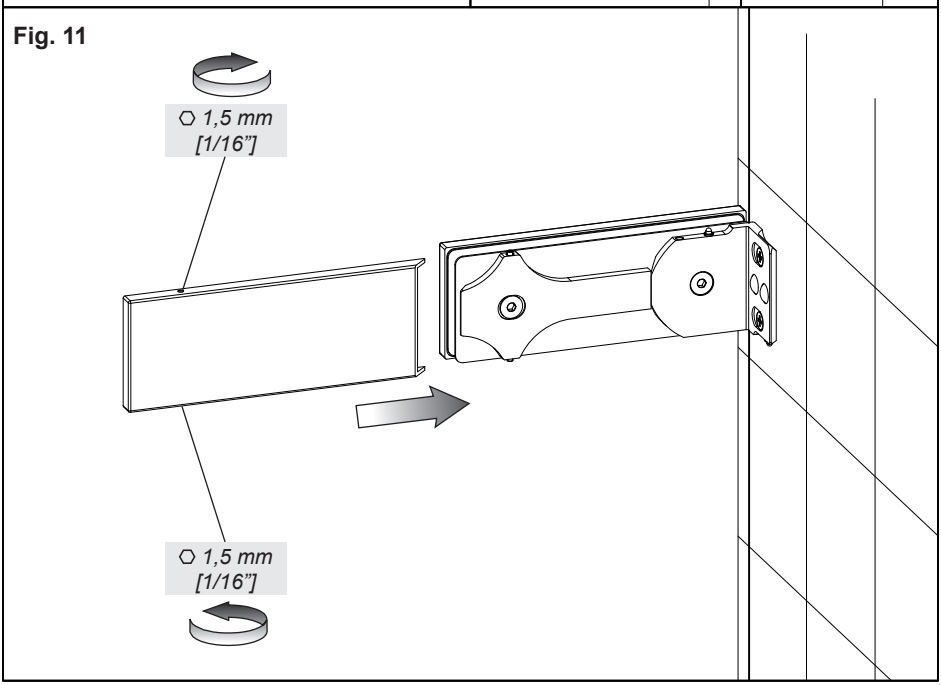

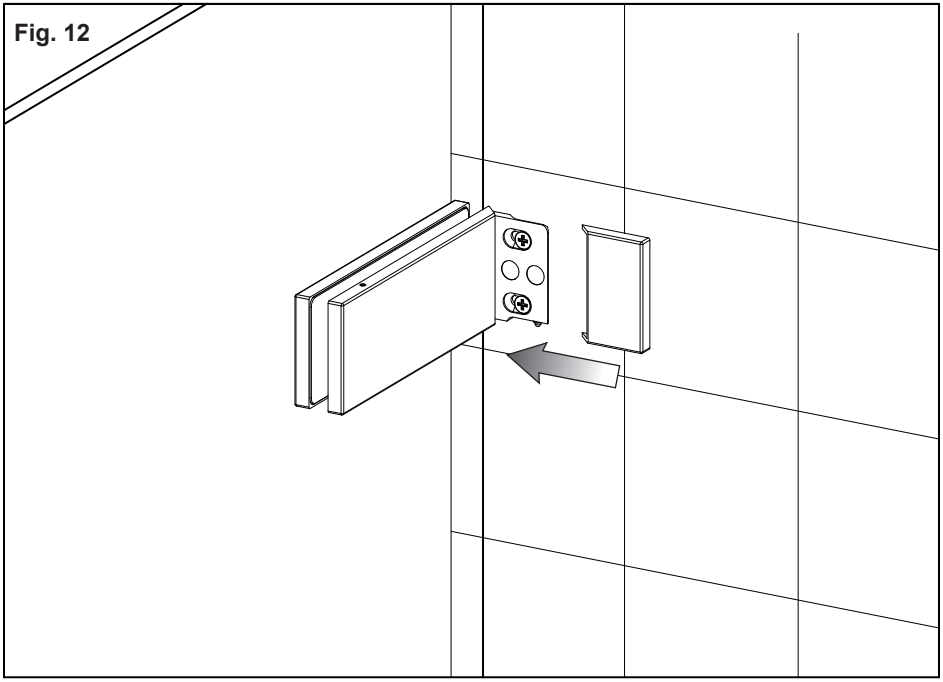
Fig. 12

MANUTENZIONE
- Nel caso sia necessario sostituire uno o più componenti, contattare un rivenditore autorizzato o visitare il sito WWW.GESSI.COM
- Affidare la manutenzione del prodotto a personale qualificato

MAINTENANCE
- Should it be necessary to replace one or more components, contact an authorized retailer or visit WWW.GESSI.COM
- Product maintenance should be made only by qualified staff

ENTRETIEN
- S'il est nécessaire de remplacer un ou plusieurs composants, contacter un centre autorisé ou visiter le site WWW.GESSI.COM
- L'entretien du produit ne doit être effectué que par du personnel qualifié

WARTUNG
- Falls das Auswechseln von einem oder mehreren Bestandeilen erforderlich wird, kontaktieren Sie bitte einen autorisierten Fachhandel oder besuchen Sie unsere Website unter WWW.GESSI.COM
- Die Instandhaltung des Produktes sollte nur qualifiziertem Personal anvertraut werden.

MANUTENCIÓN
- En el caso de que sea necesario remplazar uno o más componentes, contacten con un revendedor autorizado o visiten el sitio WWW.GESSI.COM
- Encarguen sólo a personal calificado para el mantenimiento del producto

ОБСЛУЖИВАНИЕ
- В случае если будет необходимо заменить один или несколько компонентов, обратитесь к авторизованному дистрибьютору или посетите веб-сайт WWW.GESSI.COM
- Обслуживание изделия должен выполнить квалифицированный персонал.

ΣΥΝΤΗΡΗΣΗ
- Σε περίπτωση που είναι απαραίτητο να αντικαταστήσετε ένα ή περισσότερα εξαρτήματα, επικοινωνήστε με ένα εξουσιοδοτημένο κατάστημα πώλησης ή επισκεφθείτε τον ιστότοπο WWW.GESSI.COM
- Εμπιστευθείτε τη συντήρηση του προϊόντος σε διαπιστευμένο προσωπικό

保养
- 若需替换一个或者多个部件，请联系授权分销商或浏览WWW.GESSI.COM网站
- 请让合格人士负责产品保养工作