*PROGRAMMA ACCESSORI*
*ACCESSORIES PROGRAM*
*PROGRAMME DU ACCESSOIRES*
*ZUBEHÖR PROGRAMM*
*PROGRAMA ACESORIOS*
*ЛИНИЯ АКСЕССУАРОВ*
*ΠΡΟΓΡΑΜΜΑ ΕΞΑΡΤΗΜΑΤΩΝ*
*浴室产品配件*

# SHOWER G

Art. 67041 Art. 67541 Art. 67641
Art. 67042 Art. 67542 Art. 67642
Art. 67043 Art. 67543 Art. 67643
Art. 67044 Art. 67544 Art. 67644
Art. 67045 Art. 67545 Art. 67645
Art. 67046 Art. 67546 Art. 67646

GESSI THE PRIVATE WELLNESS COMPANY®

GESSI SpA
Parco Gessi - 13037 Serravalle Sesia
(Vercelli) ITALY
Tel. +39 0163 454111
Fax +39 0163 459273
www.gessi.com - gessi@gessi.it

**ART. 67041-67541-67641**

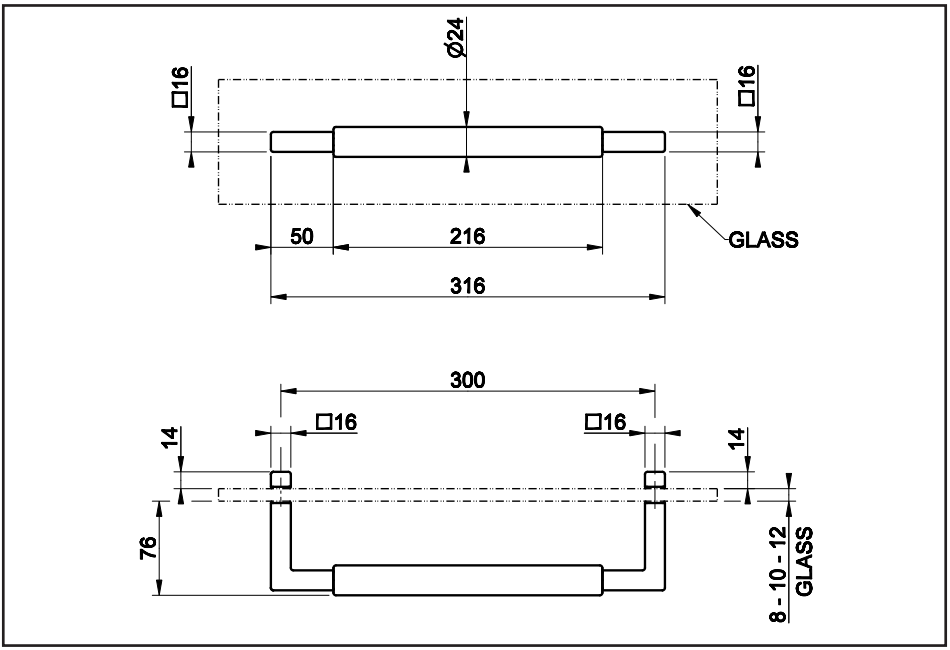


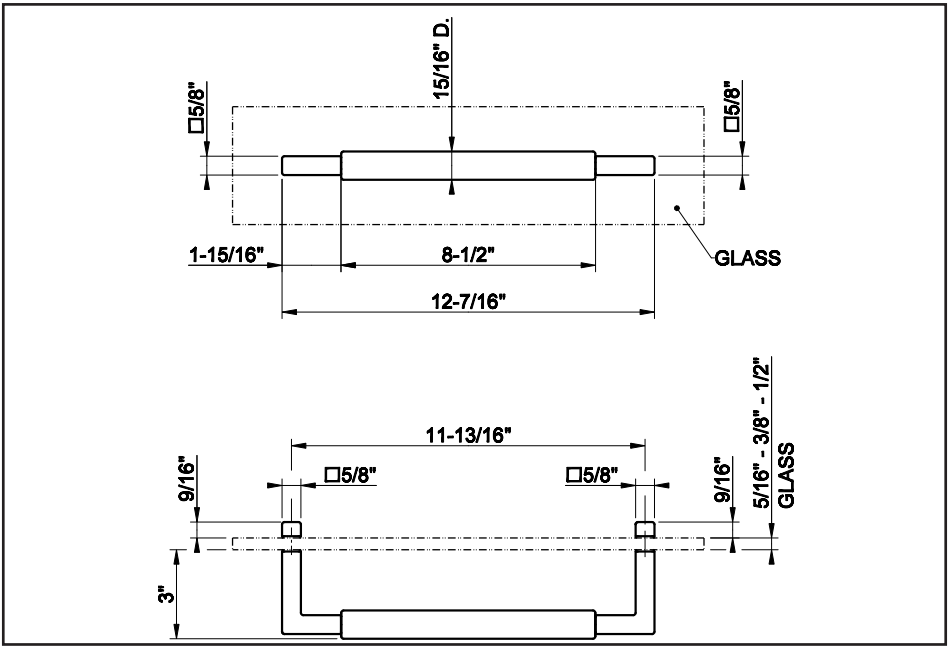

**ART. 67042-67542-67642**

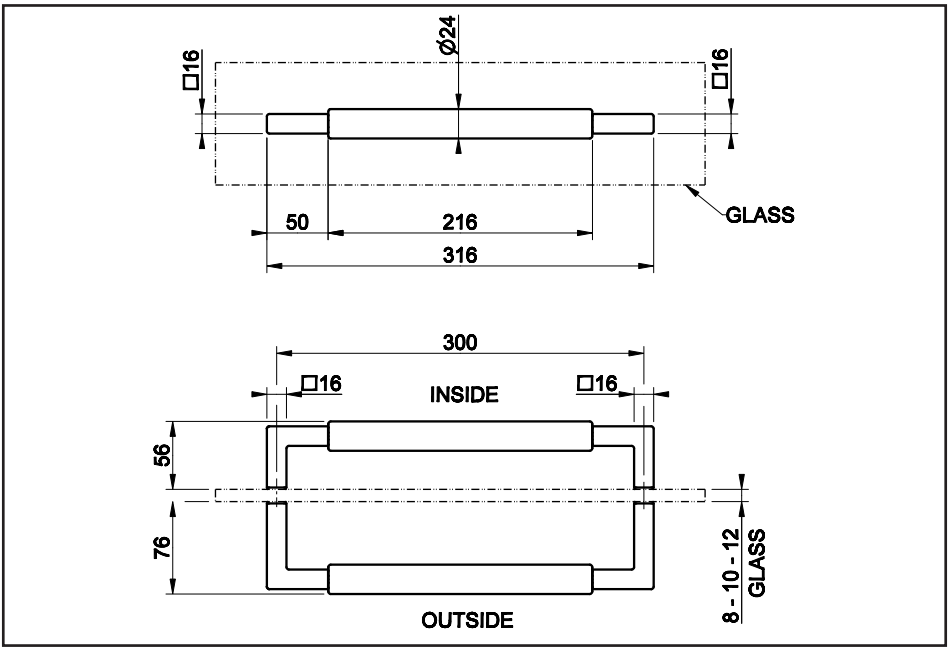


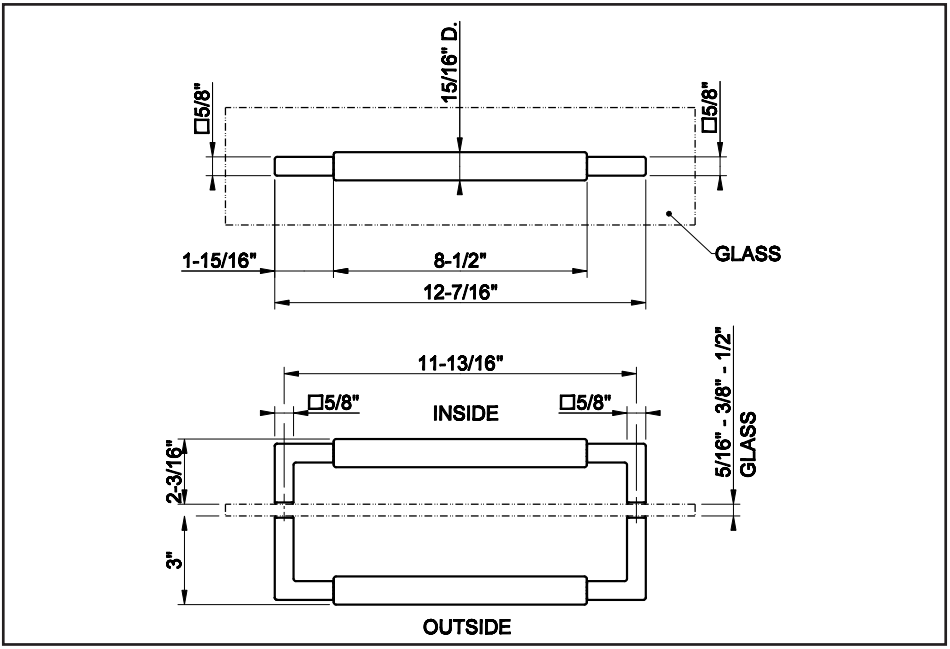

**ART. 67043-67543-67643**

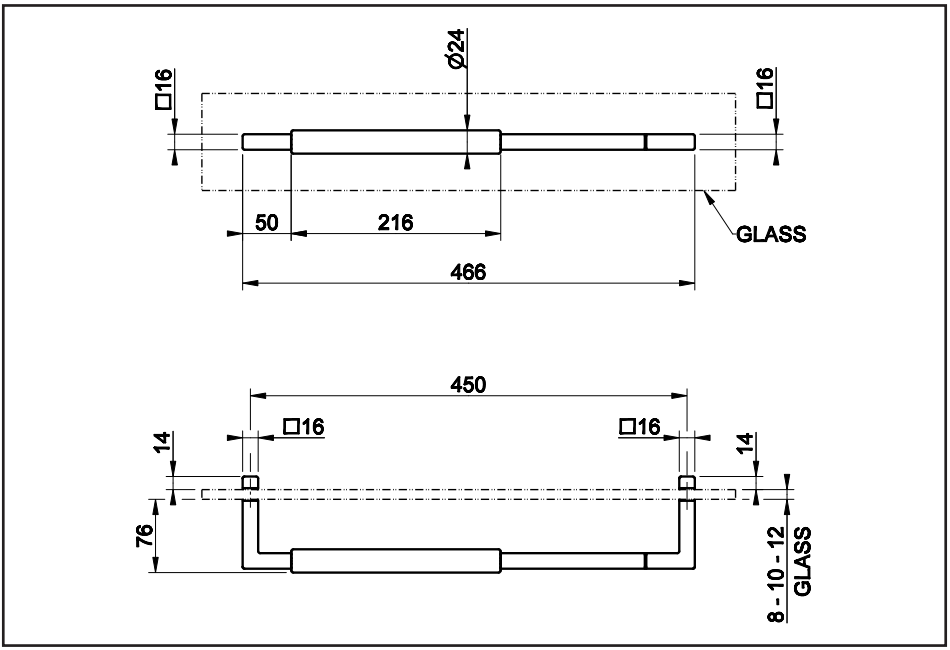


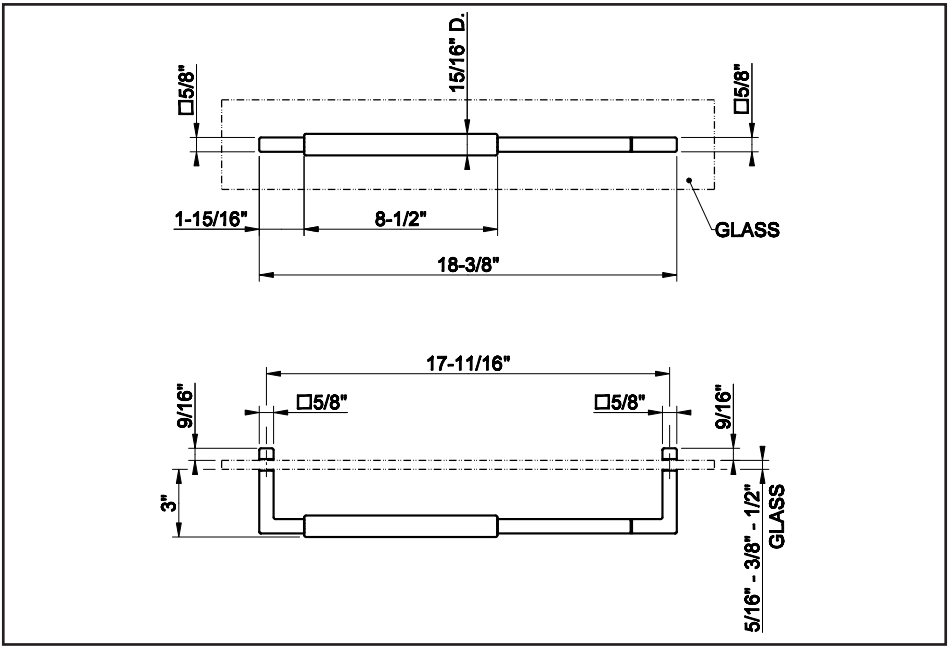

**ART. 67044-67544-67644**

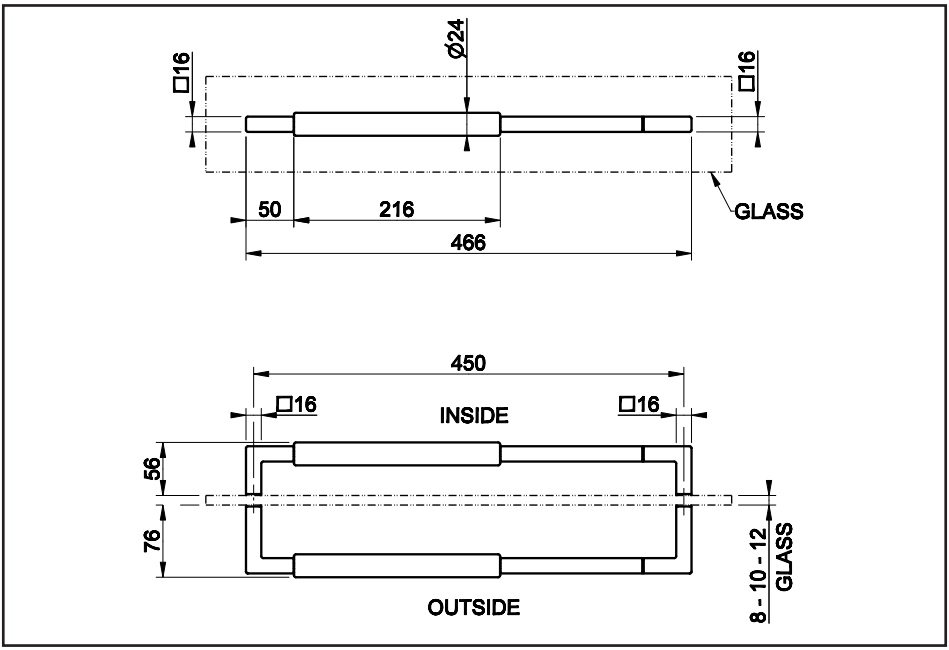


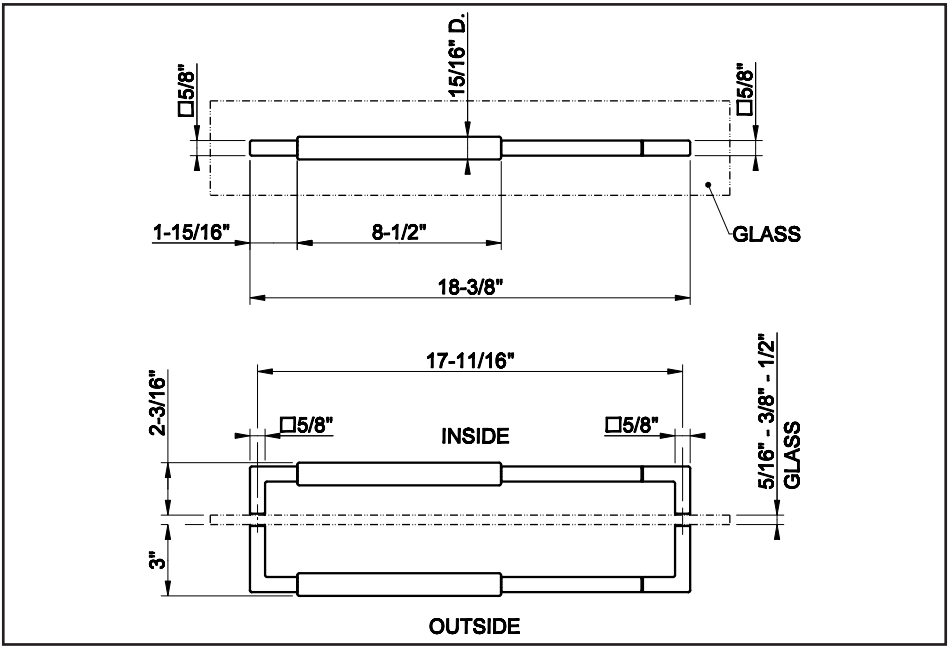

**ART. 67045-67545-67645**

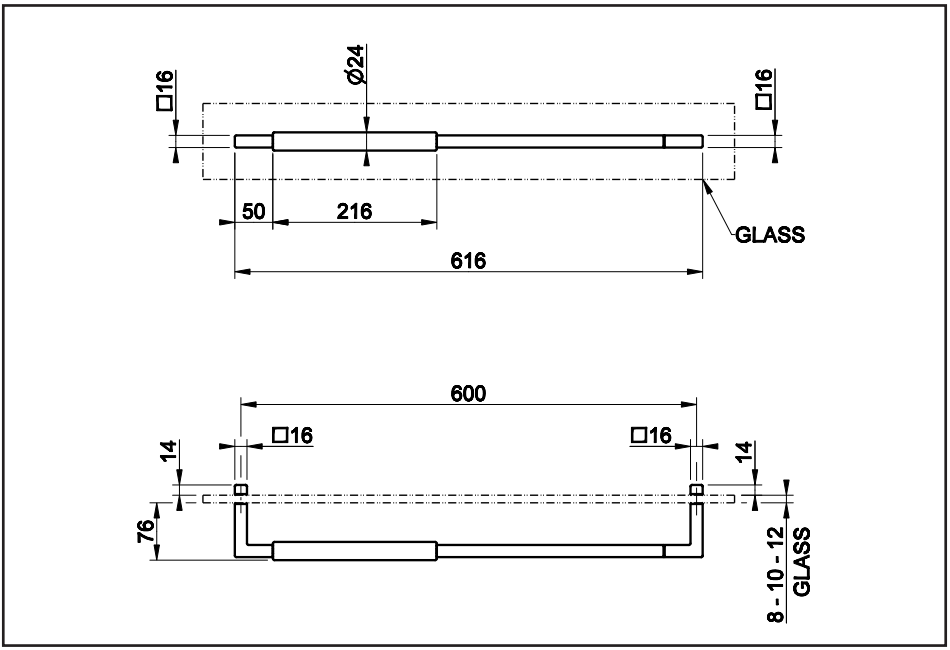


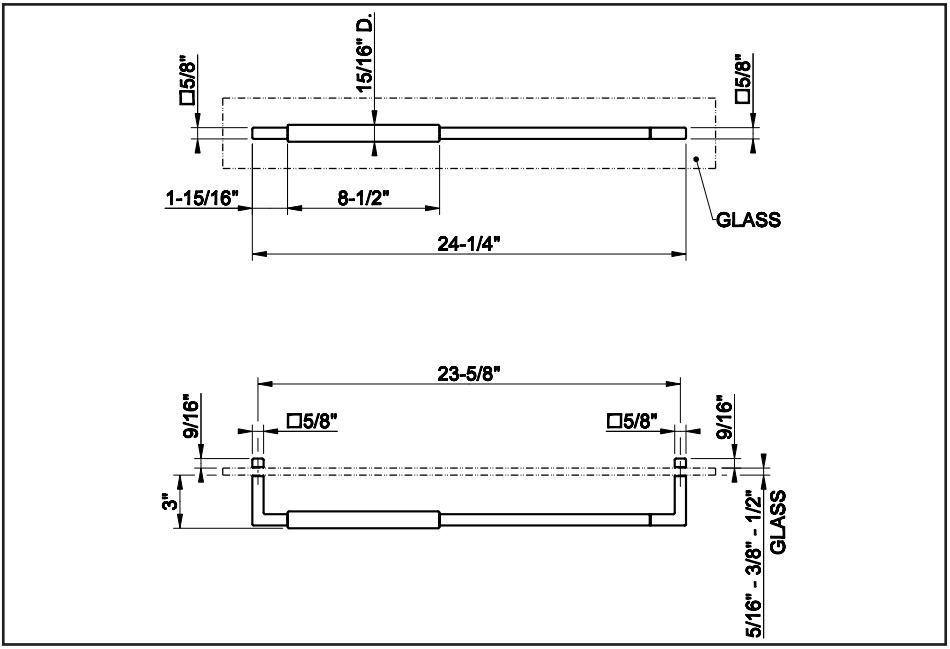

**ART. 67046-67546-67646**

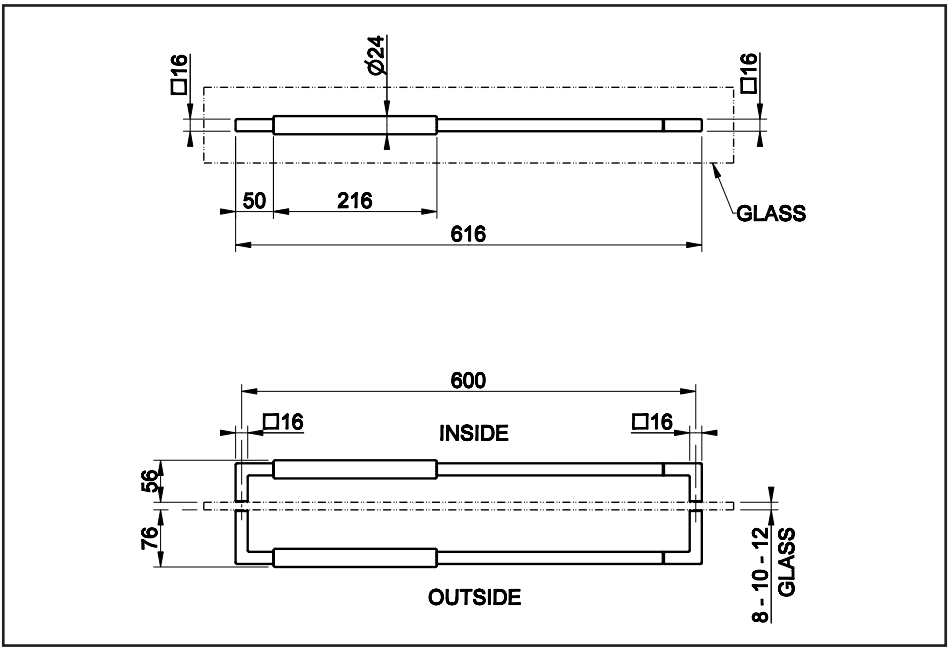


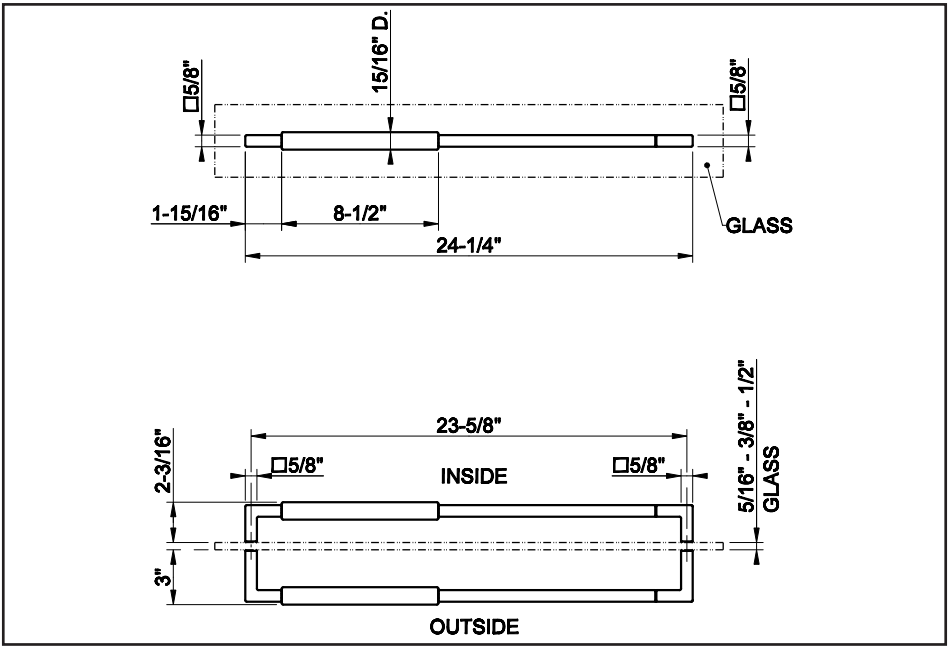

## INSTALLATION ON GLASS DOOR

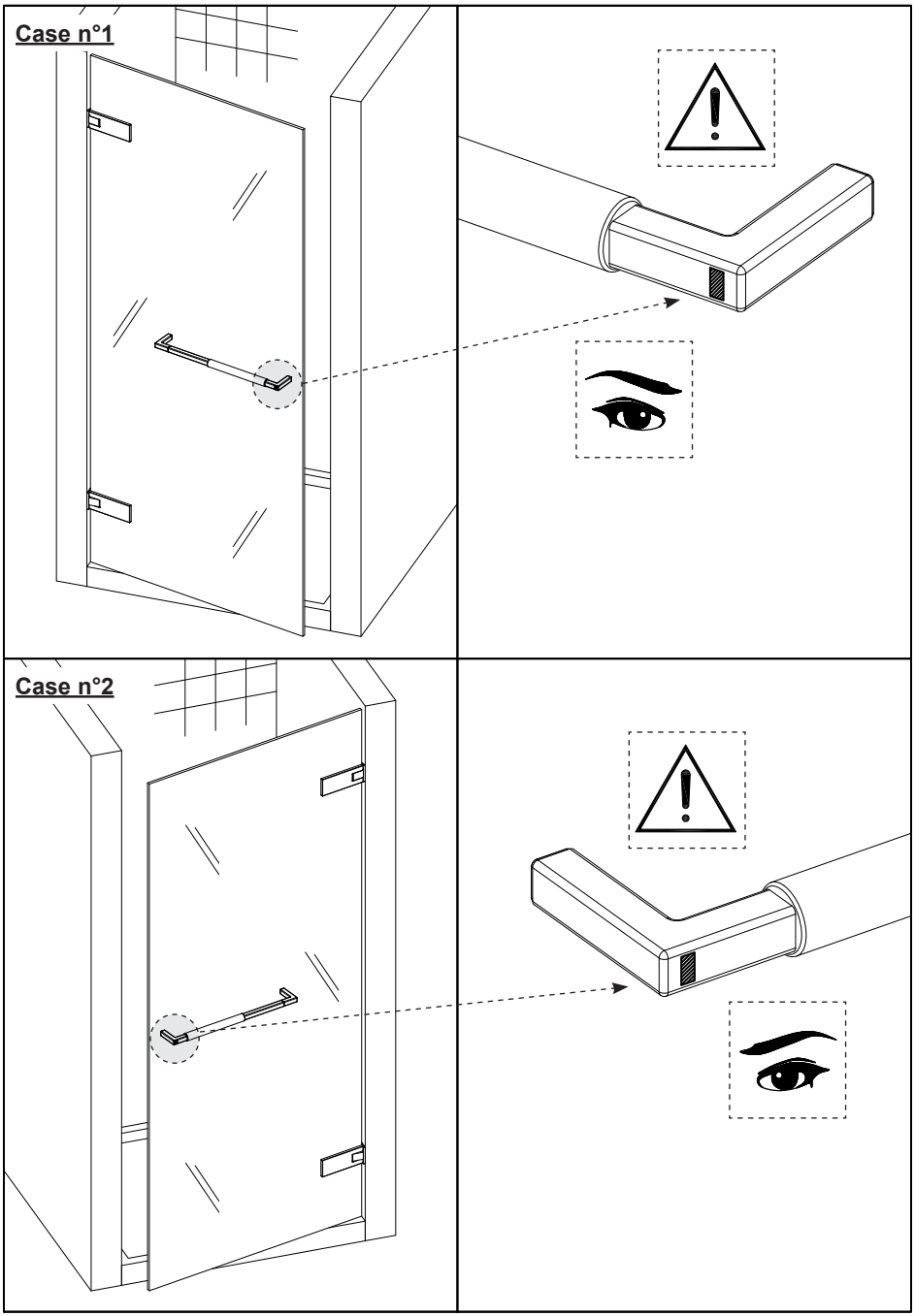

## INSTALLATION ON GLASS WALL

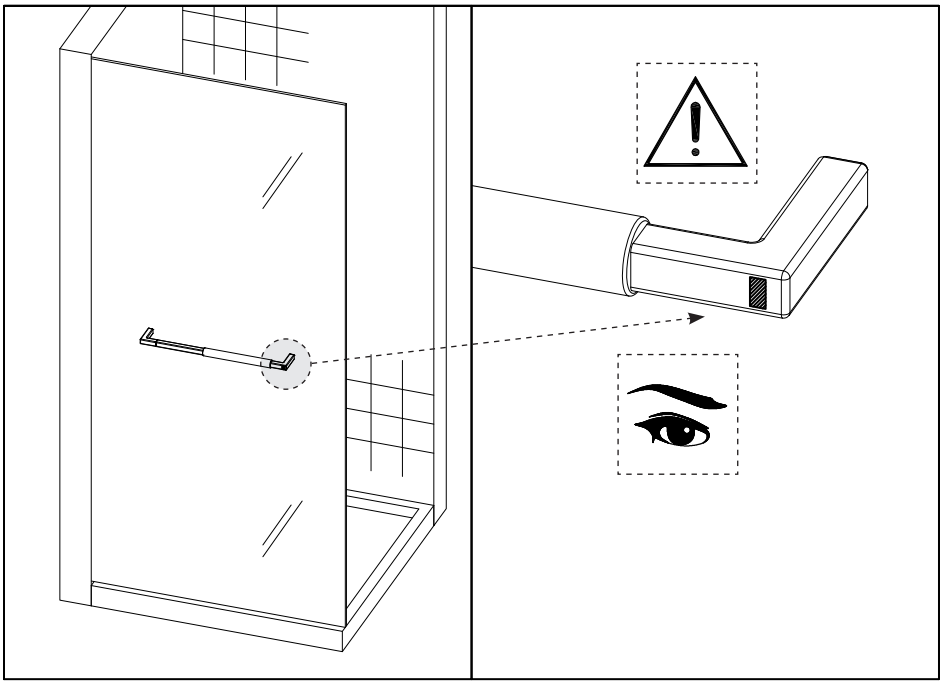

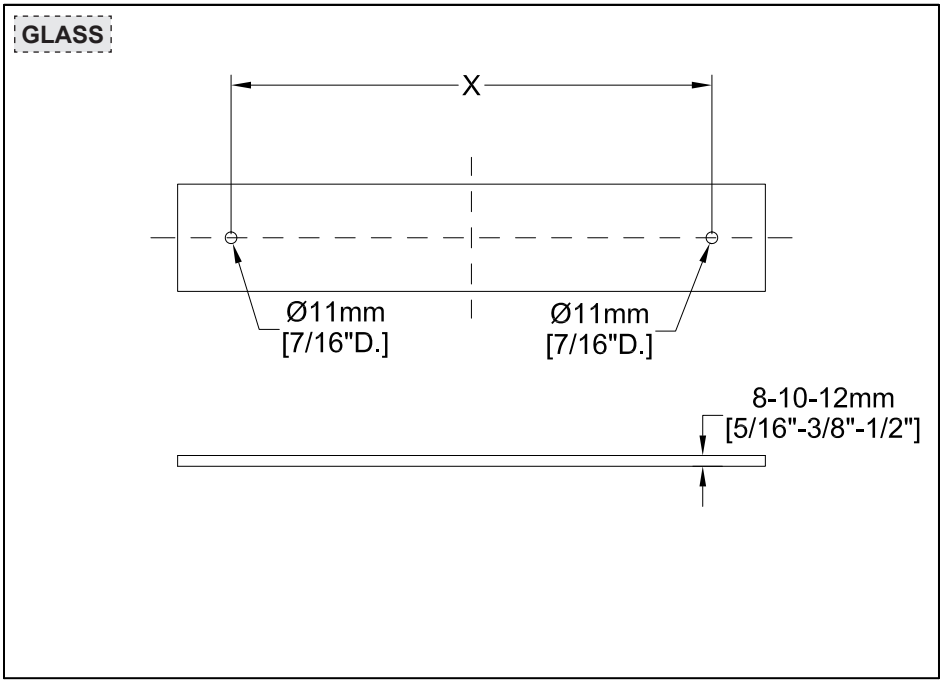


| ART. | X |
|---|---|
| 67041-67541-67641 | 300mm [11-13/16”] |
| 67042-67542-67642 | |
| 67043-67543-67643 | 450mm [17-11/16”] |
| 67044-67544-67644 | |
| 67045-67545-67645 | 600mm [23-5/8”] |
| 67046-67546-67646 | |

**Art. 67041-67541-67641-67043-67543-67643-67045-67545-67645**

**Fig. 1**

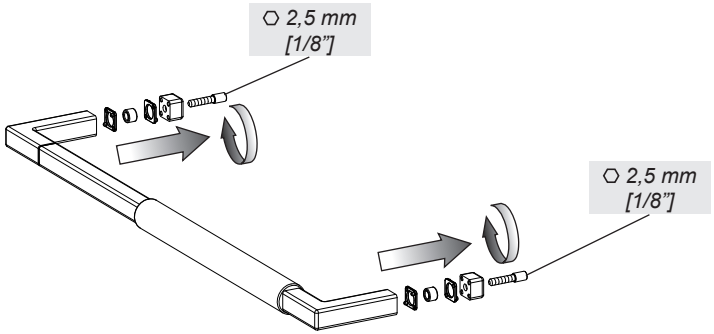


**Fig. 2**

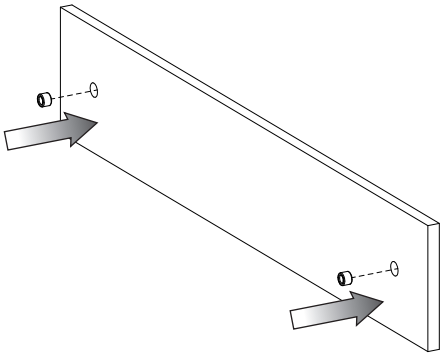

**Fig. 3**

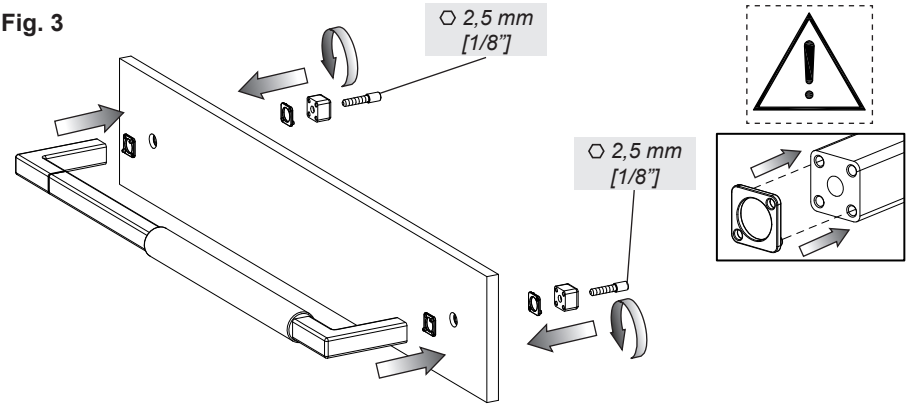

**Art. 67042-67542-67642-67044-67544-67644-67046-67546-67646**

**Fig. 1**

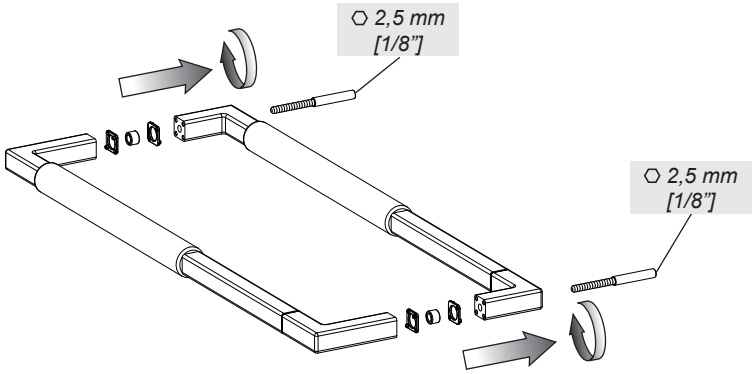


**Fig. 2**

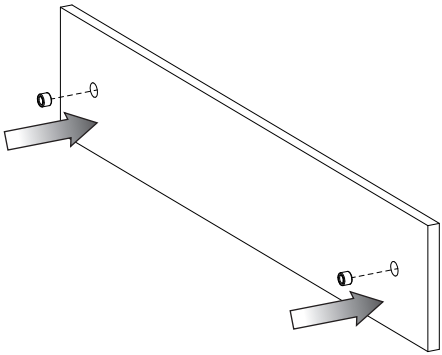

**Fig. 3**

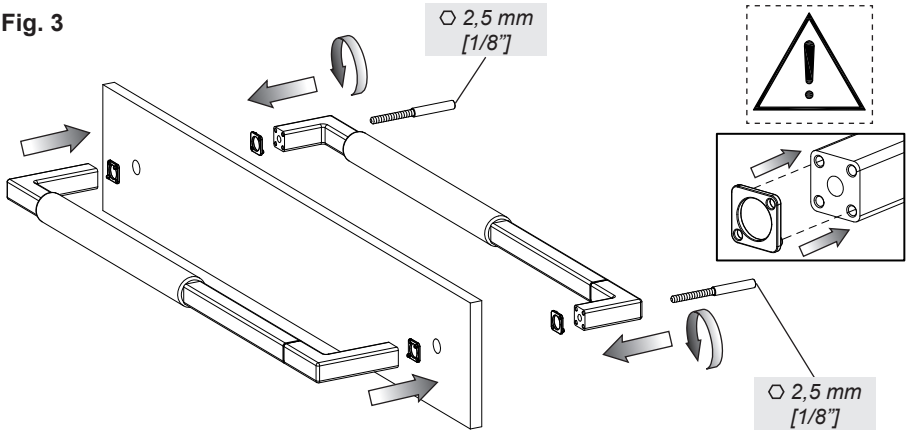

**MANUTENZIONE**
- Nel caso sia necessario sostituire uno o più componenti, contattare un rivenditore autorizzato o visitare il sito WWW.GESSI.COM
- Affidare la manutenzione del prodotto a personale qualificato

**MAINTENANCE**
- Should it be necessary to replace one or more components, contact an authorized retailer or visit WWW.GESSI.COM
- Product maintenance should be made only by qualified staff

**ENTRETIEN**
- S'il est nécessaire de remplacer un ou plusieurs composants, contacter un centre autorisé ou visiter le site WWW.GESSI.COM
- L'entretien du produit ne doit être effectué que par du personnel qualifié

**WARTUNG**
- Falls das Auswechseln von einem oder mehreren Bestandeilen erforderlich wird, kontaktieren Sie bitte einen autorisierten Fachhandel oder besuchen Sie unsere Website unter WWW.GESSI.COM
- Die Instandhaltung des Produktes sollte nur qualifiziertem Personal anvertraut werden.

**MANUTENCIÓN**
- En el caso de que sea necesario remplazar uno o más componentes, contacten con un revendedor autorizado o visiten el sitio WWW.GESSI.COM
- Encarguen sólo a personal calificado para el mantenimiento del producto

**ОБСЛУЖИВАНИЕ**
- В случае если будет необходимо заменить один или несколько компонентов, обратитесь к авторизованному дистрибьютору или посетите веб-сайт WWW.GESSI.COM
- Обслуживание изделия должен выполнить квалифицированный персонал.

**ΣΥΝΤΗΡΗΣΗ**
- Σε περίπτωση που είναι απαραίτητο να αντικαταστήσετε ένα ή περισσότερα εξαρτήματα, επικοινωνήστε με ένα εξουσιοδοτημένο κατάστημα πώλησης ή επισκεφθείτε τον ιστότοπο WWW.GESSI.COM
- Εμπιστευθείτε τη συντήρηση του προϊόντος σε διαπιστευμένο προσωπικό

**保养**
- 若需替换一个或者多个部件，请联系授权分销商或浏览WWW.GESSI.COM网站
- 请让合格人士负责产品保养工作