PROGRAMMA ACCESSORI
ACCESSORIES PROGRAM
PROGRAMME DU ACCESSOIRES
ZUBEHÖR PROGRAMM
PROGRAMA ACESORIOS
ЛИНИЯ АКСЕССУАРОВ
ΠΡΟΓΡΑΜΜΑ ΕΞΑΡΤΗΜΑΤΩΝ
浴室产品配件

SHOWER G

Art. 67009
Art. 67509
Art. 67609

GESSI THE PRIVATE WELLNESS COMPANY®

GESSI SpA
Parco Gessi - 13037 Serravalle Sesia
(Vercelli) ITALY
Tel. +39 0163 454111
Fax +39 0163 459273
www.gessi.com - gessi@gessi.it

ART. 67009-67509-67609

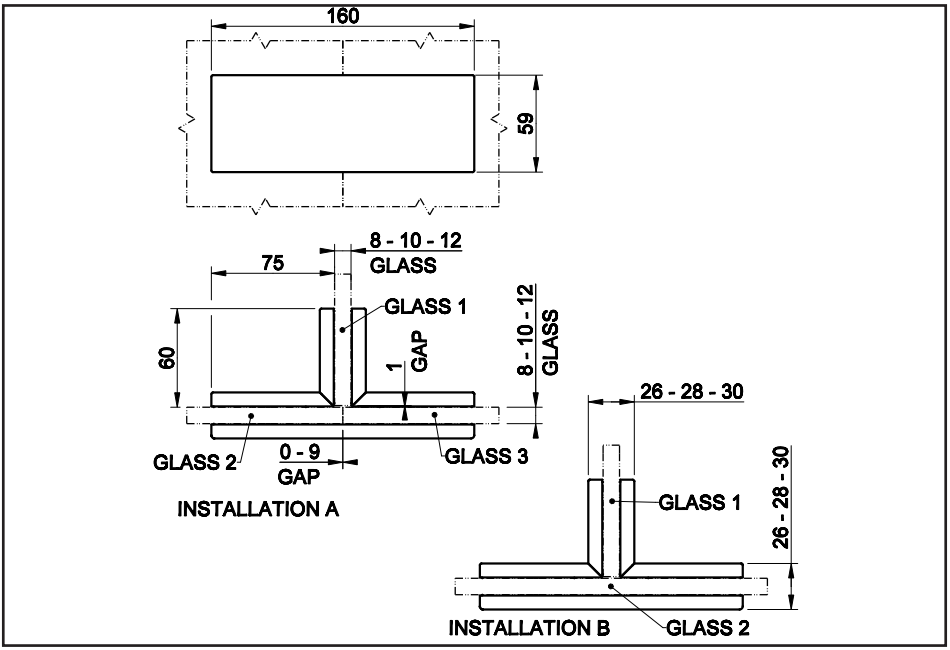

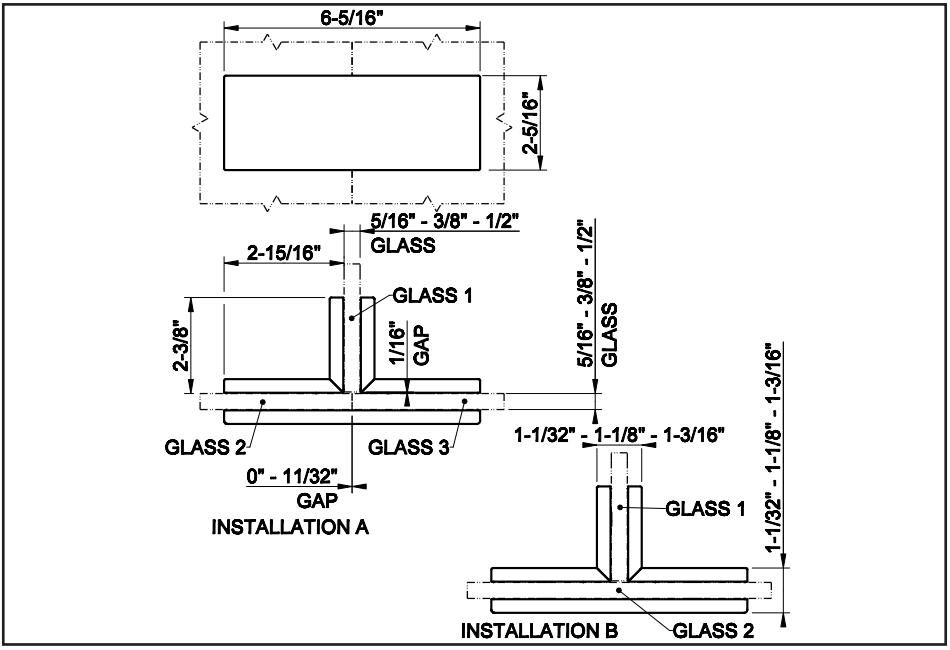

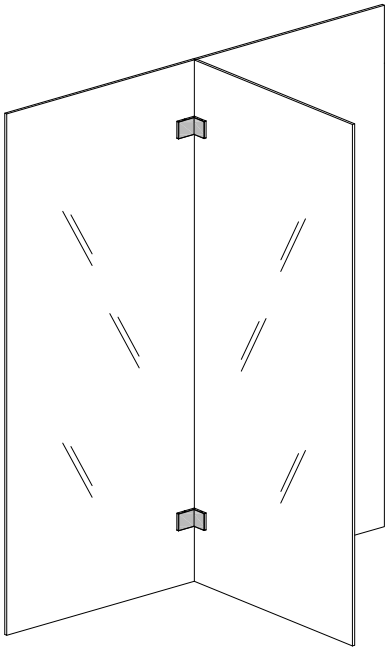

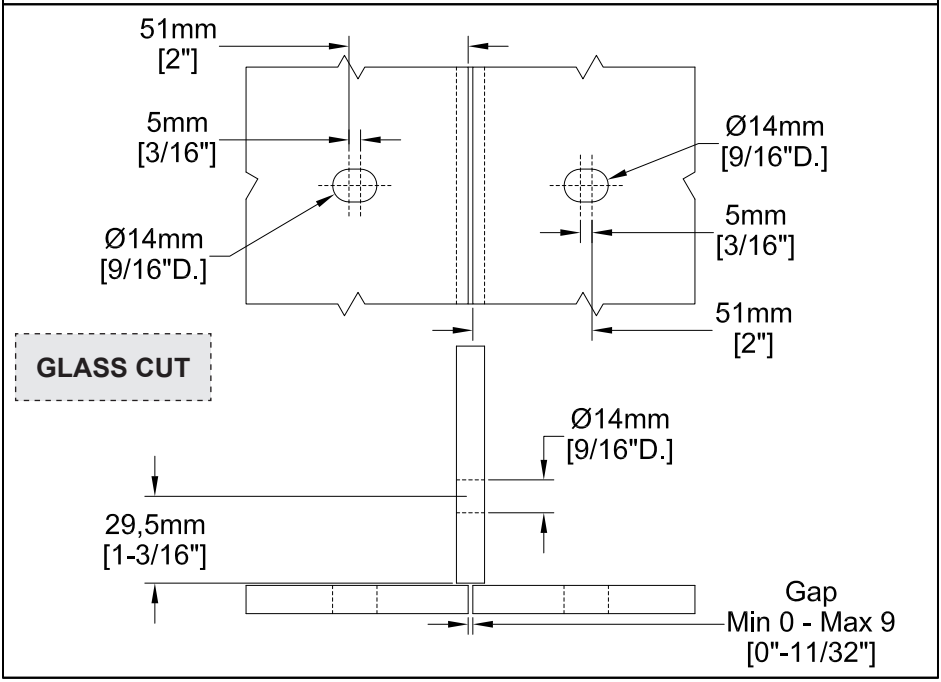
51mm
[2"]
5mm
[3/16"]
Ø14mm
[9/16"D.]
Ø14mm
[9/16"D.]
5mm
[3/16"]
51mm
[2"]
GLASS CUT
Ø14mm
[9/16"D.]
29,5mm
[1-3/16"]
Gap
Min 0 - Max 9
[0"-11/32"]

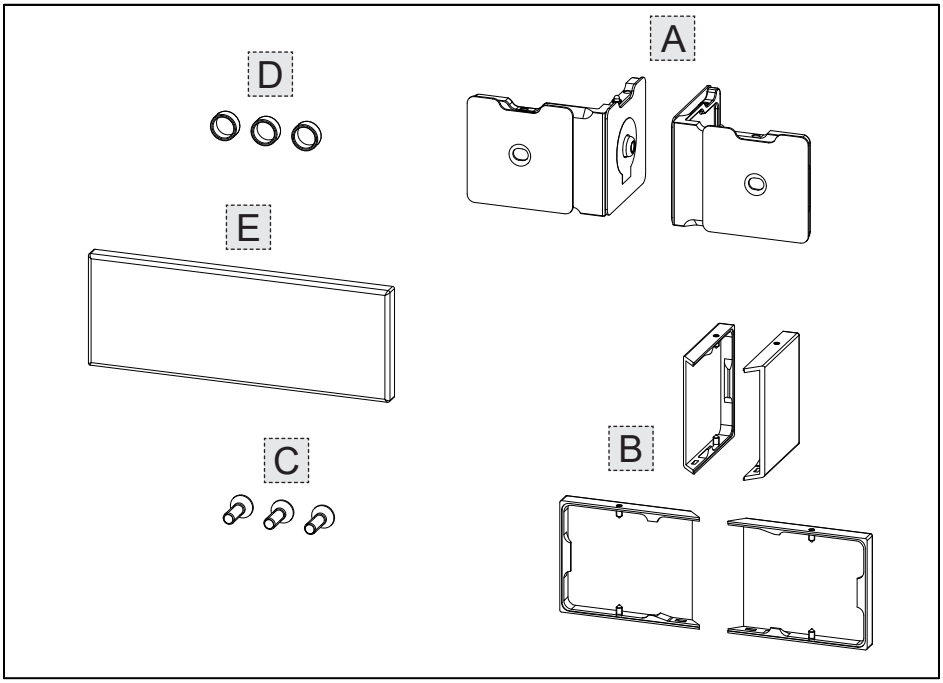

Contenuto della confezione:
A - Corpo morsetto
B - Cover interna
C - Viti di fissaggio
D - Anello distanziale
E - Cover esterna

Inhalt der Verpackung:
A - Klemmengehäuse
B - Innere Abdeckung
C - Befestigungsschrauben
D - Distanzring
E - Äußere Abdeckung

Περιεχόμενο συσκευασίας:
A - Σώμα συνδέσμου
B - Εσωτερικό κάλυμμα
C - Βίδες στερέωσης
D - Δακτύλιος απόστασης
E - Εξωτερικό κάλυμμα

Package content:
A - Terminal body
B - Internal cover
C - Tightening screws
D - Spacer ring
E - External cover

Contenido de la caja:
A - Cuerpo terminal
B - Cubierta interna
C - Tornillos de fijación
D - Anillo distanciador
E - Cubierta externa

包装内含：
A – 端子主件
B – 内蓋
C – 固定螺钉
D – 间隔环
E – 外蓋

Contenu de l'emballage:
A - Corps pince
B - Cache intérieur
C - Vis de fixation
D - Bague entretoise
E - Cache extérieur

Содержимое упаковки:
A - Корпус зажима
B - Внутренняя крышка
C - Установочные винты
D - Распорное кольцо
E - Наружная крышка

Fig. 1

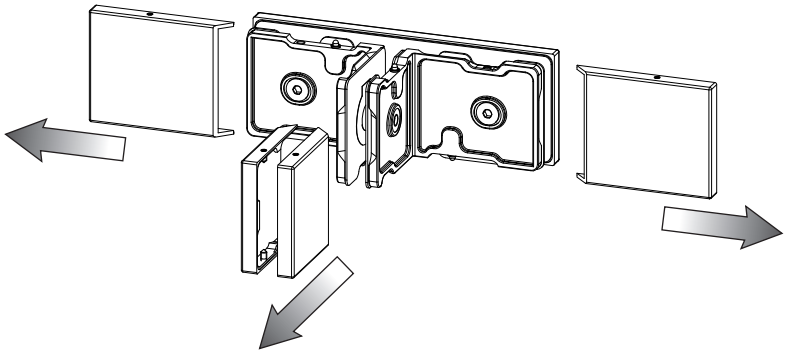

Fig. 2

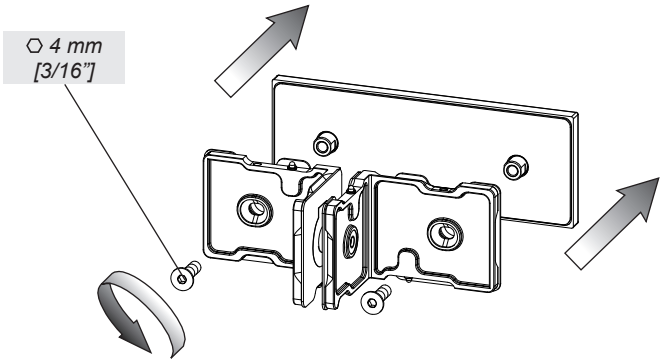

Fig. 3

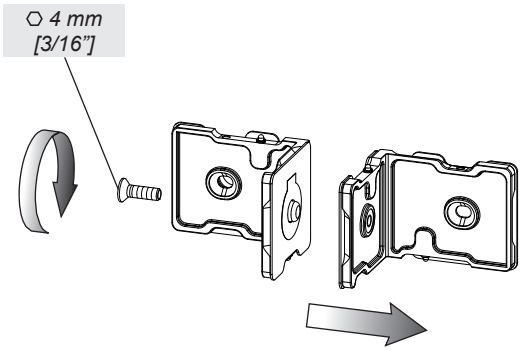

Fig. 4

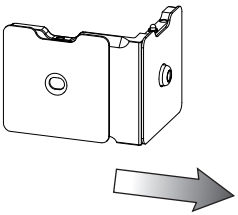

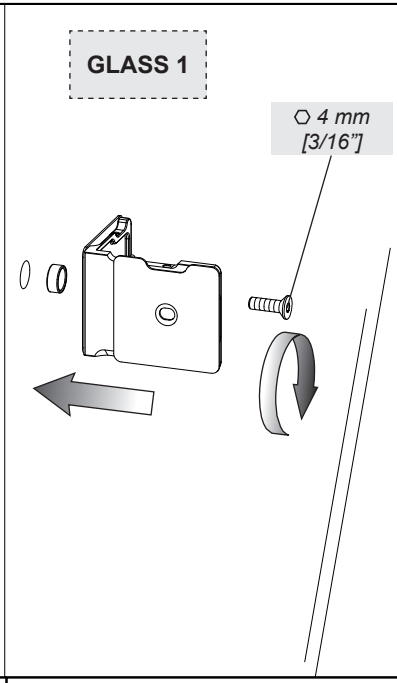

CASE A

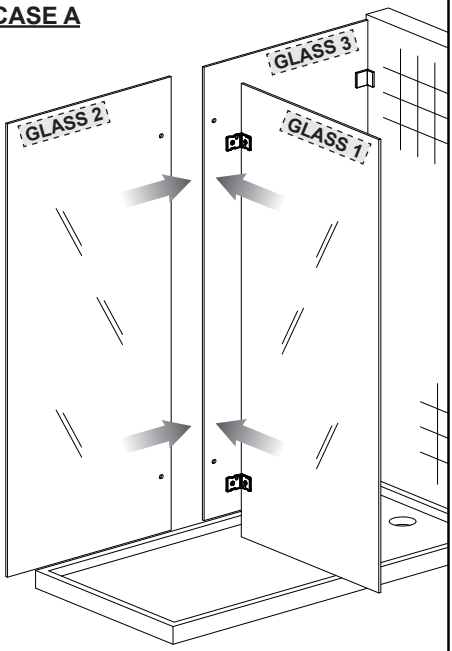

CASE B

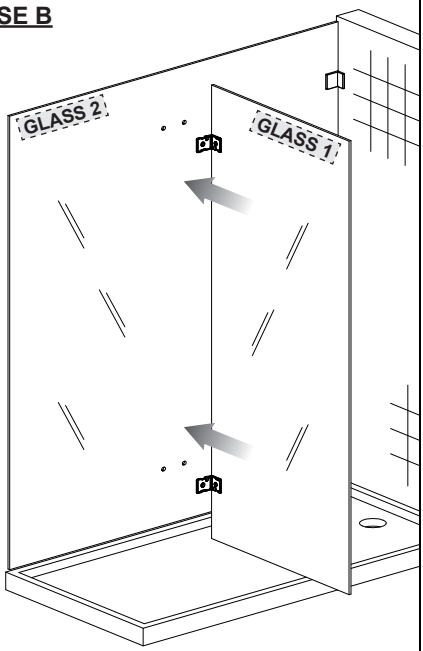

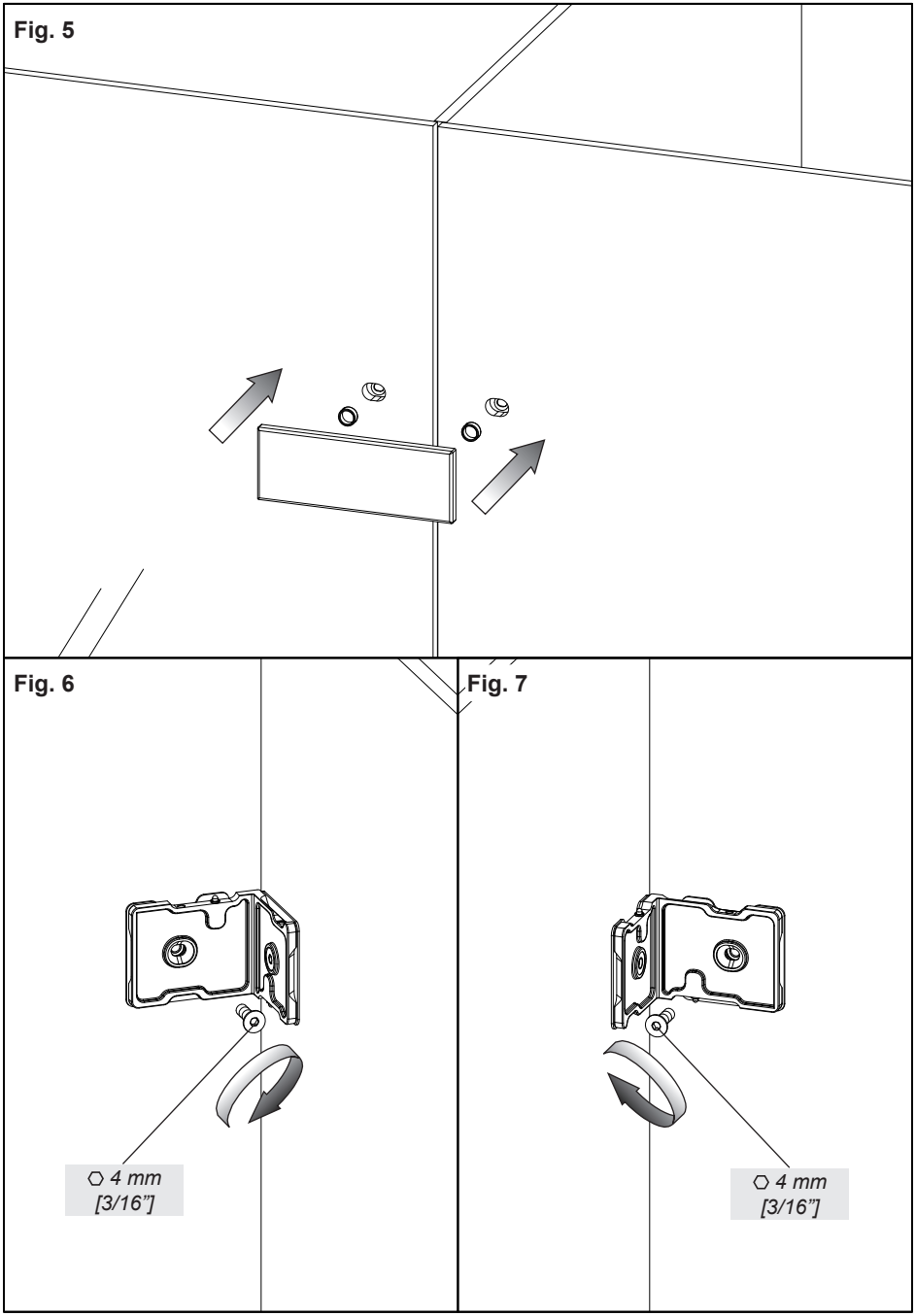
Fig. 5
Fig. 6
⬡ 4 mm
[3/16”]
Fig. 7
⬡ 4 mm
[3/16”]

Fig. 8

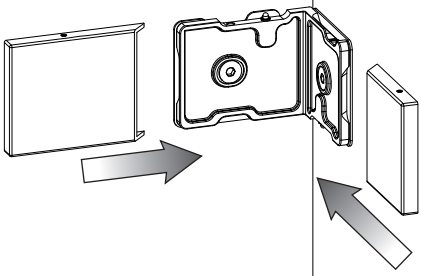

Fig. 9

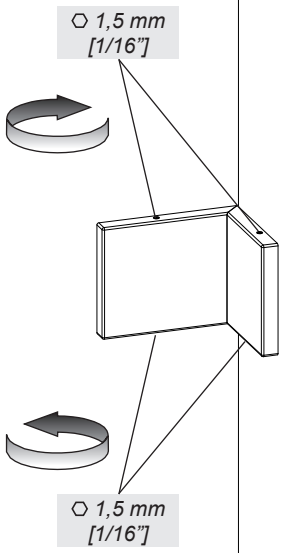

Fig. 10

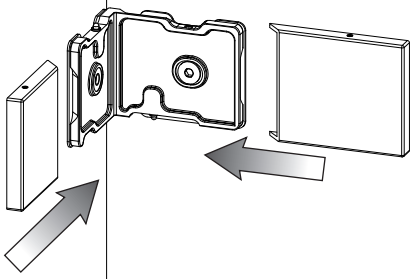

Fig. 11

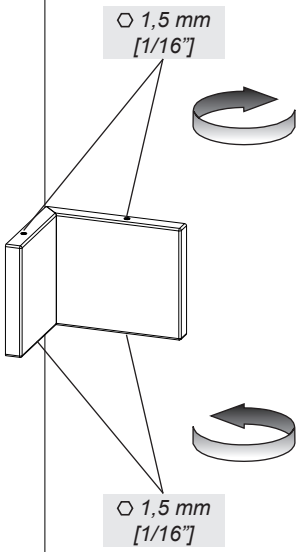

MANUTENZIONE
- Nel caso sia necessario sostituire uno o più componenti, contattare un rivenditore autorizzato o visitare il sito WWW.GESSI.COM
- Affidare la manutenzione del prodotto a personale qualificato

MAINTENANCE
- Should it be necessary to replace one or more components, contact an authorized retailer or visit WWW.GESSI.COM
- Product maintenance should be made only by qualified staff

ENTRETIEN
- S'il est nécessaire de remplacer un ou plusieurs composants, contacter un centre autorisé ou visiter le site WWW.GESSI.COM
- L'entretien du produit ne doit être effectué que par du personnel qualifié

WARTUNG
- Falls das Auswechseln von einem oder mehreren Bestandeilen erforderlich wird, kontaktieren Sie bitte einen autorisierten Fachhandel oder besuchen Sie unsere Website unter WWW.GESSI.COM
- Die Instandhaltung des Produktes sollte nur qualifiziertem Personal anvertraut werden.

MANUTENCIÓN
- En el caso de que sea necesario remplazar uno o más componentes, contacten con un revendedor autorizado o visiten el sitio WWW.GESSI.COM
- Encarguen sólo a personal calificado para el mantenimiento del producto

ОБСЛУЖИВАНИЕ
- В случае если будет необходимо заменить один или несколько компонентов, обратитесь к авторизованному дистрибьютору или посетите веб-сайт WWW.GESSI.COM
- Обслуживание изделия должен выполнить квалифицированный персонал.

ΣΥΝΤΗΡΗΣΗ
- Σε περίπτωση που είναι απαραίτητο να αντικαταστήσετε ένα ή περισσότερα εξαρτήματα, επικοινωνήστε με ένα εξουσιοδοτημένο κατάστημα πώλησης ή επισκεφθείτε τον ιστότοπο WWW.GESSI.COM
- Εμπιστευθείτε τη συντήρηση του προϊόντος σε διαπιστευμένο προσωπικό

保养
- 若需替换一个或者多个部件，请联系授权分销商或浏览WWW.GESSI.COM网站
- 请让合格人士负责产品保养工作