PROGRAMMA ACCESSORI
ACCESSORIES PROGRAM
PROGRAMME DU ACCESSOIRES
ZUBEHÖR PROGRAMM
PROGRAMA ACESORIOS
ЛИНИЯ АКСЕССУАРОВ
ΠΡΟΓΡΑΜΜΑ ΕΞΑΡΤΗΜΑΤΩΝ
浴室产品配件

Art. 56443

GESSI THE PRIVATE WELLNESS COMPANY®

GESSI SpA
Parco Gessi - 13037 Serravalle Sesia
(Vercelli) ITALY
Tel. +39 0163 454111
Fax +39 0163 459273
www.gessi.com - gessi@gessi.it

ART. 56443

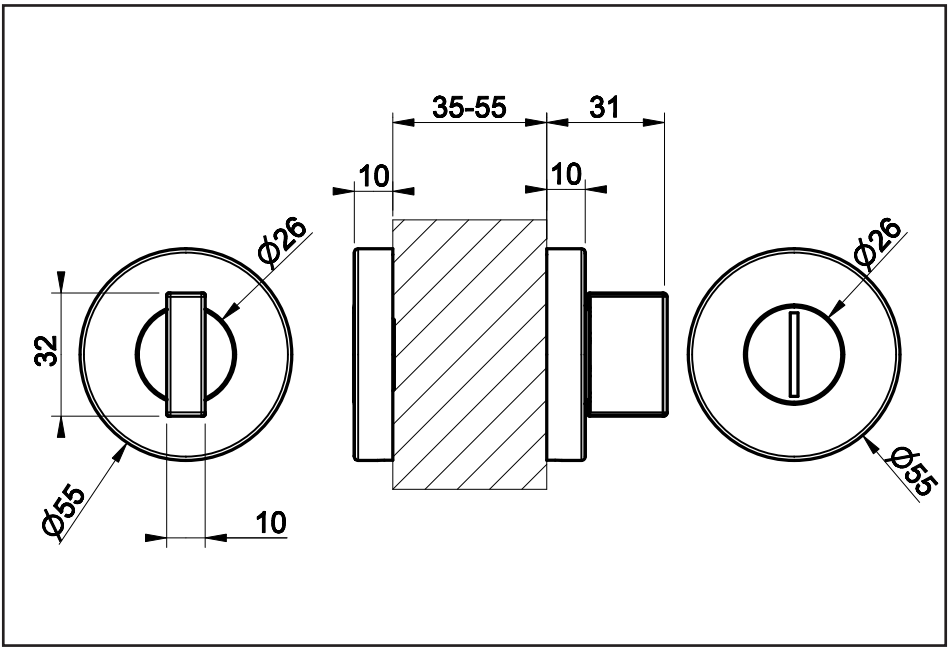

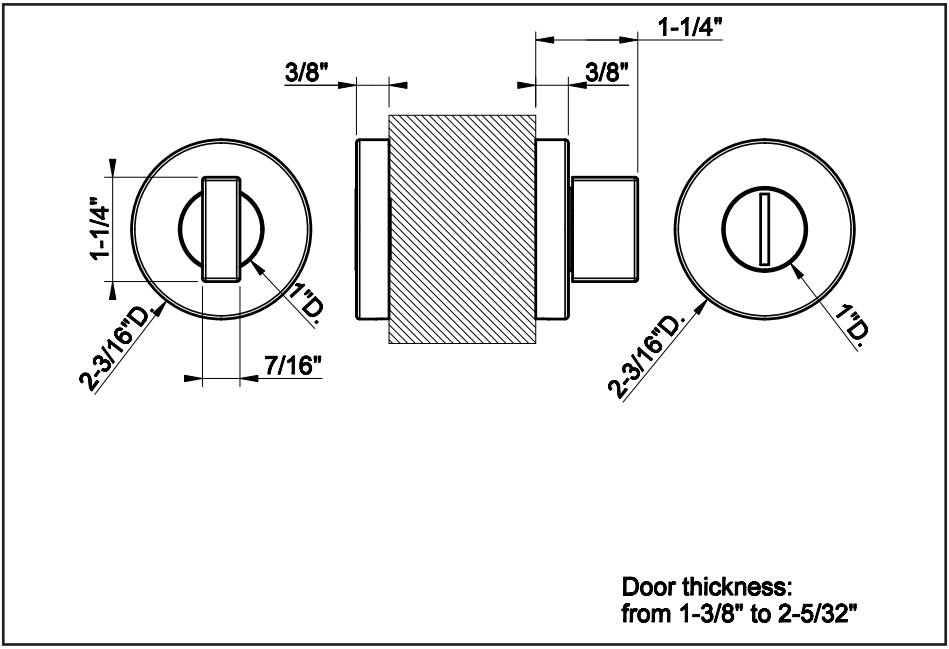

Door thickness:
from 1-3/8" to 2-5/32"

ATTENZIONE!
Prodotto non adatto per installazione su porte per via di fuga e/o uscita di emergenza.

WARNING!
Product not suitable for installation on escape route doors and/or emergency exits.

ATTENTION!
Produit non prévu pour une installation sur des portes pour les voies de secours et/ou les issues de secours.

ACHTUNG!
Produkt nicht geeignet für die Installation an Türen, die als Fluchtweg und/oder Notausgang dienen.

¡ATENCIÓN!
Producto no adecuado para instalación en puertas para vías de escape y/o salida de emergencia.

ВНИМАНИЕ!
Изделие не предназначено для установки на двери эвакуационных или аварийных выходов.

ΟΡΠΡΟΣΟΧΗ!
Προϊόν μη κατάλληλο για εγκατάσταση σε πόρτες που προορίζονται για οδούς διαφυγής ή/και εξόδους κινδύνου.

注意！
本产品不适合安装在逃生通道门和/或紧急出口门上。

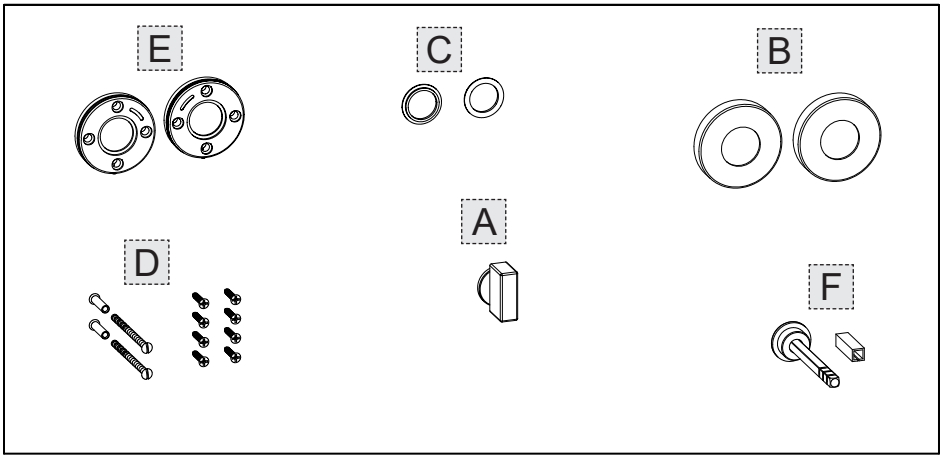

Contenuto della confezione:
A - Pomolo maniglia
B - Rosoni in finitura
C - Anelli in finitura
D - Viti di fissaggio
E - Flange di fissaggio
F - Perno quadro

Contenido de la caja:
A - Pomo de la maneta
B - Florones de acabado
C - Anillos de acabado
D - Tornillos de fijación
E - Brida de fijación
F - Perno cuadrado

Package content:
A - Knob of the handle
B - Finish round gaskets
C - Rings in matching finish
D - Tightening screws
E - Flange plate
F - Square pin

Содержимое упаковки:
A - Круглая ручка
B - Декоративные розетки
C - Декоративные кольца
D - Установочные винты
E - Крепежные фланцы
F - Квадратный штифт

Contenu de l'emballage:
A - Manette du levier
B - Garnitures rondes en finition
C - Bagues de finition
D - Vis de fixation
E - Brides de fixation
F - Axe carré

Περιεχόμενο συσκευασίας:
A - Πομολο χερουλιου
B - Ρόδακες φινιρίσματος
C - Δακτύλιοι με φινίρισμα
D - Βίδες στερέωσης
E - Φλάντζες στερέωσης
F - Τετράγωνος πείρος

Inhalt der Verpackung:
A - Knopf des Griffs
B - Rosetten für den Abschluss
C - Ringe in Ausführung
D - Befestigungsschrauben
E - Befestigungsflansch
F - Vierkantstift

包装内含：
A – 手柄旋钮
B – 装饰环
C – 饰面环
D – 固定螺钉
E – 固定法兰
F – 方形轴

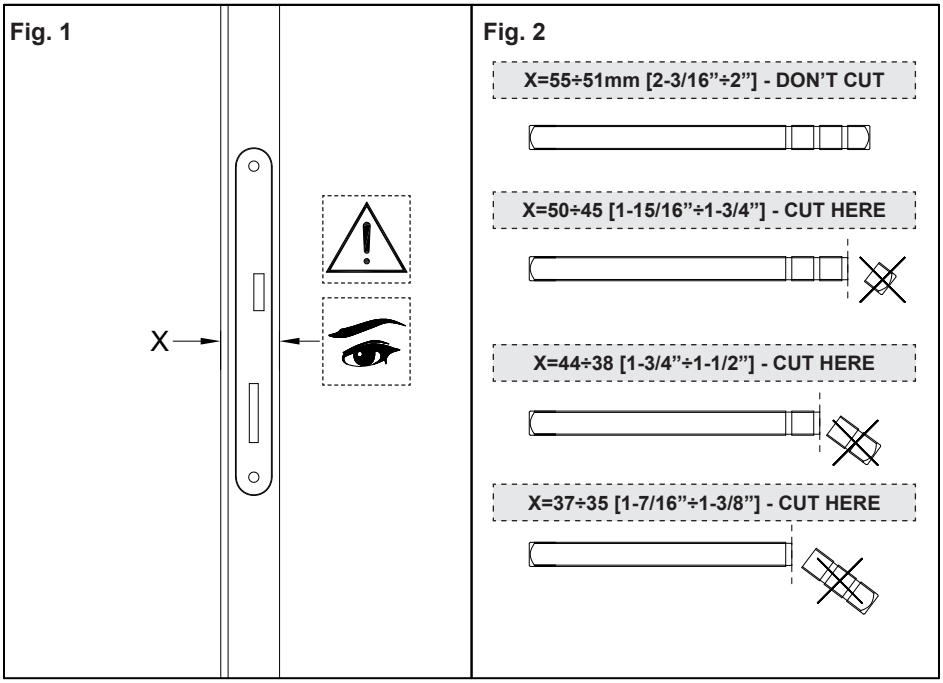
Fig. 1
X
Fig. 2
X=55÷51mm [2-3/16”÷2”] - DON’T CUT
X=50÷45 [1-15/16”÷1-3/4”] - CUT HERE
X=44÷38 [1-3/4”÷1-1/2”] - CUT HERE
X=37÷35 [1-7/16”÷1-3/8”] - CUT HERE

CASE 1

Fig. 3a

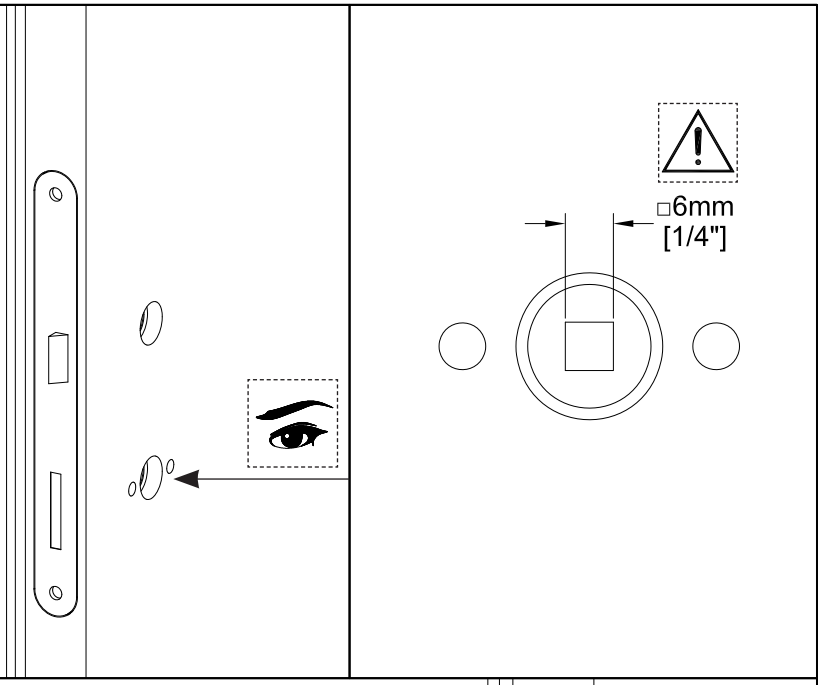

Fig. 4a

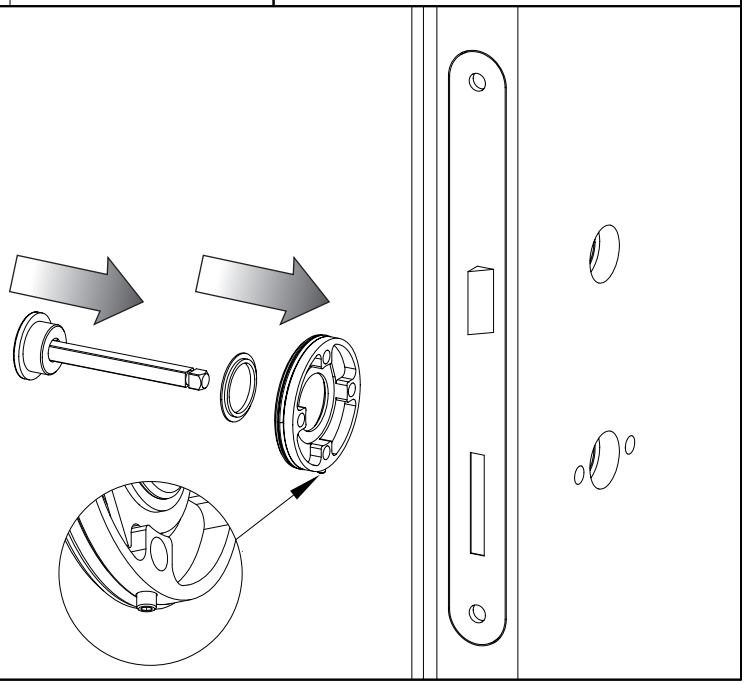

CASE 2

Fig. 3b

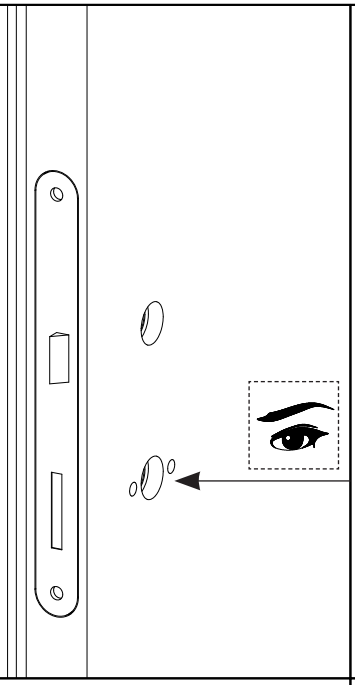

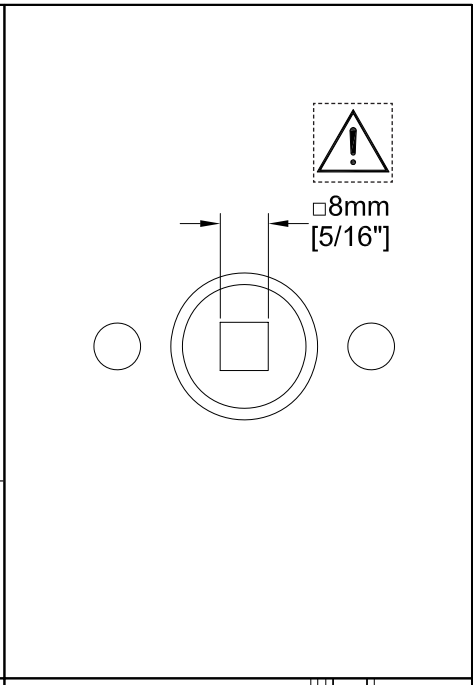

Fig. 4b

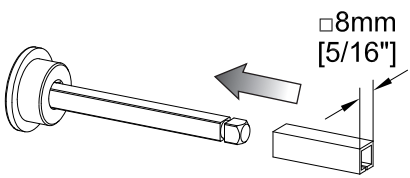

Fig. 5b

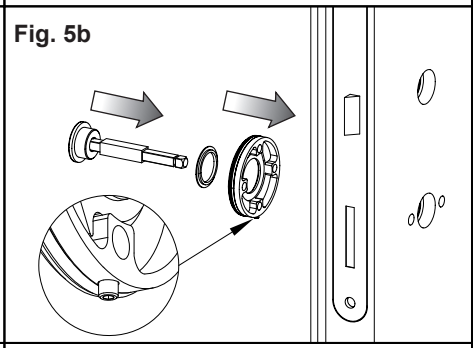

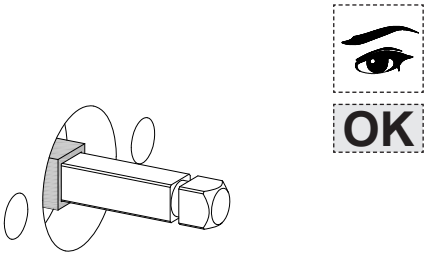

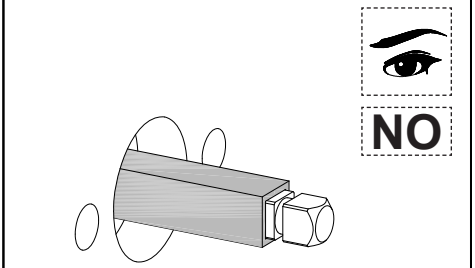

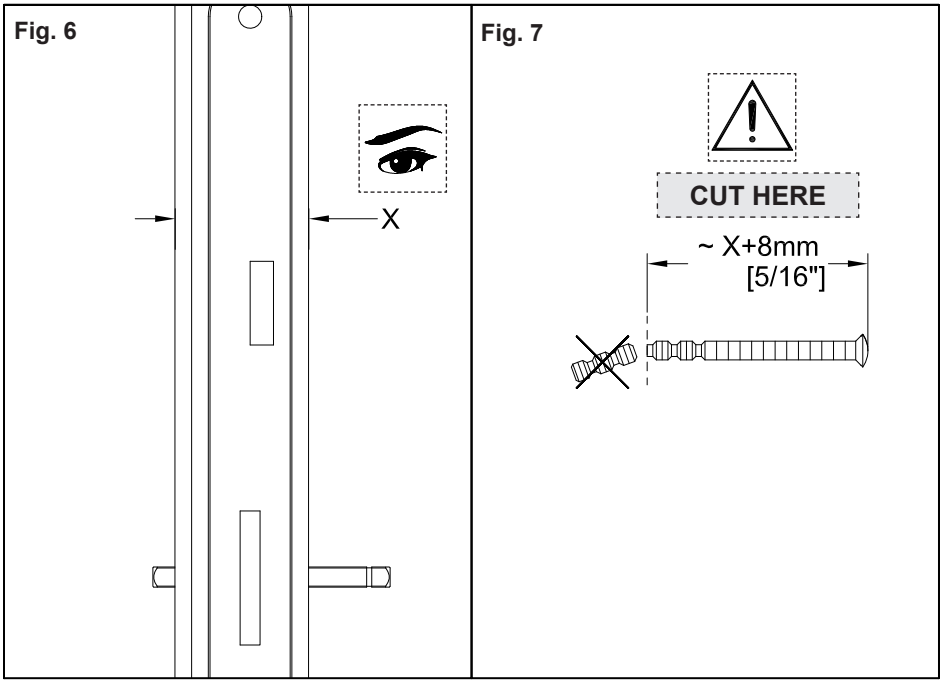
Fig. 6
X
Fig. 7
CUT HERE
~ X+8mm
[5/16"]

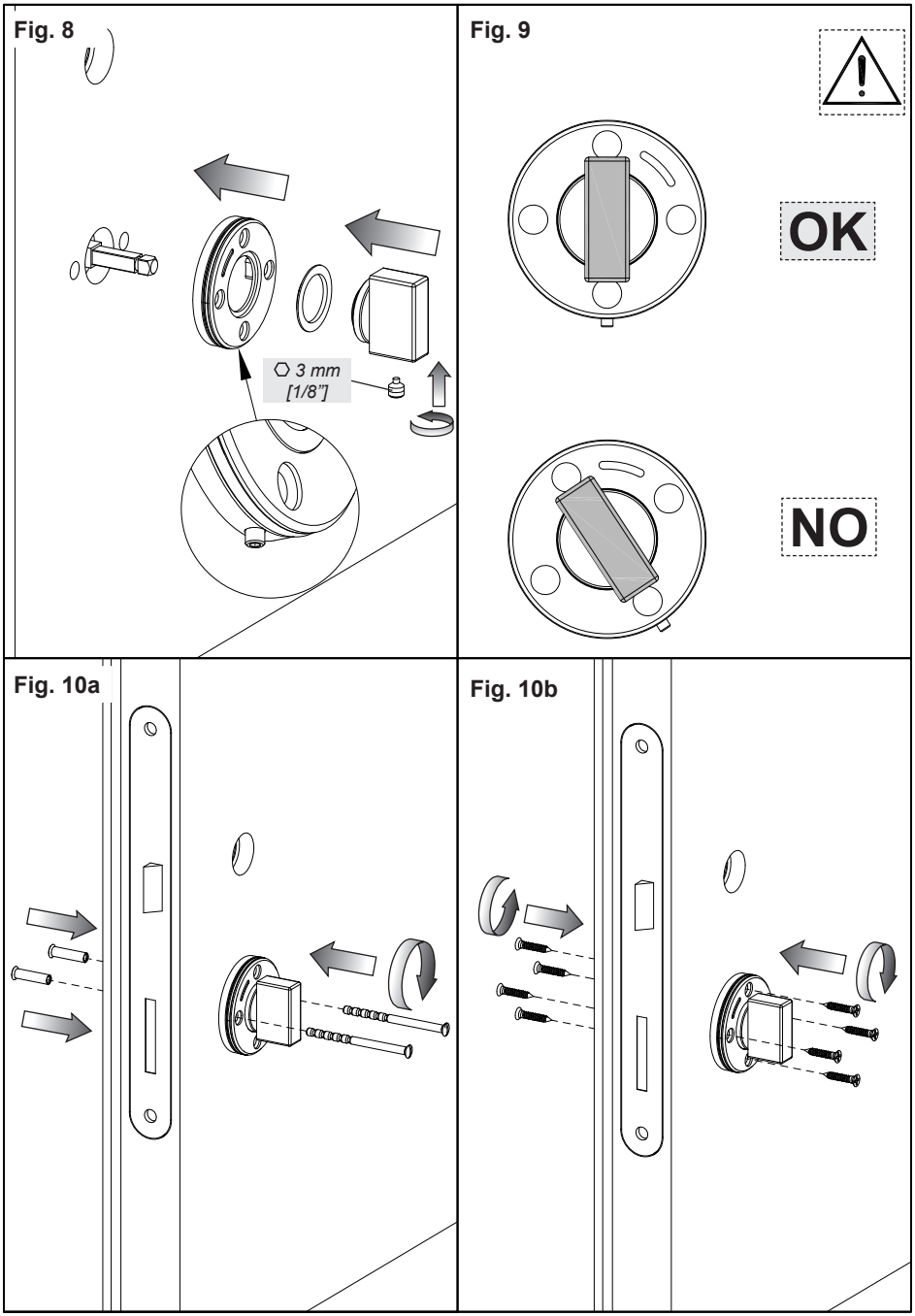
Fig. 8
3 mm
[1/8"]
Fig. 9
OK
NO
Fig. 10a
Fig. 10b

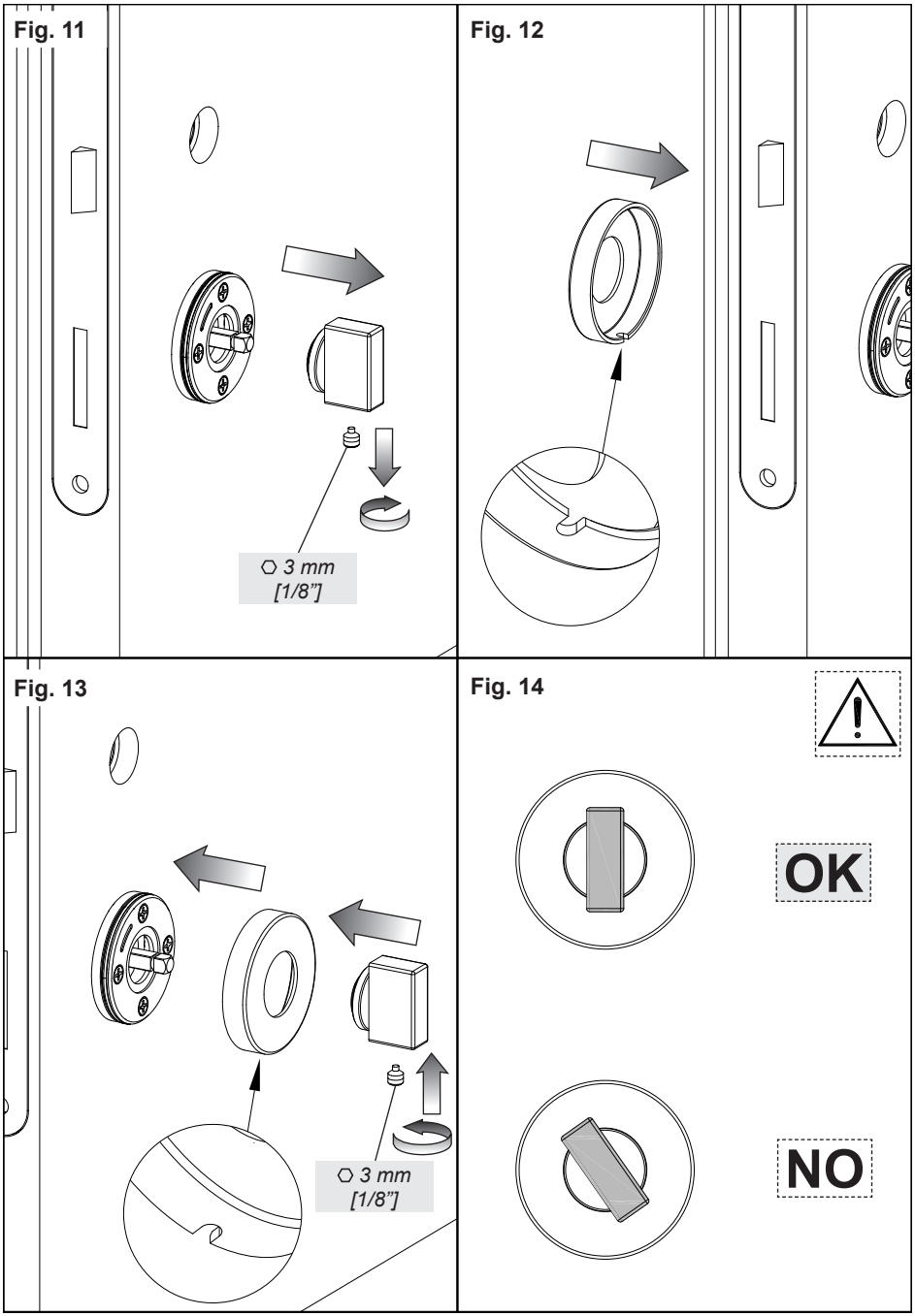
Fig. 11
⬡ 3 mm
[1/8”]
Fig. 12
Fig. 13
⬡ 3 mm
[1/8”]
Fig. 14
OK
NO

Fig. 15

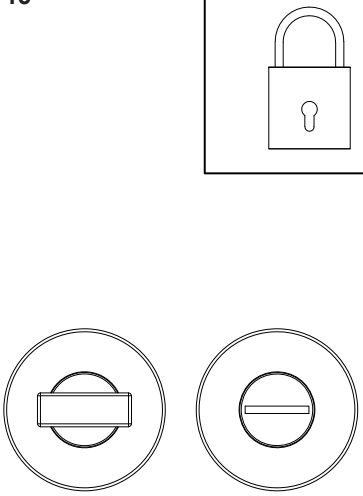

CLOSE

Fig. 16

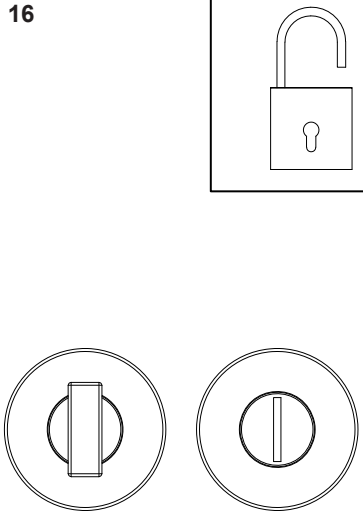

OPEN

MANUTENZIONE
- Nel caso sia necessario sostituire uno o più componenti, contattare un rivenditore autorizzato o visitare il sito WWW.GESSI.COM
- Affidare la manutenzione del prodotto a personale qualificato

MAINTENANCE
- Should it be necessary to replace one or more components, contact an authorized retailer or visit WWW.GESSI.COM
- Product maintenance should be made only by qualified staff

ENTRETIEN
- S'il est nécessaire de remplacer un ou plusieurs composants, contacter un centre autorisé ou visiter le site WWW.GESSI.COM
- L'entretien du produit ne doit être effectué que par du personnel qualifié

WARTUNG
- Falls das Auswechseln von einem oder mehreren Bestandeilen erforderlich wird, kontaktieren Sie bitte einen autorisierten Fachhandel oder besuchen Sie unsere Website unter WWW.GESSI.COM
- Die Instandhaltung des Produktes sollte nur qualifiziertem Personal anvertraut werden.

MANUTENCIÓN
- En el caso de que sea necesario remplazar uno o más componentes, contacten con un revendedor autorizado o visiten el sitio WWW.GESSI.COM
- Encarguen sólo a personal calificado para el mantenimiento del producto

ОБСЛУЖИВАНИЕ
- В случае если будет необходимо заменить один или несколько компонентов, обратитесь к авторизованному дистрибьютору или посетите веб-сайт WWW.GESSI.COM
- Обслуживание изделия должен выполнить квалифицированный персонал.

ΣΥΝΤΗΡΗΣΗ
- Σε περίπτωση που είναι απαραίτητο να αντικαταστήσετε ένα ή περισσότερα εξαρτήματα, επικοινωνήστε με ένα εξουσιοδοτημένο κατάστημα πώλησης ή επισκεφθείτε τον ιστότοπο WWW.GESSI.COM
- Εμπιστευθείτε τη συντήρηση του προϊόντος σε διαπιστευμένο προσωπικό

保养
- 若需替换一个或者多个部件，请联系授权分销商或浏览WWW.GESSI.COM网站
- 请让合格人士负责产品保养工作