PROGRAMMA MISCELAZIONE BAGNO
BATH MIXING PROGRAM
PROGRAMME DU MITIGEUR POUR LA SALLE DE BAIN
BAD-MISCHUNGSPROGRAMM
PROGRAMA MEZCLADORES BAÑO
ПРОГРАММА СМЕСИТЕЛЕЙ ДЛЯ ВАННОЙ
ΛΟΥΤΡΟ ΠΟΥ ΑΝΑΜΙΓΝΥΕΙ ΤΟ ΠΡΟΓΡΑΜΜΑ
浴室混水产品

PERLE

Art. 74032	Art. 74034	Art. 74036
Art. 74132	Art. 74134	Art. 74136
Art. 74232	Art. 74234	Art. 74236
Art. 74332	Art. 74334	Art. 74336
Art. 74432	Art. 74434	Art. 74436
Art. 74532	Art. 74534	Art. 74536
Art. 74632	Art. 74634	Art. 74636
Art. 74732	Art. 74734	Art. 74736
Art. 74832	Art. 74834	Art. 74836
Art. 74932	Art. 74934	Art. 74936

GESSI THE PRIVATE WELLNESS COMPANY®

GESSI SpA
Parco Gessi - 13037 Serravalle Sesia
(Vercelli) ITALY
Tel. +39 0163 454111
Fax +39 0163 459273
www.gessi.com - gessi@gessi.it

ART. 74032-74132-74232-74332-74432-74532-74632

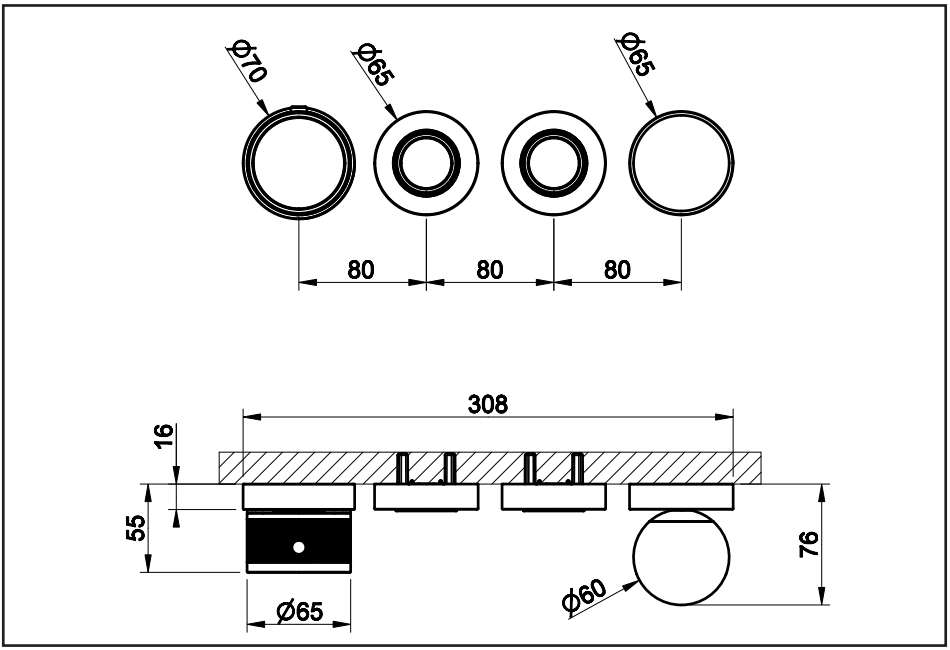

ART. 74732-74832-74932

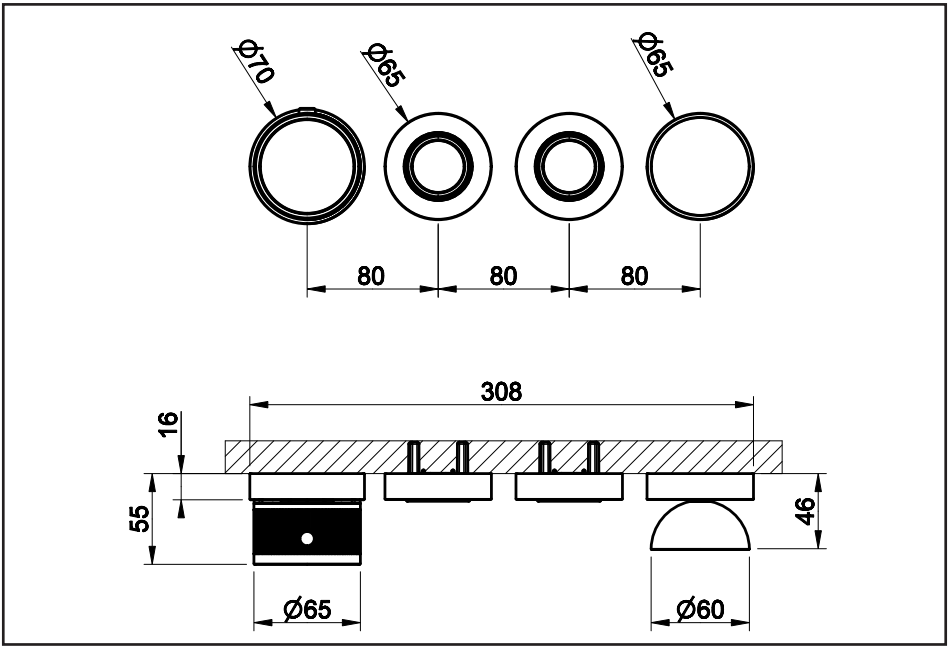

ART. 74034-74134-74234-74334-74434-74534-74634

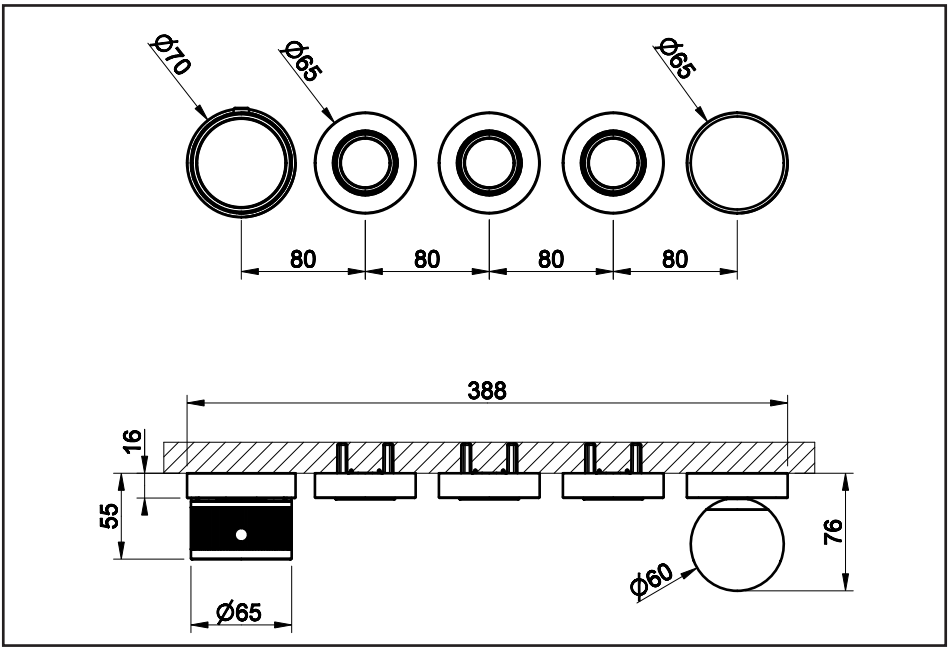

ART. 74734-74834-74934

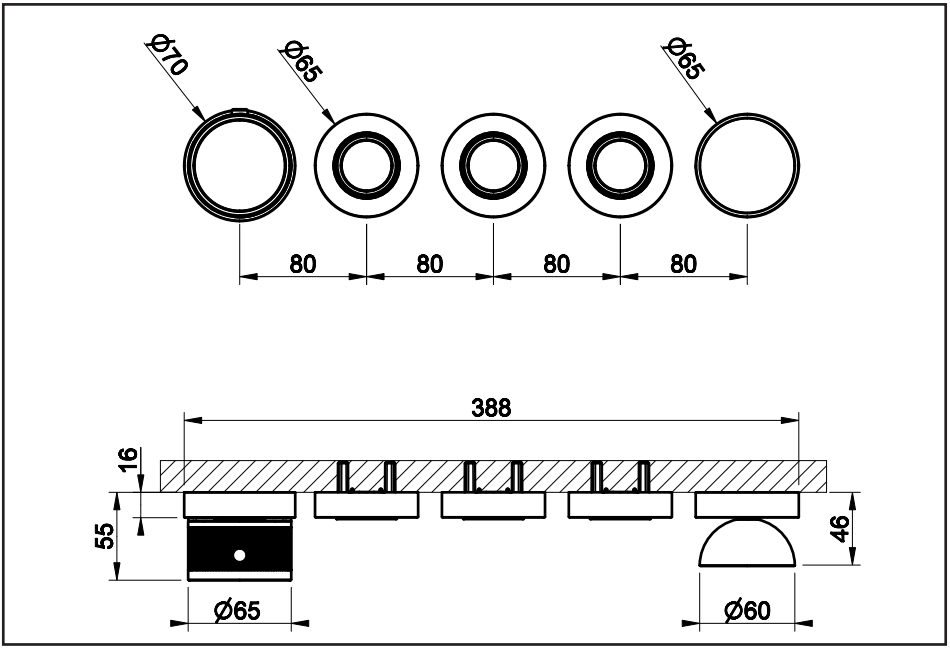

ART. 74036-74136-74236-74336-74436-74536-74636

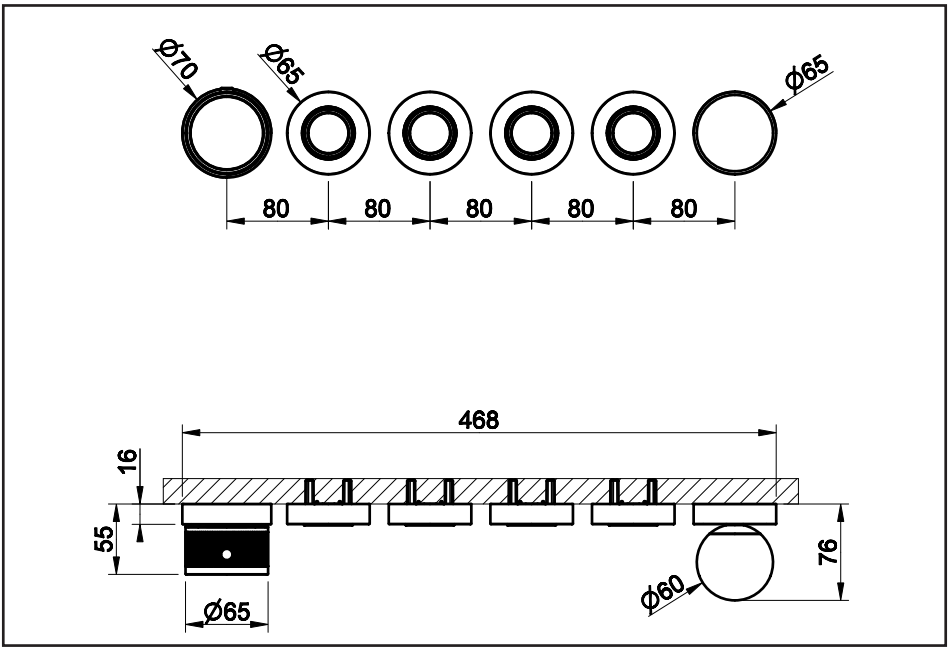

ART. 74736-74836-749360

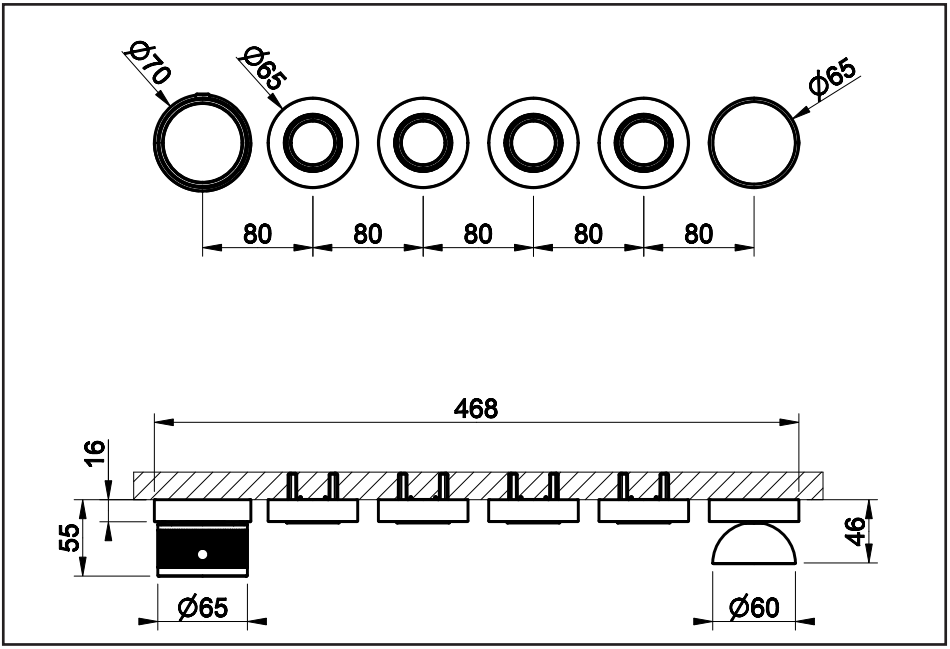

Prima dell'installazione e messa in funzione

Attenzione! I tubi d'alimentazione devono essere sciacquati con cura prima dell'installazione del dispositivo, in modo che non rimangano trucioli, residui di saldatura o canapa, o altre impurità all'interno dei tubi. Attraverso tubazioni non sciacquate a fondo o attraverso la rete idrica generale, nel dispositivo possono entrare corpi estranei in grado di danneggiare guarnizioni/o-ring. Si raccomanda pertanto di dotare anche l'impianto generale di filtri.

CARATTERISTICHE TECNICHE:
- Blocco di sicurezza a 38°C
- Temperatura min. di esercizio 3°C - consigliata 15°C. - FREDDA
- Temperatura max di esercizio 80°C - consigliata 65°C. - CALDA
- Differenziale termico consigliato 50°C
- Sistema di sicurezza con blocco dell'erogazione in caso di mancanza di una delle due acque
- Pressione massima d'esercizio 5 bar
- Pressione d'esercizio consigliata 3 bar (in caso di pressione dell'acqua superiore ai 5 bar si consiglia l'installazione di riduttori di pressione)
- Per garantire il funzionamento ottimale del prodotto è importante che le pressioni in ingresso (acqua calda e acqua fredda) siano bilanciate con una differenza di pressione non superiore a Δp 0,5 bar

FUNZIONAMENTO:
- Sia con scaldabagni a gas che elettrici ad accumulo
- Impianti centralizzati
- Caldaie murali
- Filtri per il trattenimento delle impurità

Attenzione: consultare il proprio idraulico di fiducia per la scelta del dispositivo di riscaldamento dell'acqua più idoneo.

Before installation and setting to work

Attention! The feeding pipes have to be rinsed carefully before the installation of the device so that there won't remain shavings, sealing or hemp residues, or other impurities inside the pipes. Through pipes not thoroughly rinsed or through the general water network, in the device foreign bodies can enter that could damage gaskets /o-ring. So filters should be installed also on the general system.

TECHNICAL FEATURES:
- Safety lock at 38°C
- Minimum working temperature 3°C - recommended 15°C - COLD
- Maximum working temperature 80°C - recommended 65°C - HOT
- Recommended thermal differential 50°C
- Safety system with flow stop in case of lack of one of the two waters
- Maximum working pressure 5 bar
- Recommended working pressure 3 bar (in case of water pressure higher than 5 bar it is recommended to install pressure reducers)
- To ensure that the product operates optimally, it is essential that the inlet pressures (hot and cold water) are balanced with a pressure difference of no more than a Δp of 0.5 bar

OPERATION:
- Either with gas or electric accumulation boilers
- Centralised systems
- Wall boilers
- Filters for impurity holding

Warning: contact the plumber for the choice of the best water heating device.

Avant l'installation et la mise en fonction

Attention! Les tuyaux d'alimentation doivent être rincés avec soin avant l'installation du dispositif, de sorte que ils ne restent pas de copeaux, des restes de soudage ou de chanvre, ou d'autres impuretés à l'intérieur des tuyaux. A travers les conduites non rincées à fond ou à travers le réseau hydrique général, dans le dispositif peuvent entrer des corps étrangers à même de détériorer les gaines/o-ring.On recommande ainsi d'installer des filtres également sur le système général.

CARACTÉRISTIQUES TECHNIQUES:
- Bloc de sécurité à 38°C
- Température min. d'exercice 3°C - conseillée 15°C - FROIDE
- Température max. d'exercice 80°C - conseillée 65°C - CHAUDE
- Différentiel thermique conseillé 50°C
- Système de sécurité avec le bloc de la distribution en cas de manque d'une des deux eaux
- Pression maximum d'exercice 5 bar
- Pression d'exercice conseillée 3 bar (en cas de pression de l'eau supérieure aux 5 bar nous conseillons l'installation de réducteurs de pression)
- Pour garantir un fonctionnement optimal du produit, il est important que les pressions d'entrée (eau chaude et eau froide) soient équilibrées avec une différence de pression ne dépassant pas Δp 0,5 bar

FONCTIONNEMENT:
- Soit avec des chauffe-eaux à gaz, électriques à accumulation
- Installations centrales
- Chaudières au mur
- Filtres pour la rétention des impuretés

Attention: consulter le plombier pour le choix du dispositif de réchauffement de l'eau le plus approprié.

Vor der Installation und Inbetriebnahme

Achtung! Bevor die Vorrichtung zu installieren, bitte spülen Sie die Zuleitungsröhre sorgfältig aus, um alle Spannen, Schweiß- und. Hanfrückstände bzw. alle Verunreinigungen vom Inneren der Röhre zu entfernen. Durch nicht sorgfältig gespülte Rohrleitungen bzw. durch das allgemeine Wassernetz können Fremdkörper in den Korpen eintreten, die die Dichtungen bzw. die O-Ringe beschädigen können. Es ist dann empfehlenswert, die allgemeine Anlage mit Filtern auszustatten.

TECHNISCHE EIGENSCHAFTEN:
- Sicherheitsblockierung bei 38°C
- Minimale Betriebstemperatur 3°C - empfehlenswert 15°C - KALT
- Maximale Betriebstemperatur 80°C - empfehlenswert 65°C - WARM
- Empfohlenes Thermodifferential 50°C
- Sicherheitssystem zum Unterbrechen der Wasserabgabe, sollte eine der beiden Wasserzuleitungen ausfallen
- Maximaler Betriebsdruck 5 bar
- Empfohlener Betriebsdruck 3 bar (sollte der Wasserdruck einen Wert von 5 bar überschreiten, empfiehlt es sich Druckminderventile zu installieren)
- Um einen optimalen Betrieb des Produkts zu gewährleisten, ist es wichtig, dass die Eingangsdrücke (Warm- und Kaltwasser) mit einer Druckdifferenz von höchstens Δp 0,5 bar ausgeglichen sind

FUNKTIONSTÄTIGKEIT:
- Sowohl mit Gasbadeofen, als auch mit elektrischen Heißwasserspeichern
- Zentralisierte Anlagen
- Wandheizkessel
- Filter zum Zurückhalten von Verunreinigungen

Achtung: zur Wahl der best anpassenden Wasserheizvorrichtung, bitte wenden Sie sich an Ihren Vertrauensinstallateur.

Antes de la instalación y la puesta en función

¡Cuidado! Los tubos de alimentación tienen que ser enjuagados escrupulosamente antes de instalar el dispositivo de manera que no haya virutas, residuos de soldadura o cáñamo u otras impurezas al interior de los tubos. A través de los tubos no perfectamente enjuagados o de la red hídrica general pueden entrar en el dispositivo unos cuerpos extraños que pueden dañar guarniciones/o-rings. Les recomendamos por lo tanto que instalen los filtros en la planta general también.

CARACTERÍSTICAS TÉCNICAS:
- Bloqueo de seguridad a 38°C
- Temperatura mín. de ejercicio 3°C - recomendada 15 °C - FRÍA
- Temperatura máx. de ejercicio 80°C - recomendada 65°C - CALIENTE
- Diferencial térmico recomendado 50°C
- Sistema de seguridad con bloqueo de seguridad en caso de falta de una de las dos aguas
- Presión máxima de ejercicio 5 bar
- Presión de ejercicio aconsejada 3 bar (en caso de presión del agua superior a los 5 bar, les aconsejamos instalar unos reductores de presión)
- Para garantizar un funcionamiento óptimo del producto, es importante que las presiones de entrada (agua caliente y agua fría) estén equilibradas con una diferencia de presión no superior a Δp 0,5 bar

FUNCIONAMIENTO:
- Con calderas tanto de gas como eléctricos por acumulación
- Instalaciones centralizadas
- Calderas murales
- Filtros para la retención de las impurezas

Cuidado: consúltense con su fontanero para elegir el dispositivo de calefacción del agua más adecuado.

Перед установкой и началом использования

Внимание! Перед установкой смесителя необходимо тщательно промыть водопроводные трубы, чтобы в них не оставались стружка, шлак от сварки, лен или другие посторонние тела. Через плохо промытые водопроводные трубы или через общую водопроводную сеть в смеситель могут попасть посторонние тела, способные повредить уплотнения и уплотнительные кольца. Поэтому, рекомендуется оснастить фильтрами также и общую систему.

ТЕХНИЧЕСКИЕ ХАРАКТЕРИСТИКИ:
- Предохранительное ограничение температуры на 38°C
- Минимальная рабочая температура 3°C - рекомендованная 15°C - ХОЛОДНАЯ
- Максимальная рабочая температура: 80°C - екомендованная 65°C - ГОРЯЧАЯ
- Рекомендуемая разница температуры: 50°C
- Предохранительная система с перекрытием подачи в случае отсутствия холодной или горячей воды
- Максимальное рабочее давление: 5 бар
- Рекомендованное рабочее давление 3 бар (в случае давления воды, превышающего 5 бар, рекомендуется установка редукторов давления)
- Для обеспечения оптимальной работы изделия важно, чтобы значения давления на входе (горячей и холодной воды) были сбалансированы, при этом разница значений не должна превышать Δp 0,5 бар

РАБОТА:
- Как с газовыми водонагревателями, так и с электроводонагревателями накопительного типа
- Централизованные системы
- Настенные котлы
- Фильтры-ловители для удержания загрязненности

Внимание: для выбора наиболее пригодного средства нагрева воды обращайтесь к вашему сантехнику.

Πριν απο την εγκατασταση και εναρξη της λειτουργιας

Προσοχή! Οι σωλήνες τροφοδοσίας πρέπει να ξεπλένονται προσεχτικά πριν από την εγκατάσταση της μπαταρίας προκειμένου να αποφευχθεί η παρουσία ψηγμάτων, υπολειμμάτων συγκολλητικής ουσίας ή στουπιού, ή άλλων ακαθαρσιών μέσα στους σωλήνες. Μέσα από όχι τέλεια καθαρισμένους σωλήνες ή μέσα από το γενικό δίκτυο παροχής νερού, στην μπαταρία μπορεί να εισχωρήσουν ξένα σώματα τα οποία μπορούν να προκαλέσουν ζημιά στα παρεμβύσματα / στους δακτύλιους κυκλικής διατομής. Έτσι λοιπόν θα πρέπει να τοποθετηθούν φίλτρα στο γενικό σύστημα.

ΤΕΧΝΙΚΑ ΧΑΡΑΚΤΗΡΙΣΤΙΚΑ:
- Εμπλοκή ασφαλείας στους 38°C
- Ελάχιστη θερμοκρασία λειτουργίας 3°C - συνιστώμενη 15°C - ΚΡΥΟ
- Μέγιστη θερμοκρασία λειτουργίας 80°C - συνιστώμενη 65°C - ΖΕΣΤΟ
- Συνιστώμενο θερμικό διαφορικό 50°C
- Σύστημα ασφαλείας με εμπλοκή της παροχής σε περίπτωση απουσίας του ενός από τα δύο νερά
- Μέγιστη πίεση λειτουργίας 5 bar
- Συνιστώμενη πίεση λειτουργίας 3 bar (σε περίπτωση πίεσης του νερού μεγαλύτερη από 5 bar συνιστάται η τοποθέτηση μειωτήρων πίεσης)
- Για την εξασφάλιση της βέλτιστης λειτουργίας του προϊόντος, οι εισερχόμενες πιέσεις (ζεστό νερό και κρύο νερό) είναι σημαντικό να εξισορροπούνται με διαφορά πίεσης όχι πάνω από Δp 0,5 bar

ΛΕΙΤΟΥΡΓΙΑ:
- Είτε με θερμοσίφωνες αερίου είτε με ηλεκτρικούς συσσώρευσης
- Κεντρικές μονάδες
- Λέβητες τοίχου
- Φίλτρα για την συγκράτηση των ακαθαρσιών

Προσοχή: συμβουλευτείτε τον υδραυλικό της εμπιστοσύνης σας για την επιλογή της πιο κατάλληλης διάταξης θέρμανσης του νερού.

在安装和使用前

小心！ 安装本设备之前需要仔细清洗水管，确保管道里面不存留金属屑、焊接后的残渣或麻丝，或者是其他脏物。异质也能通过未深度冲洗的水管或更广义的水网管道进入装置，从而损坏垫圈/O形密封圈。为此建议为总水管网配置过滤器。

技术参数：
- 38° C 安全模块
- 最小工作温度3° C-建议温度15° C—冷水
- 最大工作温度80° C-建议温度65° C—热水
- 建议温差为50° C
- 缺少冷水或热水时启用停止出水的安全系统
-最大工作压力为5巴
-建议采用的工作压力为3巴（如果水压超过5巴建议安装减压阀）
- 为确保产品的最佳运行状态，进水压力（热水和冷水）必须保持平衡，压差不超过 Δp 0.5 bar

运行：
-可用燃气热水器或蓄热式电热水器
-中央设备系统
-壁挂式锅炉
-杂质处理过滤器

注意：请咨询可信赖的水工以选择最合适的水加热设备。

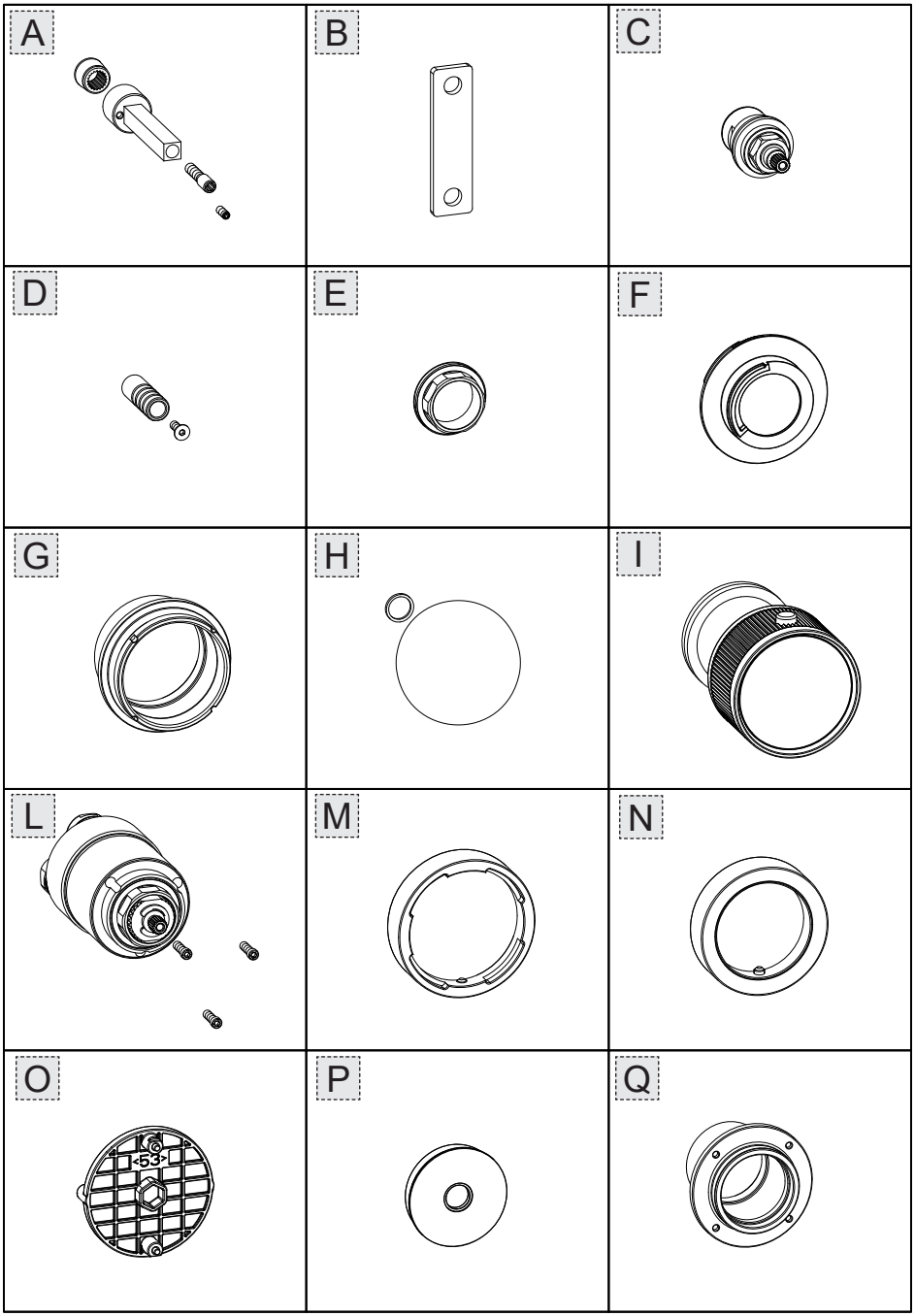
A
B
C
D
E
F
G
H
I
L
M
N
O
P
Q
<53>

ONLY FOR ART. 74032-74132-74232-74332-74432-74532-74632-74732-74832-74932

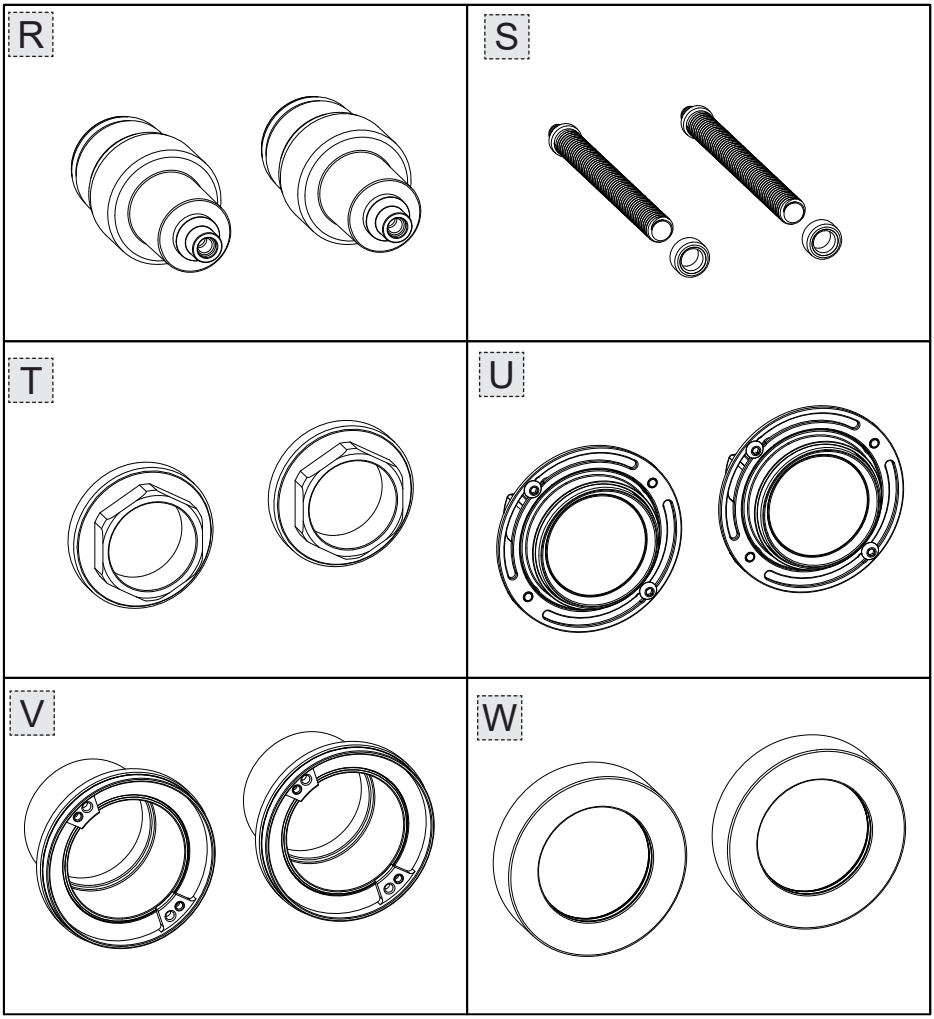

ONLY FOR ART. 74034-74134-74234-74334-74434-74534-74634-74734-74834-74934

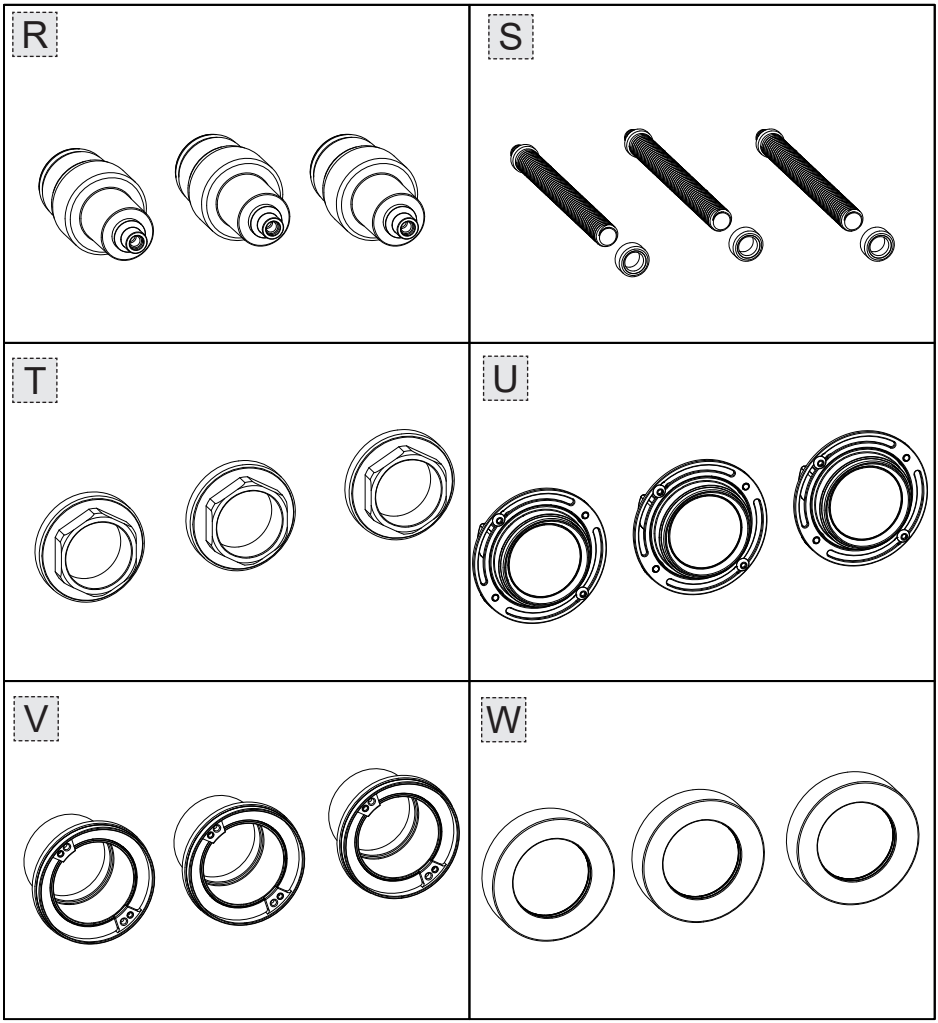

ONLY FOR ART. 74036-74136-74236-74336-74436-74536-74636-74736-74836-74936

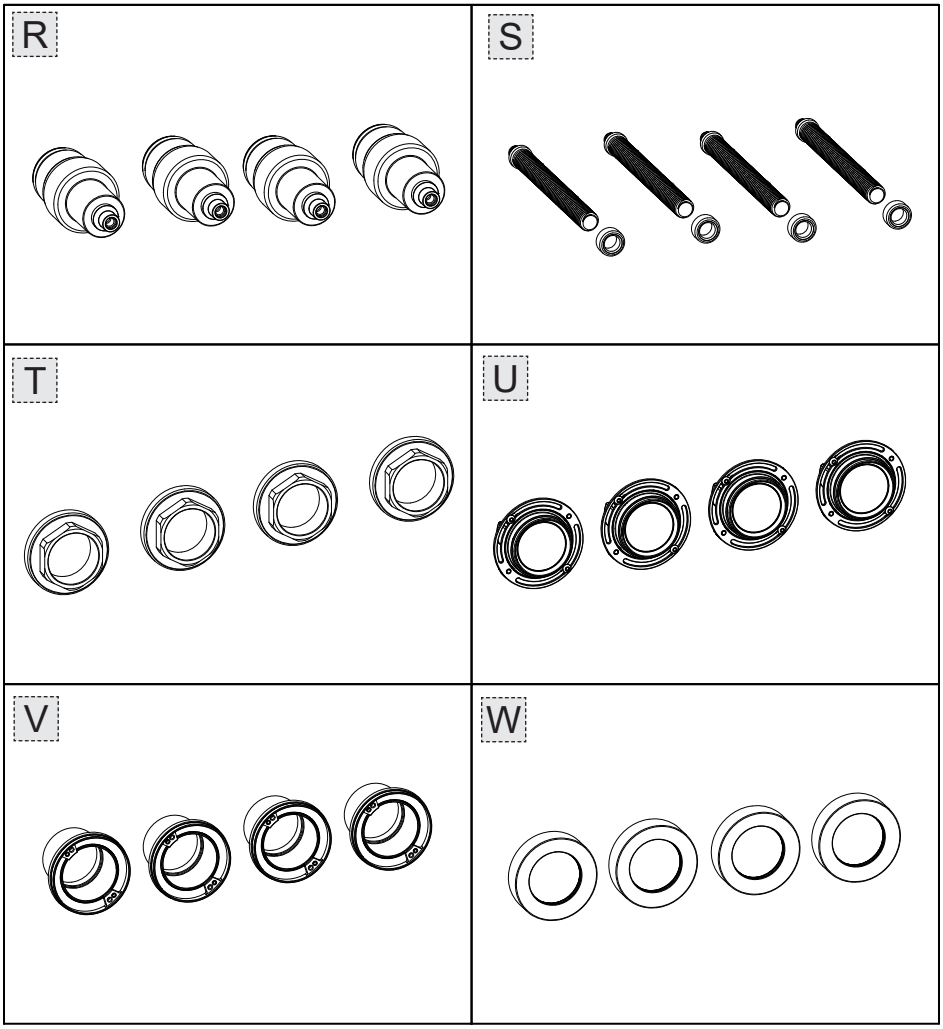

Contenuto della confezione:
A - Kit prolunga per comando portata
B - Dima di regolazione
C - Vitone
D - Kit prolunga per comando temperatura
E - Ghiera di serraggio cartuccia termostatica
F - Fermo di regolazione della temperatura
G - Ghiera di serraggio cartuccia termostatica
H - Maniglia regolazione portata
I - Maniglia per regolazione temperatura
L - Cartuccia termostatica
M - Ghiera in finitura
N - Boccola di finitura
O - Chiave di installazione
P - Anello indicatore
Q - Ghiera di serraggio
R - Deviatore a pulsante
S - Kit prolunga per deviatore a pulsante
T - Ghiera di serraggio deviatore a pulsante
U - Placca pulsante
V - Ghiera di serraggio deviatore a pulsante
W - Piastra di finitura

Contenu de l'emballage:
A - Kit de prolongation pour commande débit
B - Gabarit de réglage
C - Tête
D - Kit rallonge pour commande température
E - Collier de serrage du cartouche thermostatique
F - Arrêts de réglage de la température
G - Collier de serrage du cartouche thermostatique
H - Poignée réglage débit
I - Poignée réglage température
L - Cartouche thermostatique
M - Virole en finition
N - Douille de finition
O - Clé d'installation
P - Bague indicateur
Q - Virole de fixation cartouche
R - Inverseur à bouton-poussoir
S - Kit de prolongation pour inverseur à bouton-poussoir
T - Bague de serrage pour inverseur à bouton-poussoir
U - Plaque avec bouton-poussoir
V - Bague de serrage pour inverseur à bouton-poussoir
W - Plaque de finition

Package content:
A - Prolongation kit for flow control
B - Adjustment template
C - Head valve
D - Temperature control extension kit
E - Thermostatic cartridge tightening ring nut
F - Temperature adjustment stop
G - Thermostatic cartridge tightening ring nut
H - Flow rate adjustment handle
I - Handle for temperature adjustment
L - Thermostatic cartridge
M - Finish ring nut
N - Finish bush
O - Installation wrench
P - Dial ring
Q - Cartridge fastening ring nut
R - Pushbutton diverter
S - Prolongation kit for pushbutton diverter
T - Clamping collar for pushbutton diverter
U - Plate with button
V - Clamping collar for pushbutton diverter
W - Finish plate

Inhalt der Verpackung:
A - Verlängerungsbausatz für die Steuerung der Durchflussleistung
B - Schablone für Einstelltätigkeiten
C - Oberteil
D - Verlängerungsbausatz für die Temperatursteuerung
E - Gewindehülse zum Festziehen der thermostatischen Kartusche
F - Feststellvorrichtung für die Temperatureinstellung
G - Gewindehülse zum Festziehen der thermostatischen Kartusche
H - Handgriff zur Strömungsregelung
I - Griff zur Temperatureinstellung
L - Thermostatische Kartusche
M - Gewindehülse für den Abschluss
N - Abschlussbuchse
O - Installationsschlüssel
P - Anzeigering
Q - Verschraubung Kartusche
R - Druckknopfumstellventil
S - Verlängerungsbausatz für den Druckknopfumstellventil
T - Gewindehülse zum Festziehen vom Druckknopfumstellventil
U - Druckknopfplakette
V - Gewindehülse zum Festziehen vom Druckknopfumstellventil
W - Endbearbeitungsplatte

Contenido de la caja:

A - Juego de prolongación para mando caudal
B - Plantilla de regulación
C - Montura
D - Juego alargadera para mando temperatura
E - Virola de cierre cartucho termostático
F - Retén de regulación de la temperatura
G - Virola de cierre cartucho termostático
H - Maneta regulación del caudal
I - Maneta para la regulación de la temperatura
L - Cartucho termostático
M - Virola de acabado
N - Buje de acabado
O - Llave de instalación
P - Anillo indicador
Q - Virola de fijación del cartucho
R - Desviador de botón
S - Juego de prolongación para desviador de botón
T - Virola de cierre desviador de botón
U - Placa botón
V - Virola de cierre desviador de botón
W - Plancha de acabado

Περιεχόμενο συσκευασίας:

A - Κιτ προέκτασης για εντολή παροχής
B - Ιχνάριο ρύθμισης
C - Μεγάλη βίδα
D - Κιτ προέκτασης για χειρισμό θερμοκρασίας
E - Δακτύλιος σύσφιξης θερμοστατικού φυσιγγίου
F - Στοπ ρύθμισης της θερμοκρασίας
G - Зажимное кольцо термостатического картриджа
H - Λαβή ρύθμισης παροχής
I - Λαβή για ρύθμιση θερμοκρασίας
L - Θερμοστατικό φυσίγγιο
M - Δακτύλιος φινιρίσματος
N - Δακτύλιος φινιρίσματος
O - Κλειδί εγκατάστασης
P - Δακτύλιος ένδειξης
Q - Δακτύλιος σύσφιξης φυσιγγίου
R - Εκτροπέας με πλήκτρο
S - Κιτ προέκτασης για εκτροπέα με πλήκτρο
T - Δακτύλιος σύσφιξης εκτροπέα με πλήκτρο
U - Πλάκα πλήκτρου
V - Δακτύλιος σύσφιξης εκτροπέα με πλήκτρο
W - Πλάκα φινιρίσματος

Содержимое упаковки:

A - Набор удлинения для контроля расхода
B - Регулировочный шаблон
C - Букса
D - Комплект удлинителя для управления температурой
E - Зажимное кольцо термостатического картриджа
F - Регулировочный стопор температуры
G - Virola de cierre cartucho termostático
H - Ручка для регулировки производительности
I - Регулировочная ручка температуры
L - Термостатический картридж
M - Декоративное кольцо
N - Отделочная втулка
O - Ключ для установки
P - Кольцо-указатель
Q - Крепежная гайка картриджа
R - Кнопочный переключатель
S - Набор удлинения для кнопочного переключателя
T - Зажимное кольцо для кнопочного переключателя
U - Плита с кнопкой
V - Зажимное кольцо для кнопочного переключателя
W - Декоративная накладка

包装内含:

A – 流量控制延长套装
B – 调节模板
C – 头阀
D – 温度控制装置加长套件
E – 恒温阀芯锁止环
F – 温度调节手柄锁止器
G – 恒温阀芯锁止环
H – 流量调节手柄
I – 温度调节手柄
L – 恒温阀芯
M – 精工螺母
N – 装饰口圈
O – 安装扳手
P – 指示环
Q – 阀芯固定用环形螺母
R – 换向按钮
S – 换向按钮延长套装
T – 换向按钮锁定环
U – 按钮面板
V – 换向按钮锁定环
W – 装饰面板

ATTENZIONE: la rappresentazione dell'installazione del miscelatore termostatico è stata basata solo sull'articolo a 2 uscite essendo la medesima per tutti i prodotti precedentemente elencati.

WARNING: the representation of the installation of the thermostatic mixer is based only on item with 2 outlets since it is the same for all previously mentioned products.

ATTENTION: la représentation de l'installation du mitigeur thermostatique se base seulement sur l'article à 2 sorties étant la même pour tous les produits énumérés auparavant.

ACHTUNG: Die Darstellung für die Installation der thermostatischen Mischbatterie stützt sich nur auf den Artikel mit 2 Ausgängen, da diese für alle zuvor aufgeführten Produkte gleich ist.

CUIDADO: la representación de la instalación del mezclador termostático se basa en la referencia de 2 salidas, con ser ésta la misma para todos los productos anteriormente mencionados.

ВНИМАНИЕ: изображение установки термостатического смесителя было основано только на артикуле с 2 выходами, поскольку она одинакова для всех перечисленных выше артикулов.

ΠΡΟΣΟΧΗ: η απεικόνιση της εγκατάστασης της θερμοστατικής αναμικτικής μπαταρίας βασίσθηκε μόνο στο προϊόν με 2 εξόδους καθώς είναι η ίδια για όλα τα προϊόντα που έχουν αναφερθεί προηγουμένως.

***注意：**因为以前产品都采用同样方式，恒温混水器安装演示仅采用双出口产品。*

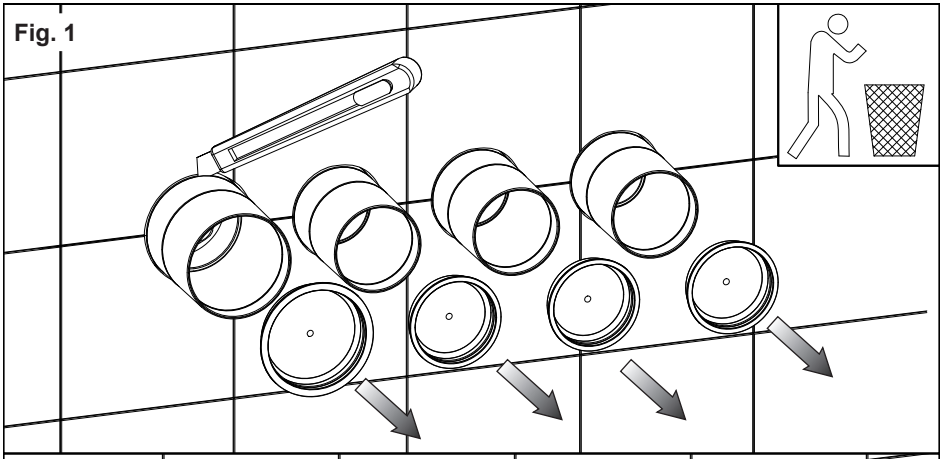
Fig. 1

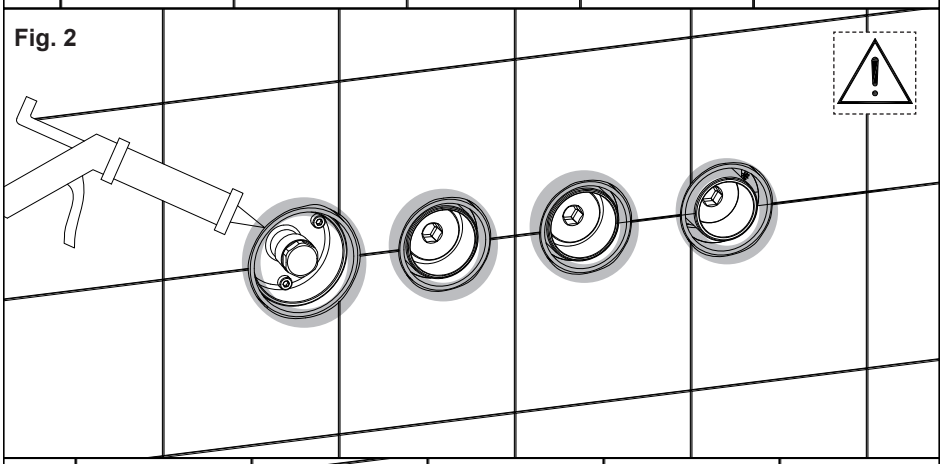
Fig. 2

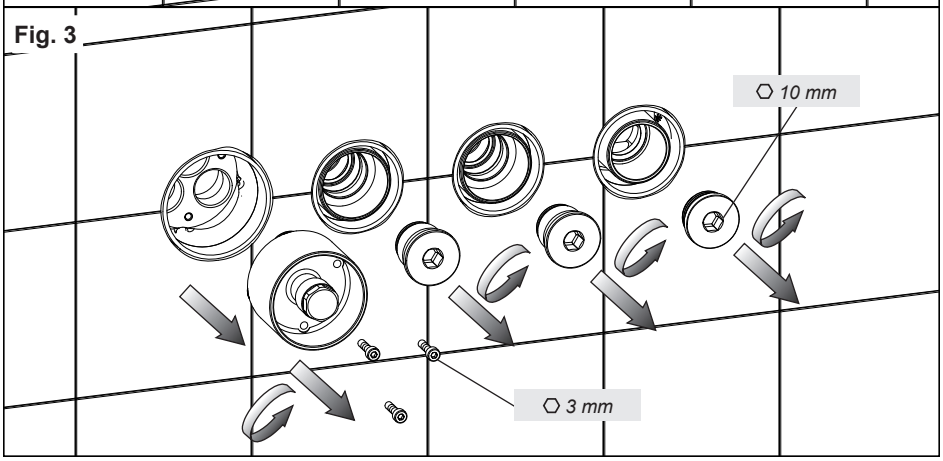
Fig. 3
10 mm
3 mm

Fig. 4

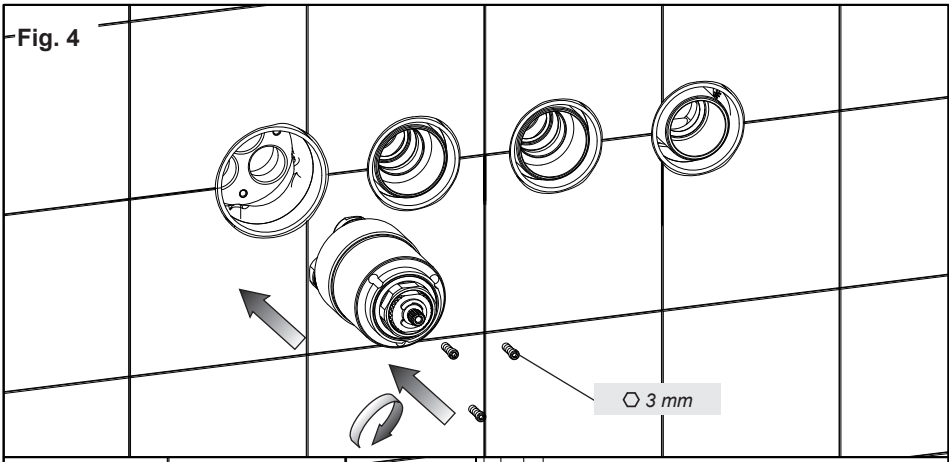

Fig. 5

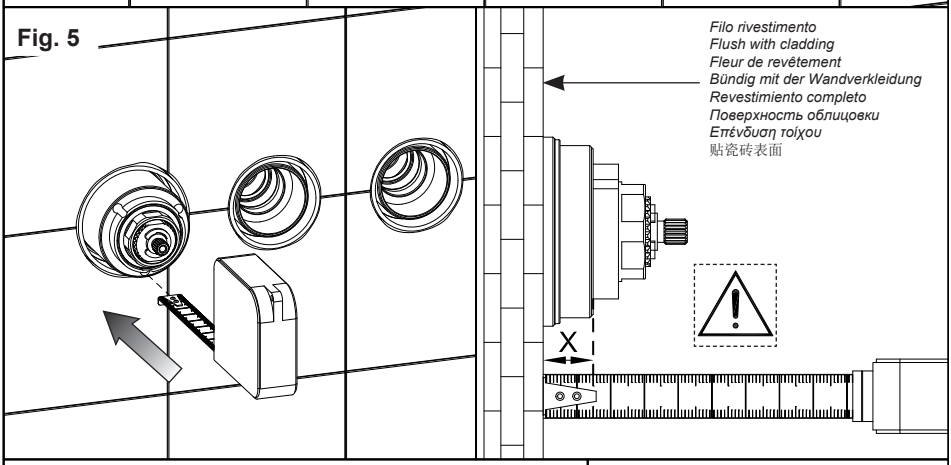

Fig. 6

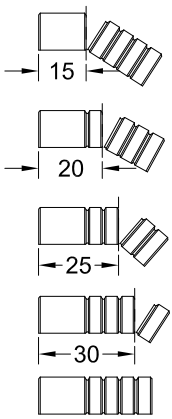

X= 15 ÷ 10

X= 10 ÷ 5

X= 5 ÷ 0

X= 0 ÷ -5

X= -5 ÷ -10 NO CUT

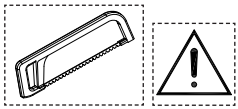

CUT THIS SIDE

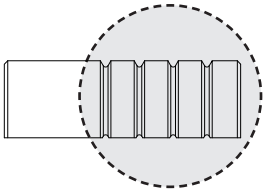

Fig. 7

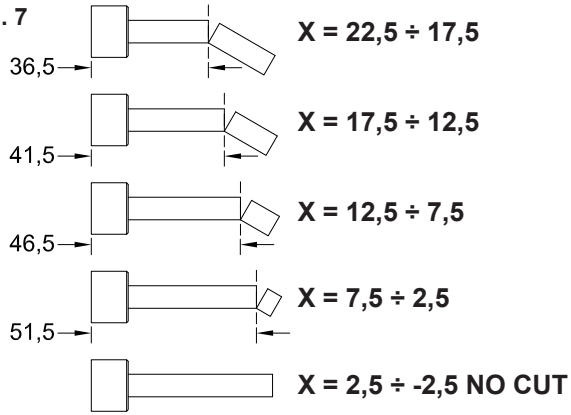

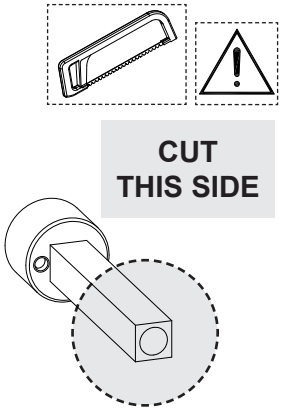

Fig. 8

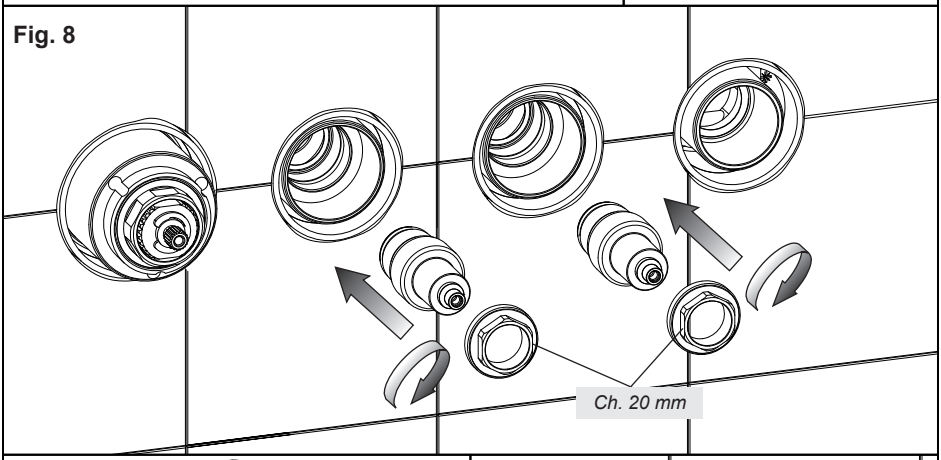

Fig. 9

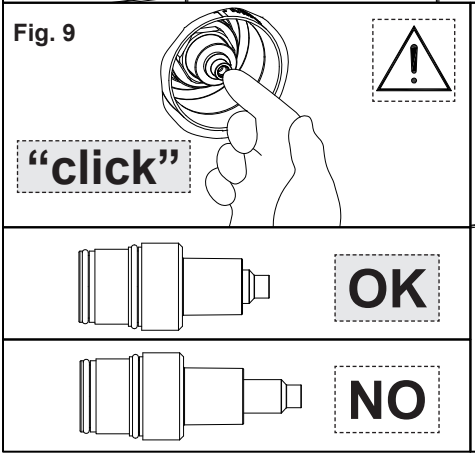

Fig.10

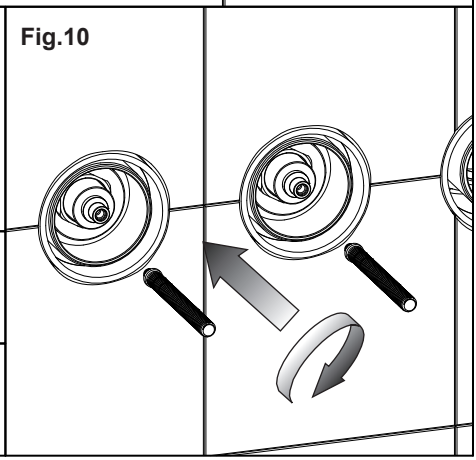

Fig. 11

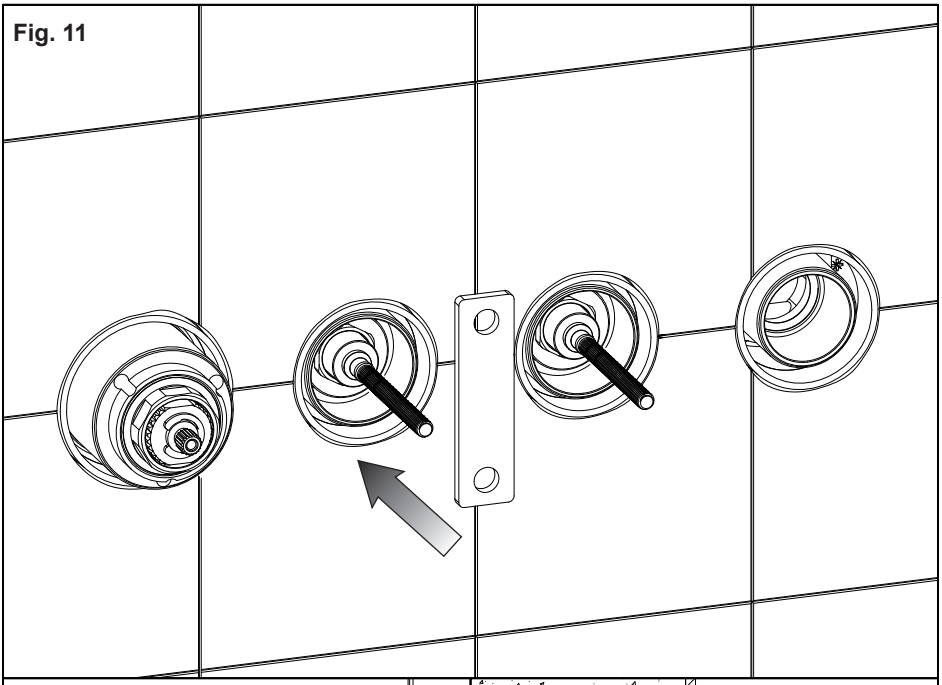

Fig. 12

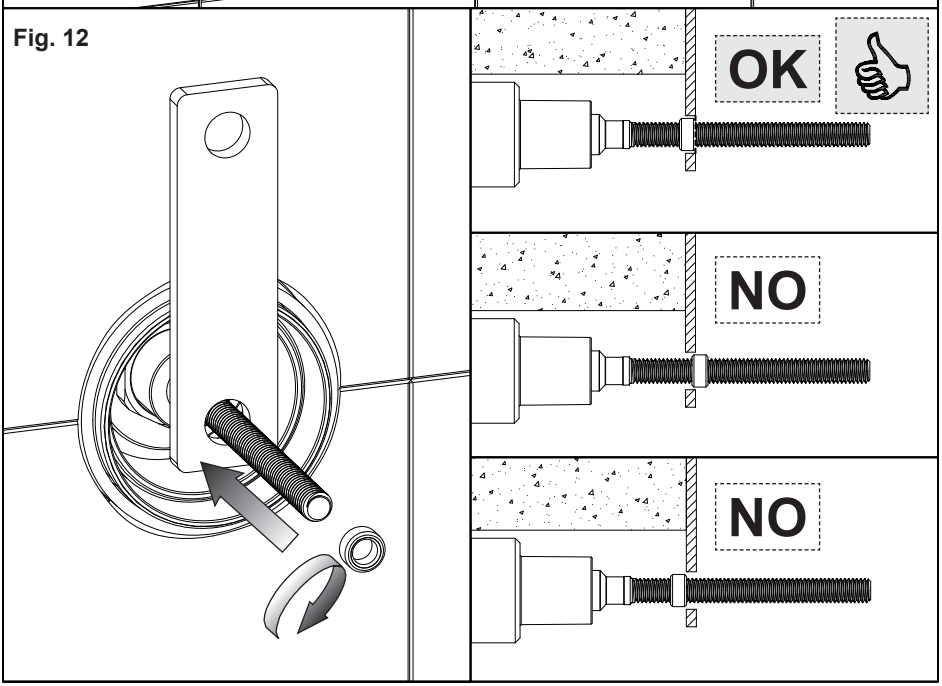

Fig. 13

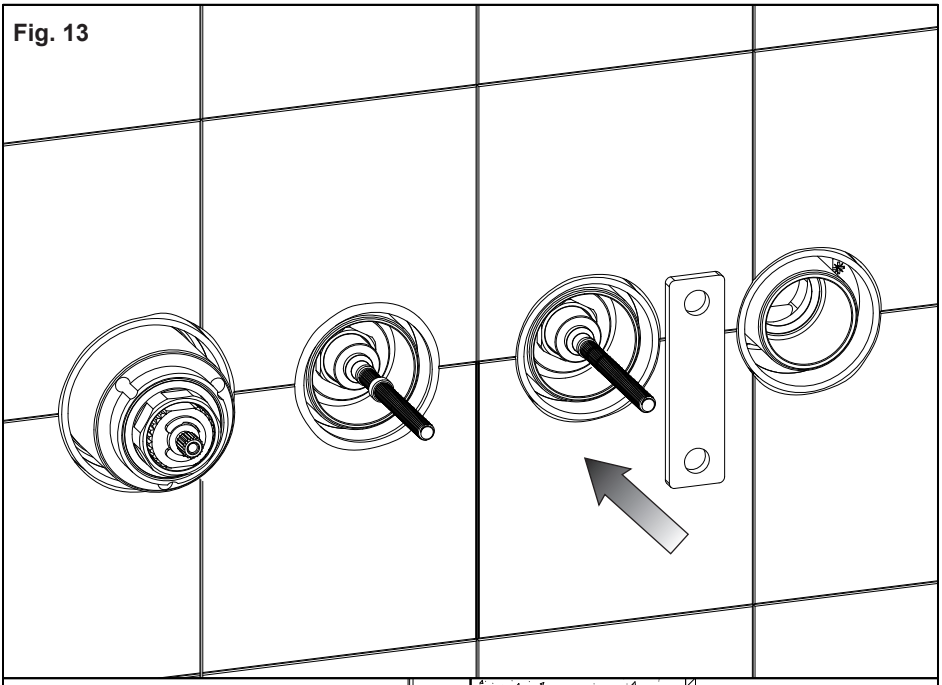

Fig. 14

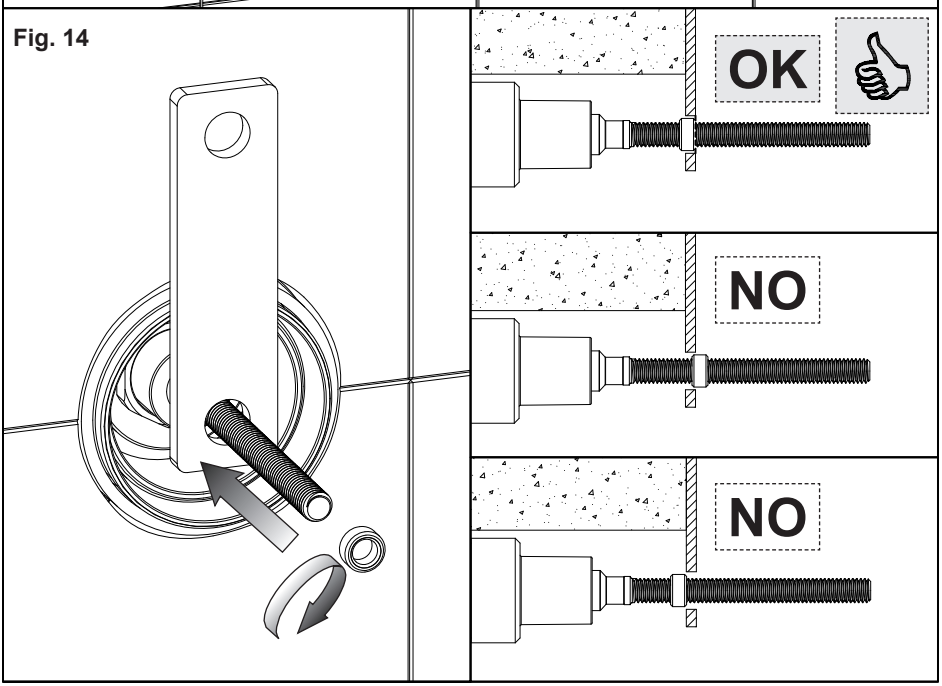

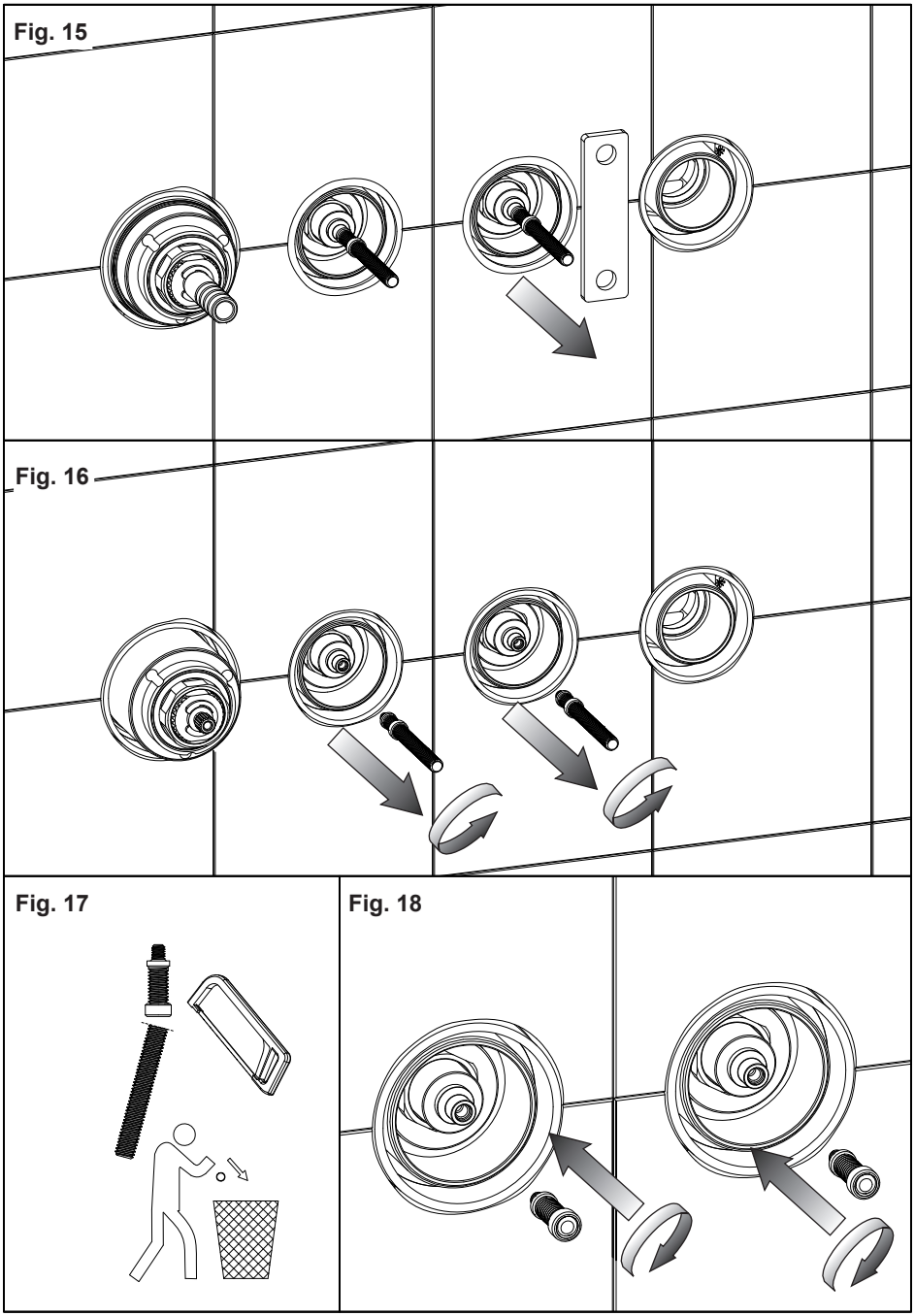
Fig. 15
Fig. 16
Fig. 17
Fig. 18

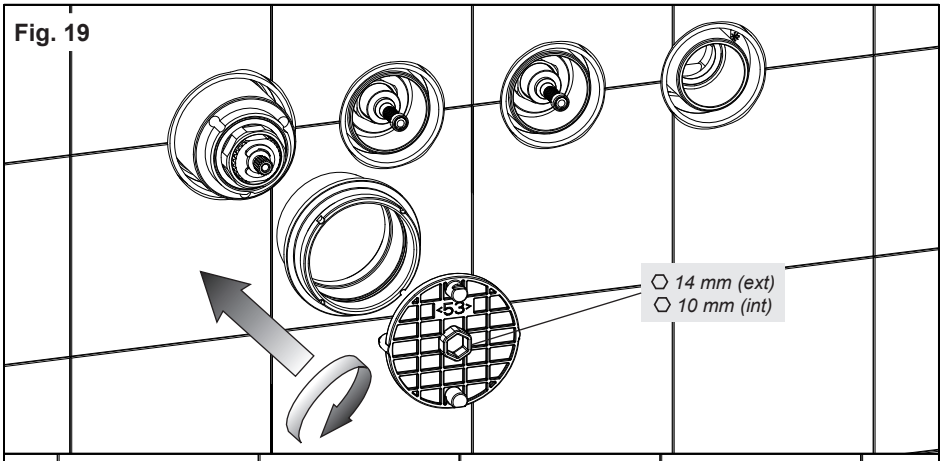
Fig. 19
<53>
14 mm (ext)
10 mm (int)

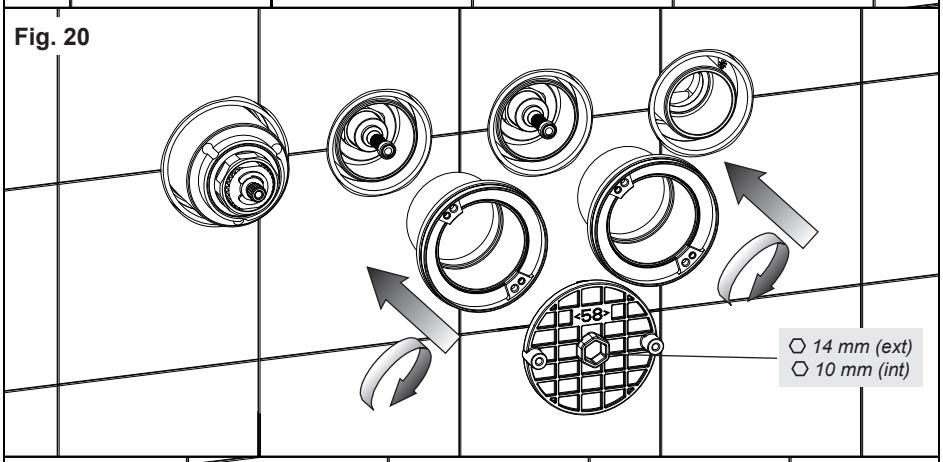
Fig. 20
<58>
14 mm (ext)
10 mm (int)

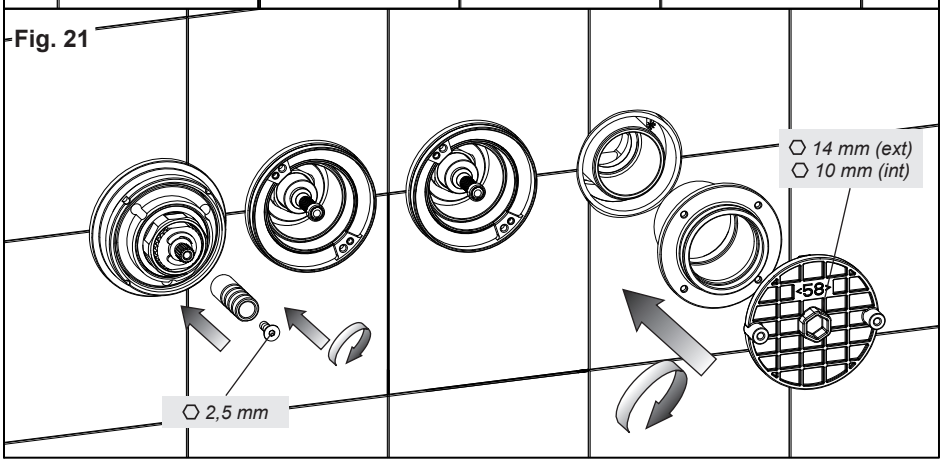
Fig. 21
14 mm (ext)
10 mm (int)
<58>
2,5 mm

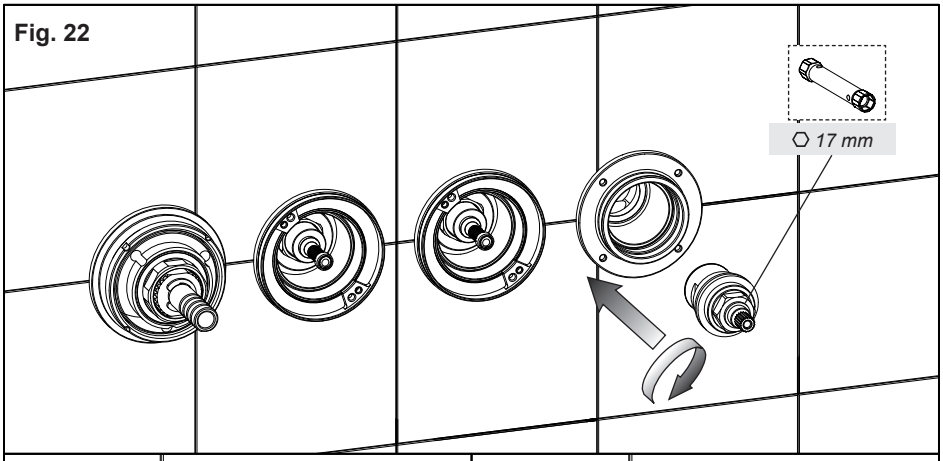
Fig. 22
17 mm

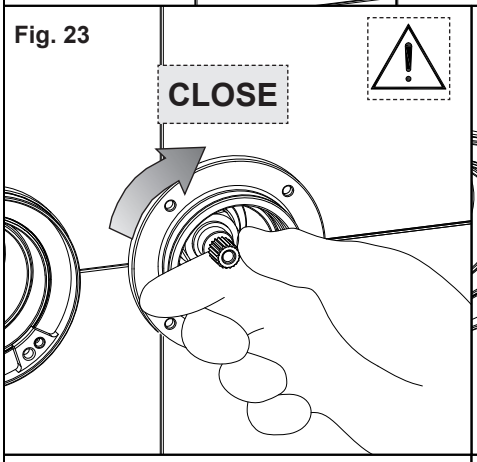
Fig. 23
CLOSE

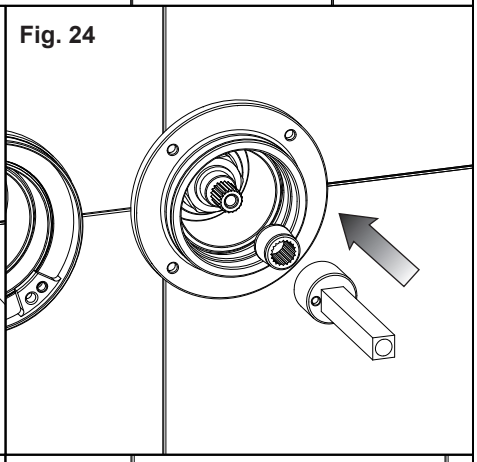
Fig. 24

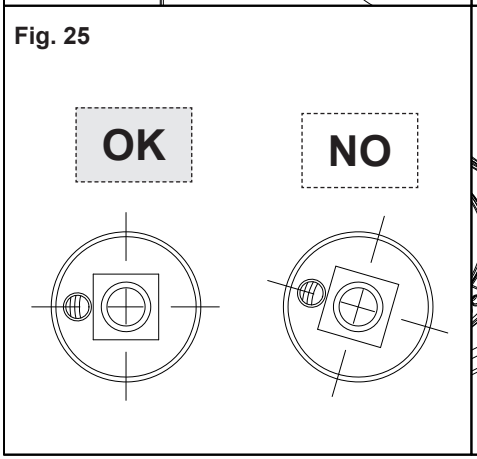
Fig. 25
OK
NO

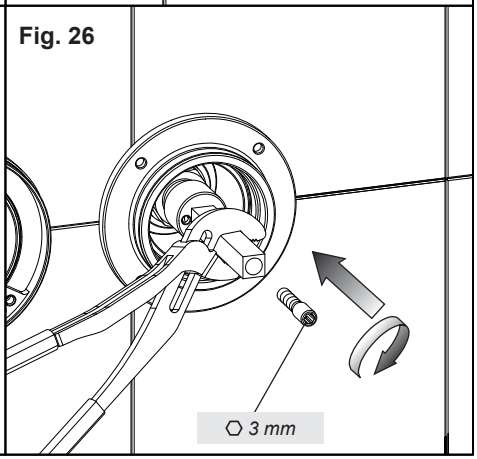
Fig. 26
3 mm

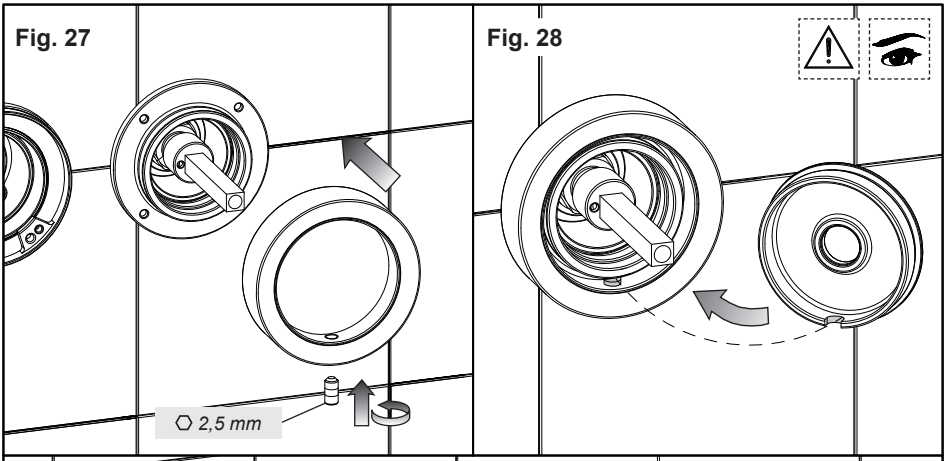
Fig. 27
⬡ 2,5 mm
Fig. 28

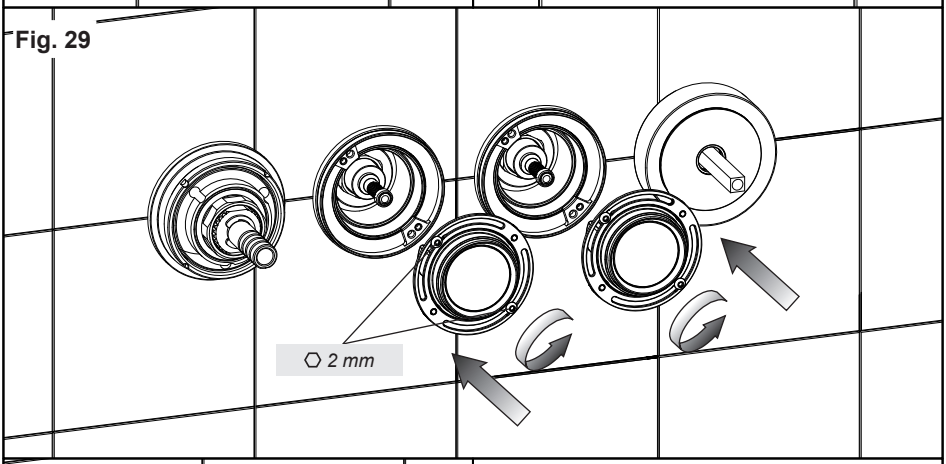
Fig. 29
⬡ 2 mm

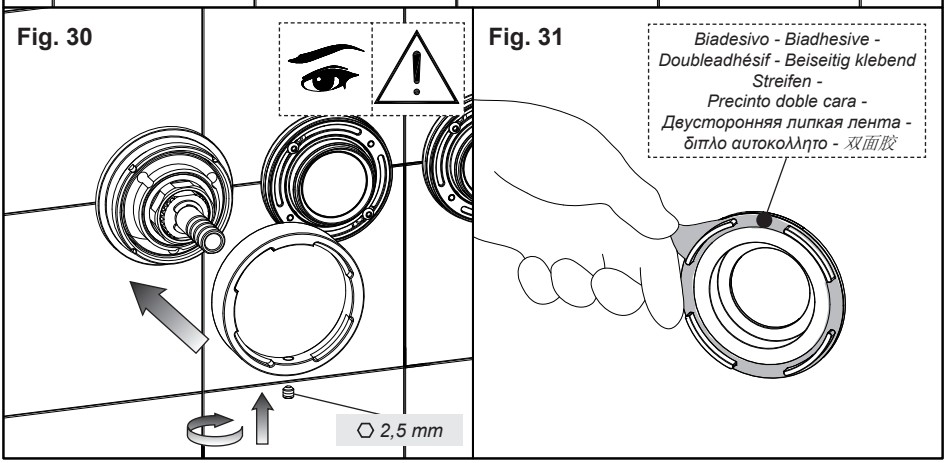
Fig. 30
⬡ 2,5 mm
Fig. 31
Biadesivo - Biadhesive -
Doubleadhésif - Beiseitig klebend
Streifen -
Precinto doble cara -
Двусторонняя липкая лента -
διπλο αυτοκολλητο - 双面胶

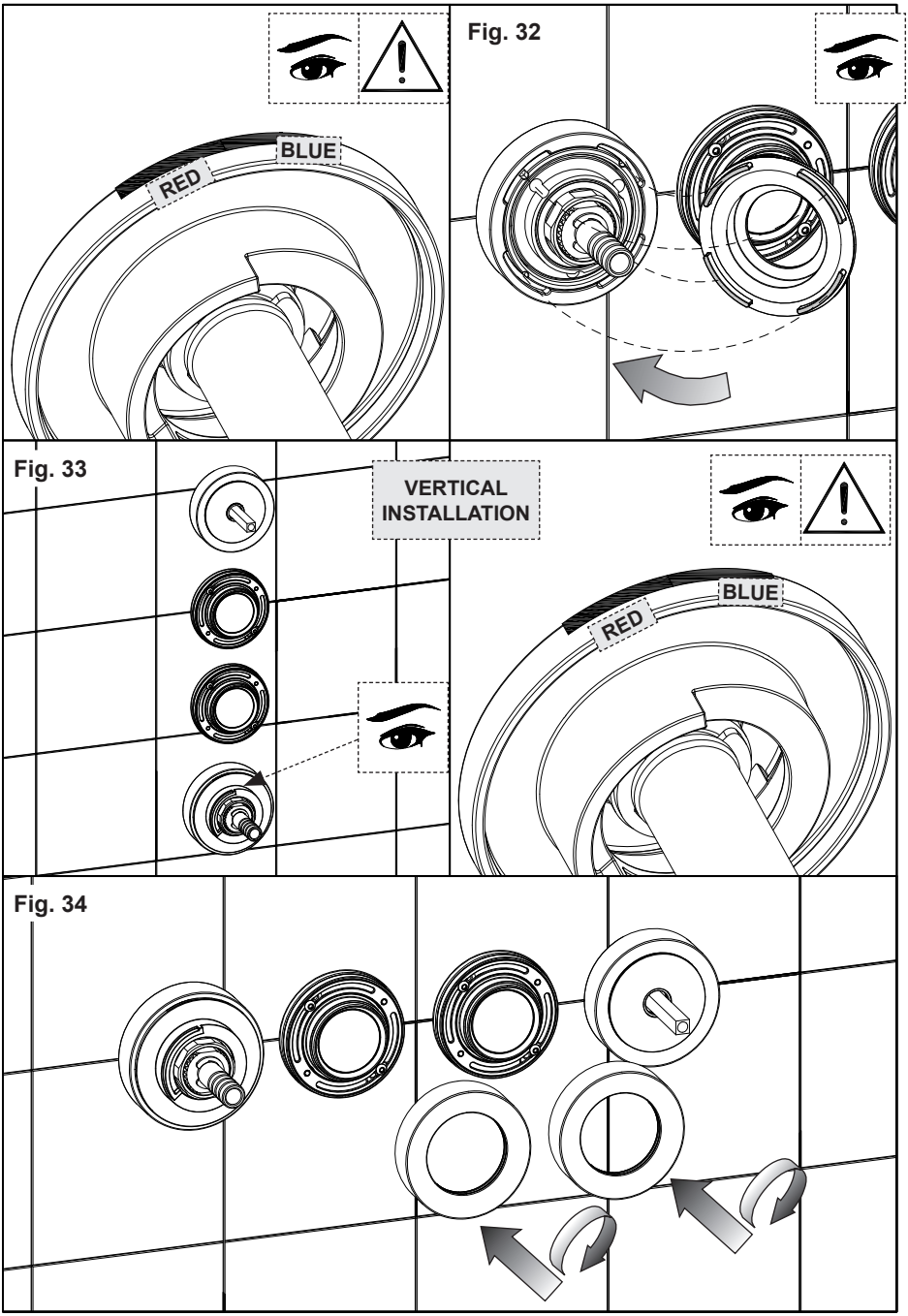
Fig. 32
BLUE
RED
Fig. 33
VERTICAL
INSTALLATION
BLUE
RED
Fig. 34

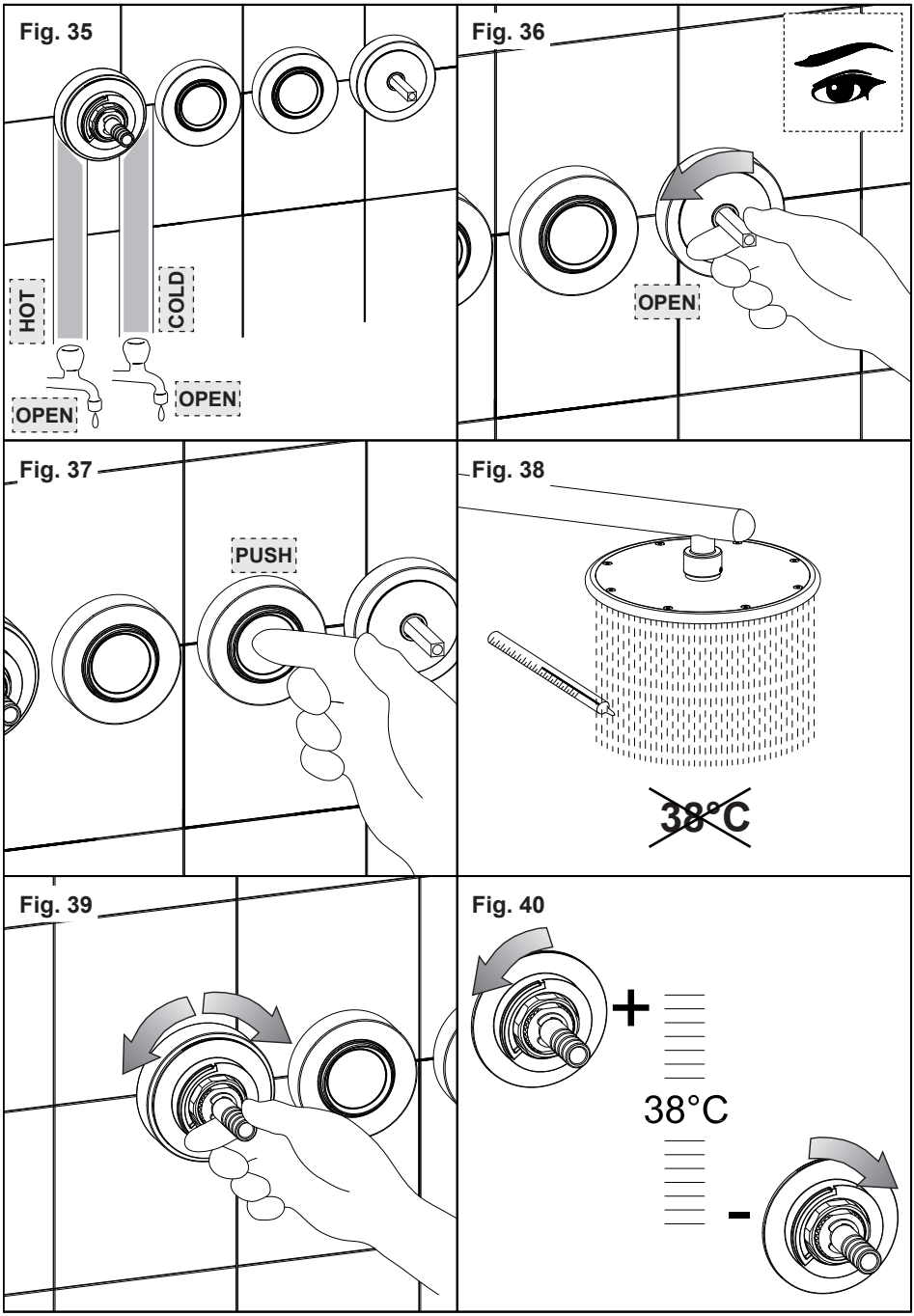
Fig. 35
HOT
COLD
OPEN
OPEN
Fig. 36
OPEN
Fig. 37
PUSH
Fig. 38
38°C
Fig. 39
Fig. 40
+
38°C
-

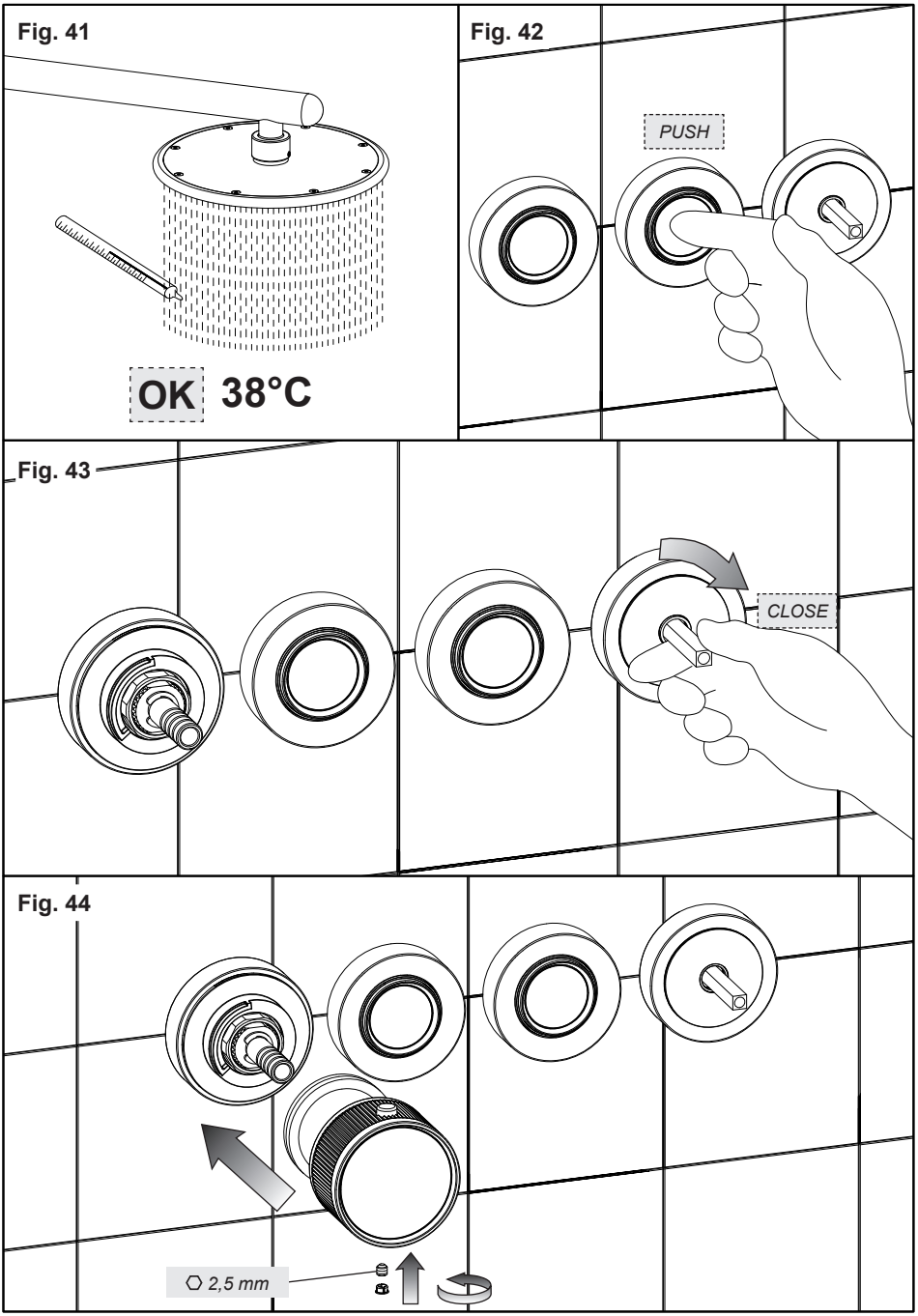
Fig. 41
OK
38°C
Fig. 42
PUSH
Fig. 43
CLOSE
Fig. 44
2,5 mm

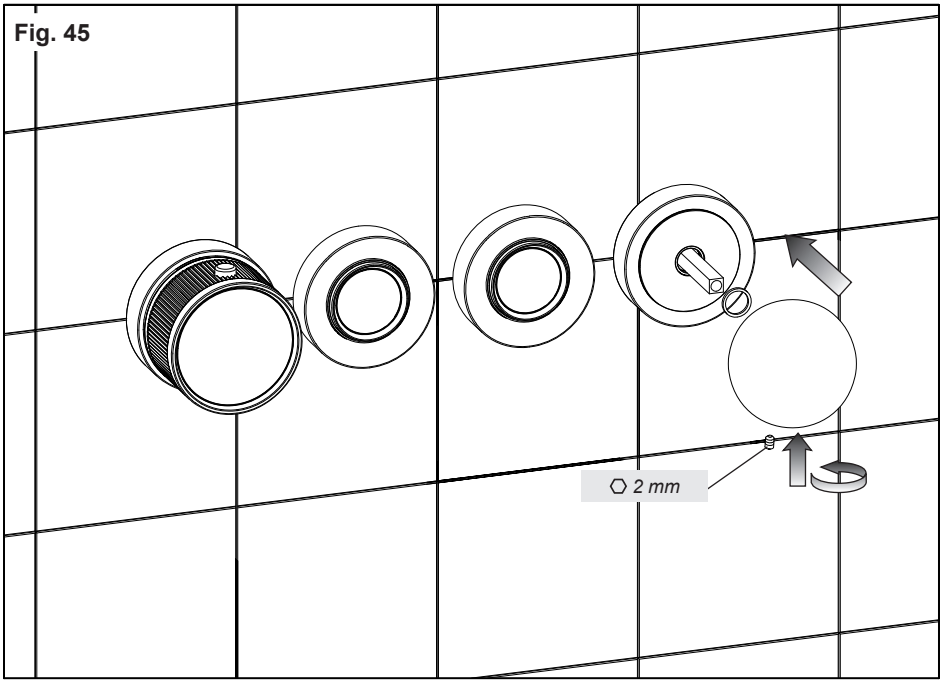
Fig. 45
⬡ 2 mm

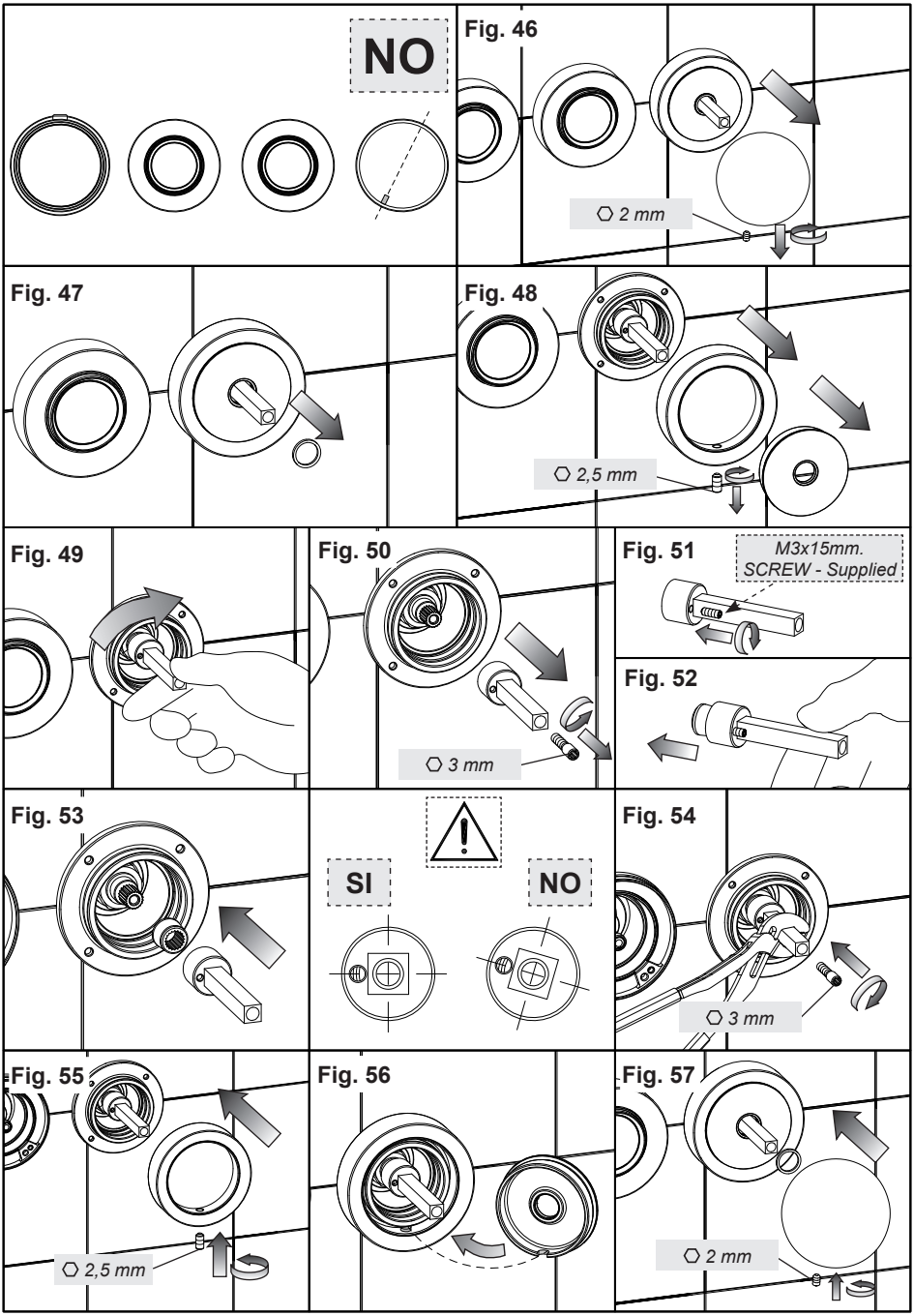
NO
Fig. 46
2 mm
Fig. 47
Fig. 48
2,5 mm
Fig. 49
Fig. 50
3 mm
Fig. 51
M3x15mm.
SCREW - Supplied
Fig. 52
Fig. 53
SI
NO
Fig. 54
3 mm
Fig. 55
2,5 mm
Fig. 56
Fig. 57
2 mm

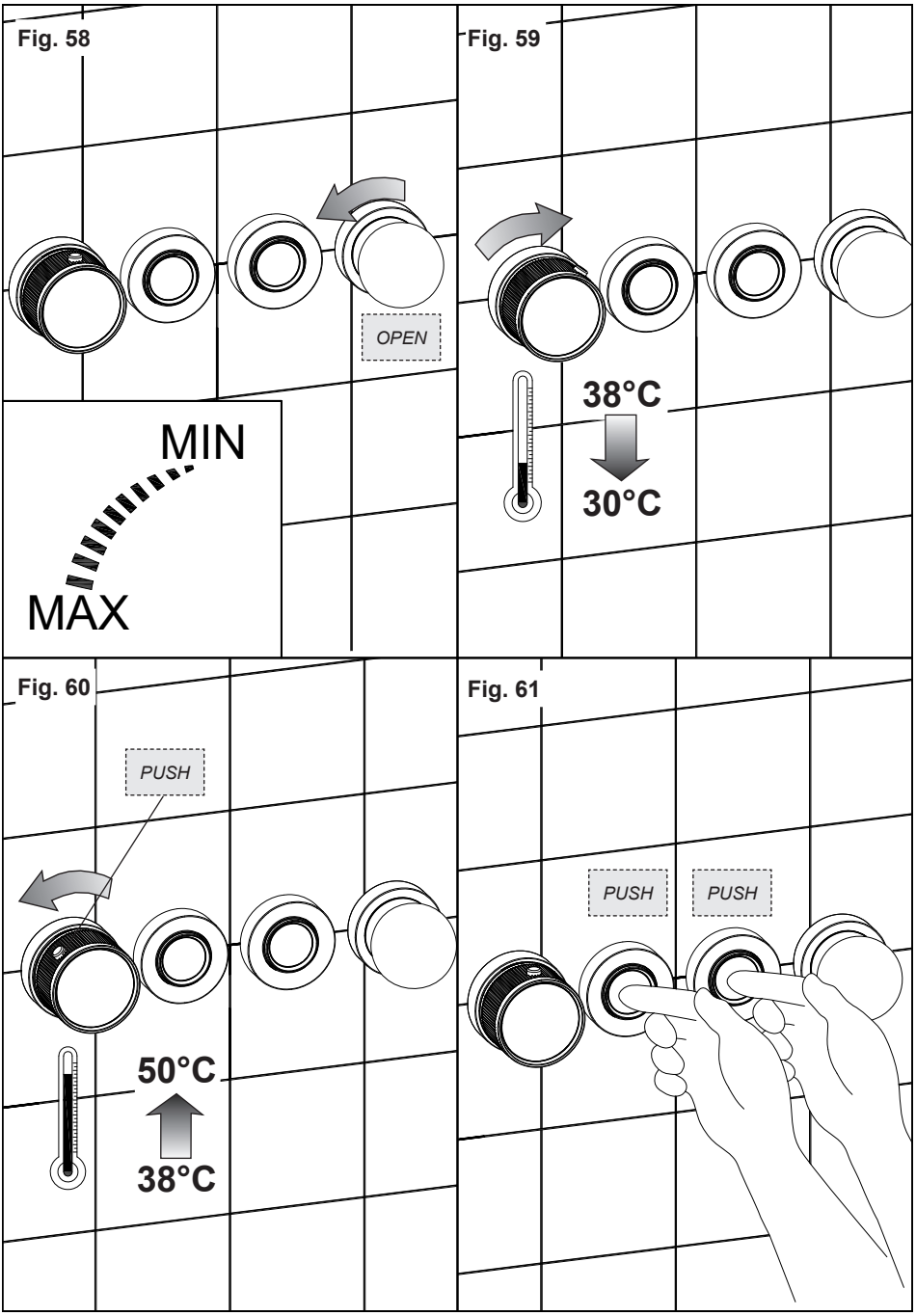
Fig. 58
OPEN
MIN
MAX
Fig. 59
38°C
30°C
Fig. 60
PUSH
50°C
38°C
Fig. 61
PUSH
PUSH

MANUTENZIONE
- Nel caso sia necessario sostituire uno o più componenti, contattare un rivenditore autorizzato o visitare il sito WWW.GESSI.COM
- Affidare la manutenzione del prodotto a personale qualificato

MAINTENANCE
- Should it be necessary to replace one or more components, contact an authorized retailer or visit WWW.GESSI.COM
- Product maintenance should be made only by qualified staff

ENTRETIEN
- S'il est nécessaire de remplacer un ou plusieurs composants, contacter un centre autorisé ou visiter le site WWW.GESSI.COM
- L'entretien du produit ne doit être effectué que par du personnel qualifié

WARTUNG
- Falls das Auswechseln von einem oder mehreren Bestandeilen erforderlich wird, kontaktieren Sie bitte einen autorisierten Fachhandel oder besuchen Sie unsere Website unter WWW.GESSI.COM
- Die Instandhaltung des Produktes sollte nur qualifiziertem Personal anvertraut werden.

MANUTENCIÓN
- En el caso de que sea necesario remplazar uno o más componentes, contacten con un revendedor autorizado o visiten el sitio WWW.GESSI.COM
- Encarguen sólo a personal calificado para el mantenimiento del producto

ОБСЛУЖИВАНИЕ
- В случае если будет необходимо заменить один или несколько компонентов, обратитесь к авторизованному дистрибьютору или посетите веб-сайт WWW.GESSI.COM
- Обслуживание изделия должен выполнить квалифицированный персонал.

ΣΥΝΤΗΡΗΣΗ
- Σε περίπτωση που είναι απαραίτητο να αντικαταστήσετε ένα ή περισσότερα εξαρτήματα, επικοινωνήστε με ένα εξουσιοδοτημένο κατάστημα πώλησης ή επισκεφθείτε τον ιστότοπο WWW.GESSI.COM
- Εμπιστευθείτε τη συντήρηση του προϊόντος σε διαπιστευμένο προσωπικό

保养
- 若需替换一个或者多个部件，请联系授权分销商或浏览WWW.GESSI.COM网站
- 请让合格人士负责产品保养工作

SOSTITUZIONE DELLA CARTUCCIA - CARTRIDGE REPLACEMENT - SUBSTITUTION DE LA CARTOUCHE - AUSTAUSCHEN DER KARTUSCHE - SUSTITUCIÓN DEL CARTUCHO - ЗАМЕНА КАРТРИДЖА - ΑΝΤΙΚΑΤΑΣΤΑΣΗ ΤΟΥ ΦΥΣΙΓΓΙΟΥ - 阀芯替换

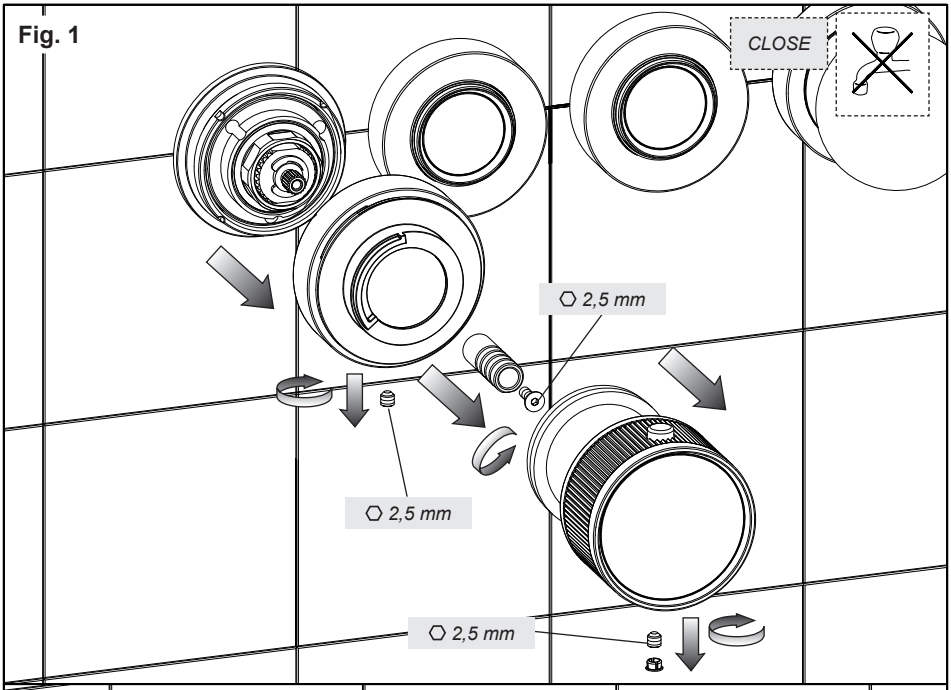

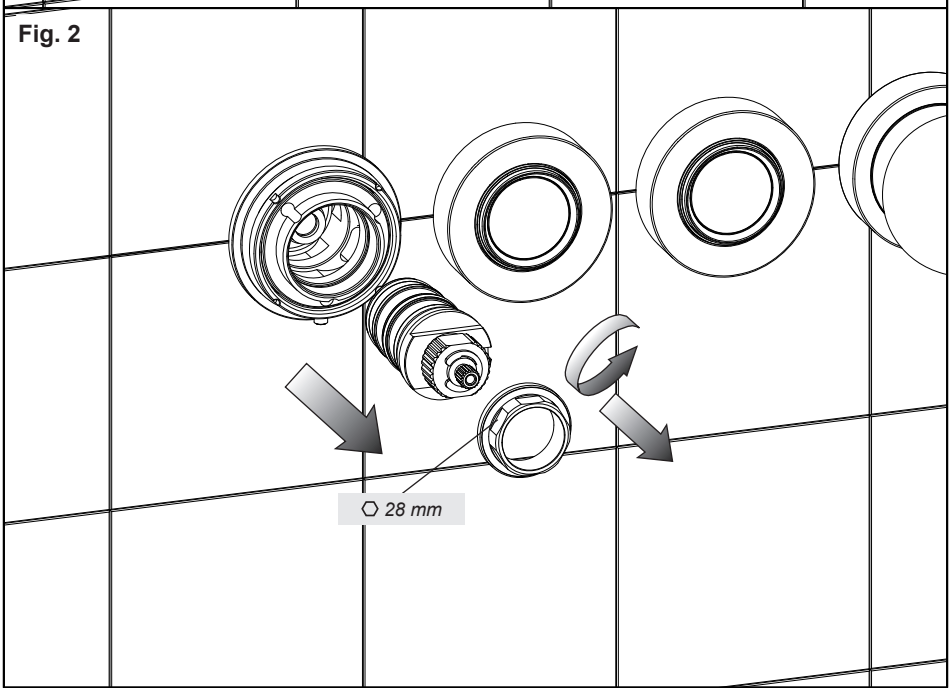

DEVIATORE A PULSANTE - PUSHBUTTON DIVERTER - INVERSEUR À BOUTON-POUSSOIR - DRUCKKNOPFUMSTELLVENTIL - DESVIADOR DE BOTÓN - КНОПОЧНЫЙ ПЕРЕКЛЮЧАТЕЛЬ - ΕΚΤΡΟΠΕΑΣ ΜΕ ΠΛΗΚΤΡΟ - 换向按钮

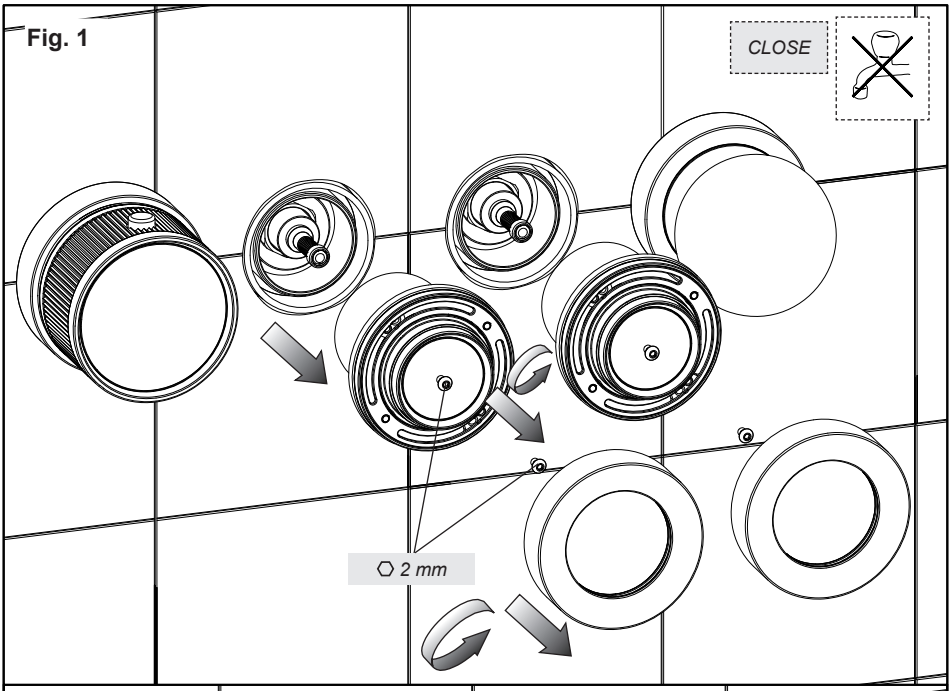

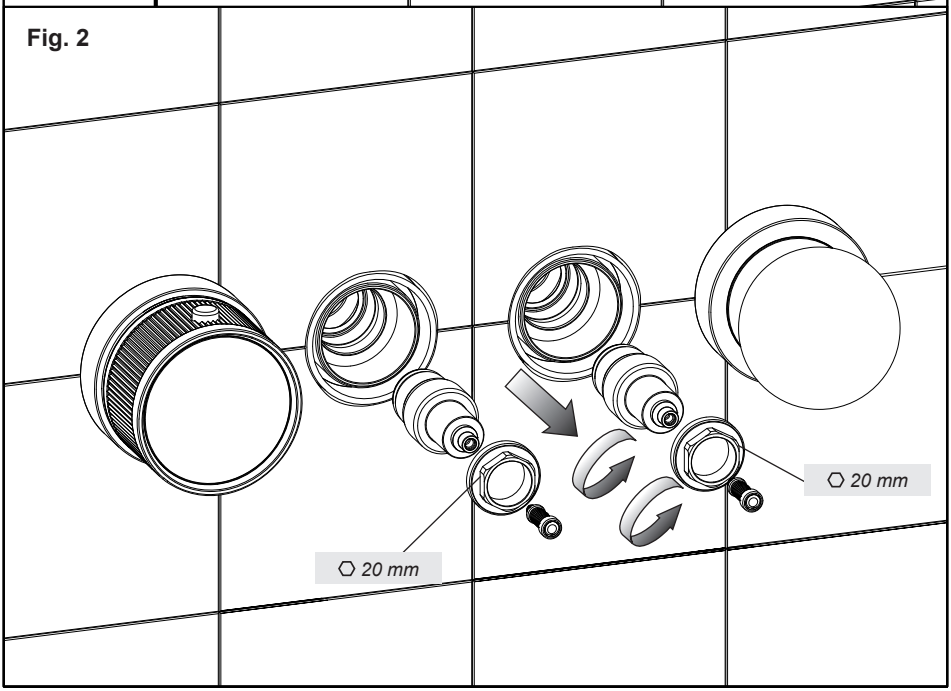

SOSTITUZIONE DEL VITONE - HEADVALVE REPLACEMENT - SUBSTITUTION DE LA TÊTE - AUSTAUSCHEN DES OBERTEILS - SUSTITUCIÓN DE LA MONTURA - ЗАМЕНА ЗАТВОРА - ΑΝΤΙΚΑΤΑΣΤΑΣΗ ΤΗΣ ΒΙΔΑΣ - 更换螺旋式阀门

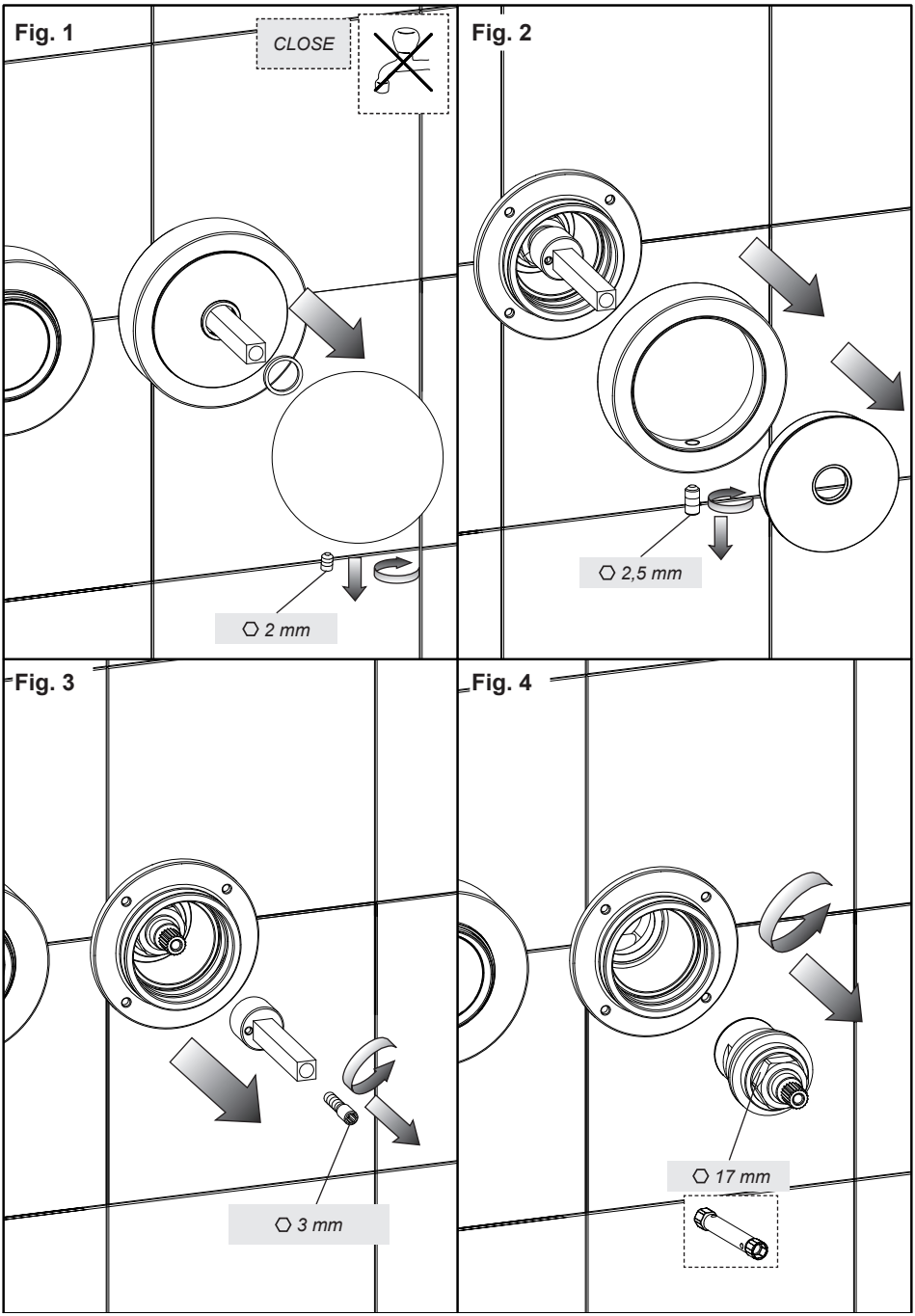

PLACCA PULSANTE - PLATE WITH BUTTON - PLAQUE AVEC BOUTON-POUSSOIR - DRUCKKNOPFPLAKETTE - PLACA BOTÓN - ПЛИТА С КНОПКОЙ - ΠΛΑΚΑ ΠΛΗΚΤΡΟΥ - 按钮面板

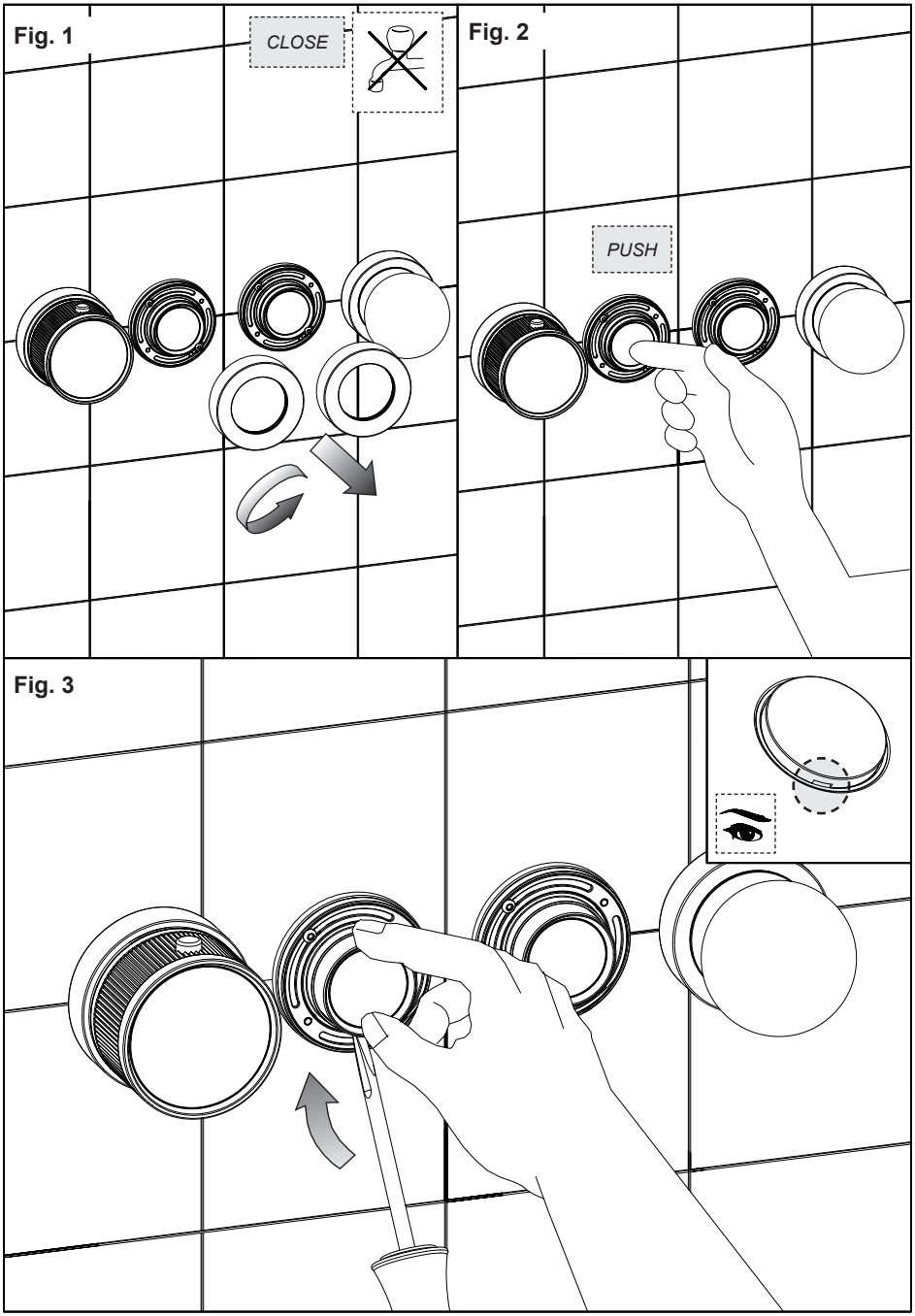

PULIZIA / SOSTITUZIONE DEI FILTRI - CLEANING / REPLACEMENT OF FILTERS - NETTOYAGE / REMPLACEMENT DES FILTRES - REINIGEN / AUSWECHSELN DER FILTER - LIMPIEZA / SUSTITUCIÓN DE LOS FILTROS - ЧИСТКА / ЗАМЕНА ФИЛЬТРОВ - ΚΑΘΑΡΙΣΜΟΣ / ΑΝΤΙΚΑΤΑΣΤΑΣΗ ΤΩΝ ΦΙΛΤΡΩΝ - 过滤器清洁/替换

Fig. 1

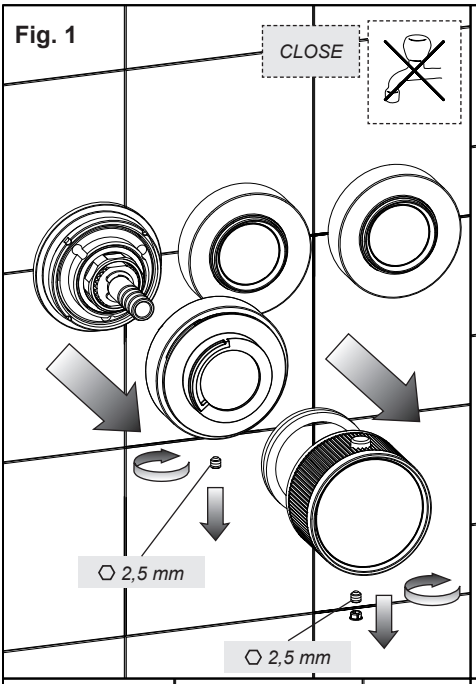

Fig. 2

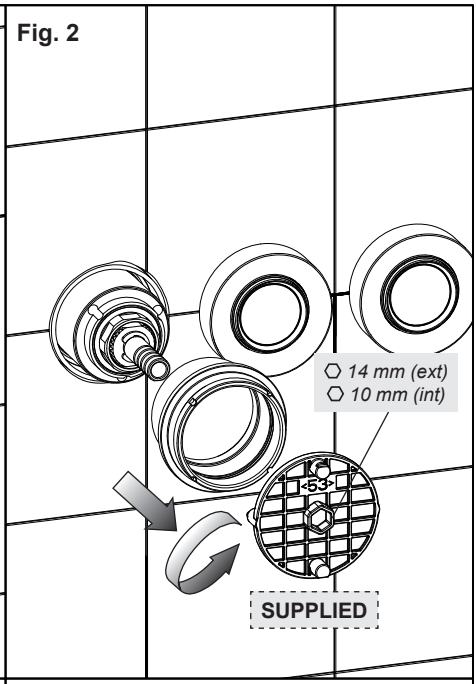

Fig. 3

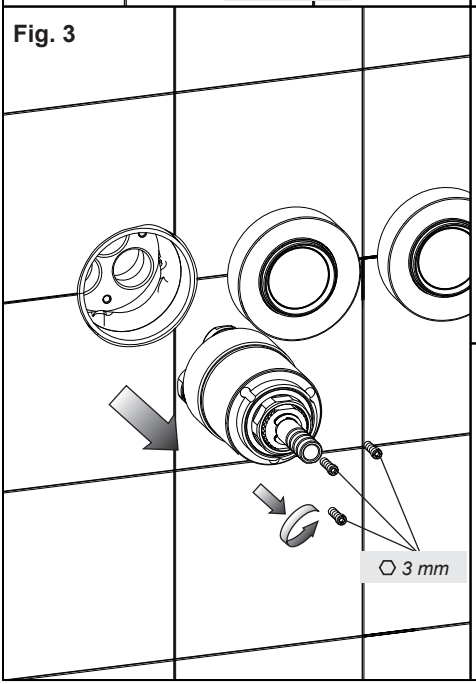

Fig. 4

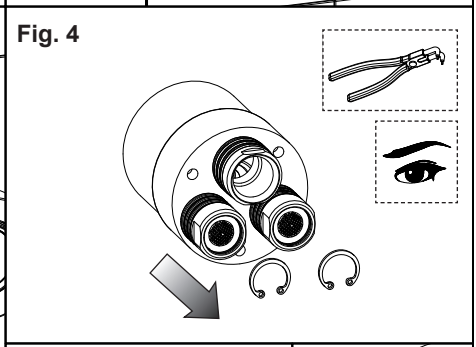
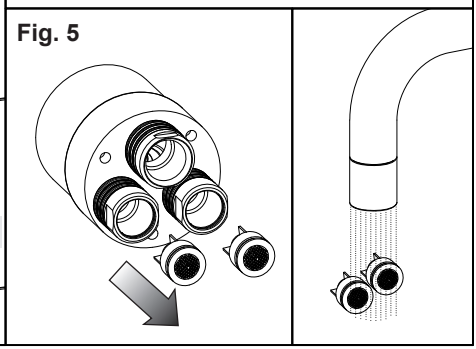
Fig. 5