PELLE

Washbasins

Art. 78601

GESSI THE PRIVATE WELLNESS COMPANY®

GESSI SpA
Parco Gessi - 13037 Serravalle Sesia
(Vercelli) ITALY
Tel. +39 0163 454111
Fax +39 0163 459273
www.gessi.com - gessi@gessi.it

ART. 78601

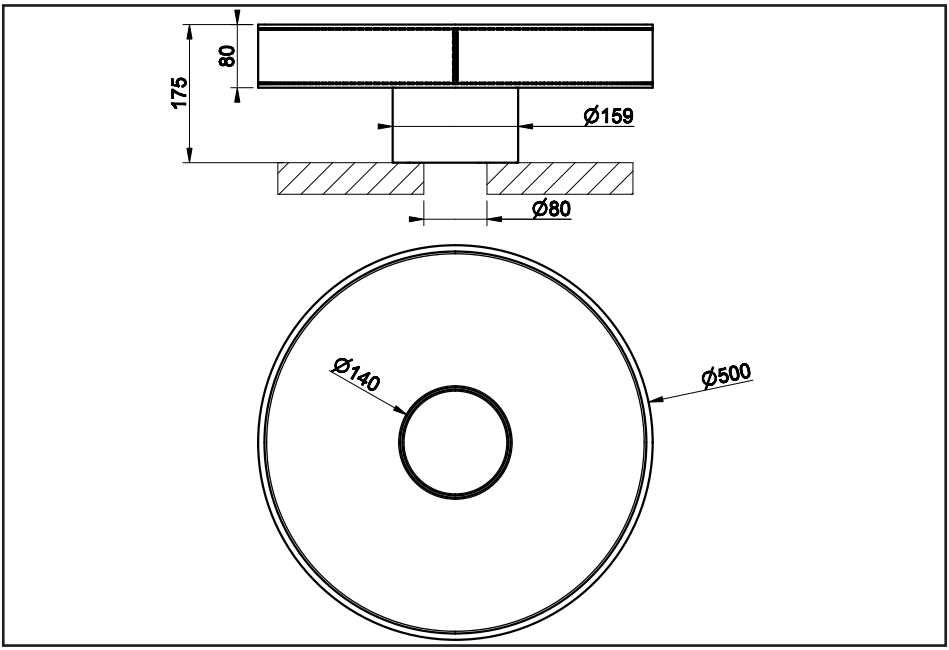

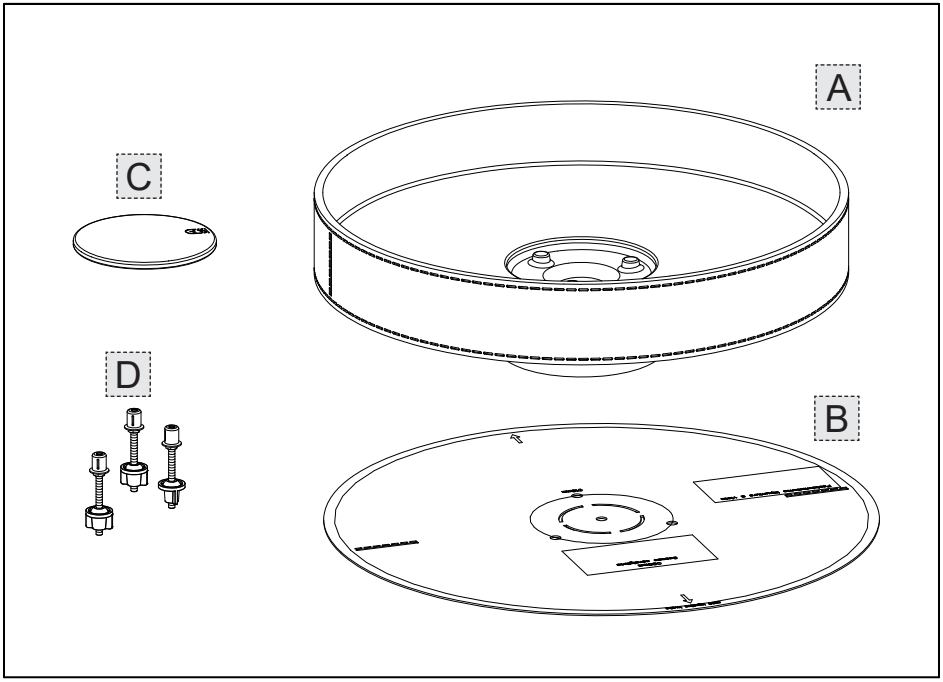

Contenuto della confezione:
A - Lavabo
B - Dima per installazione
C - Tappo copri piletta
D - Set di fissaggio

Inhalt der Verpackung:
A - Waschbecken
B - Installationsschablone
C - Ablaufverschluss
D - Befestigungsset

Περιεχόμενο συσκευασίας:
A - Νιπτηρας
B - Ιχνάριο για την τοποθέτηση
C - Κάλυμμα βαλβίδας νιπτήρα
D - Σετ στερέωσης

Package content:
A - Sink
B - Installation template
C - Drain cover
D - Fastening set

Contenido de la caja:
A - Lavabo
B - Plantilla de instalación
C - Tapón para el desagüe
D - Juego de fijación

包装内含:
A - 手盆
B - 安装用样板
C - 排水口盖
D - 固定套件

Contenu de l'emballage:
A - Evier
B - Gabarit pour installation
C - Cache-bonde
D - Set de fixage

Содержимое упаковки:
A - Раковина
B - Кондуктор для установки
C - Крышка донного клапана
D - Комплект крепления

Fig. 1

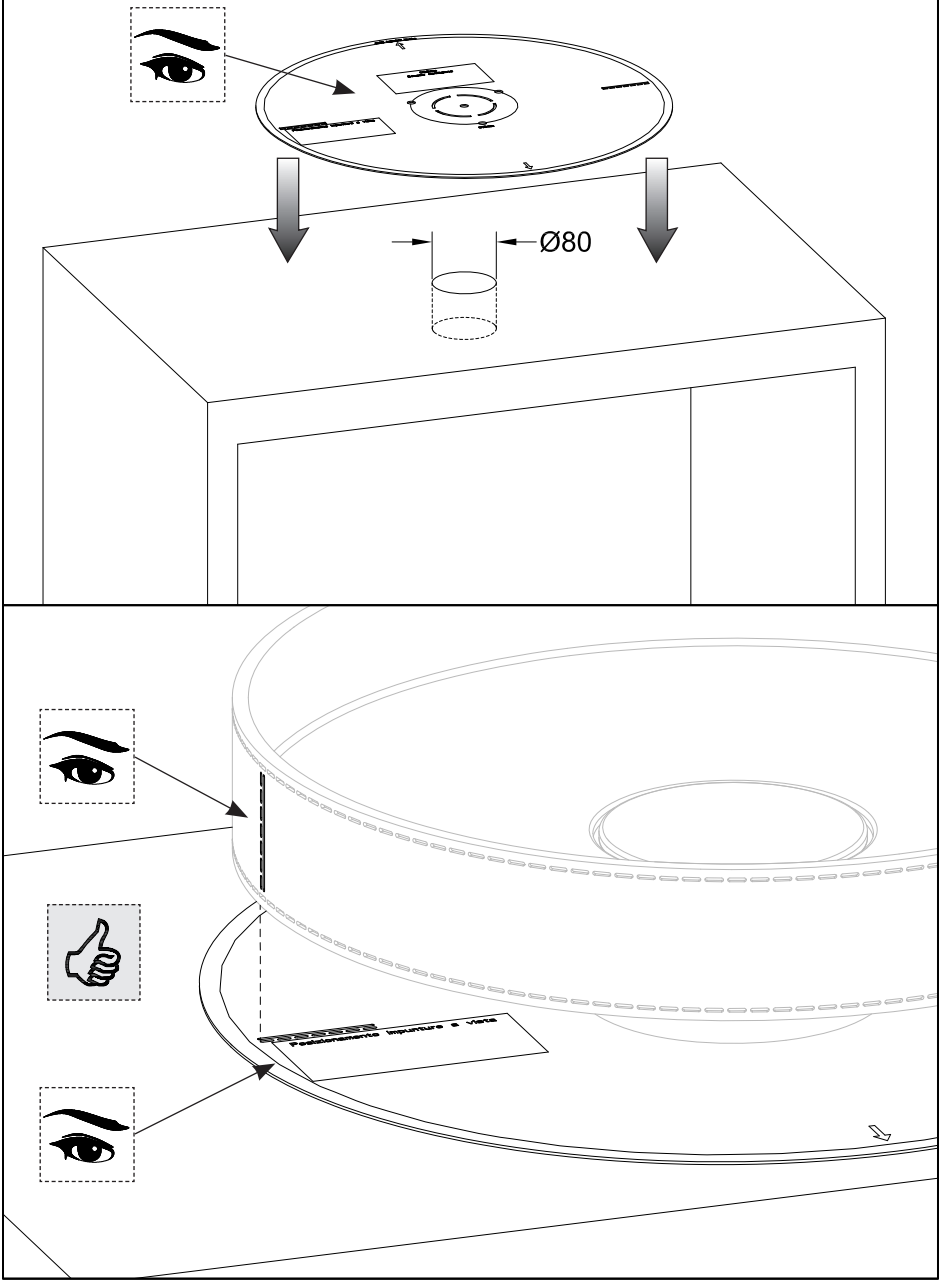

Fig. 2

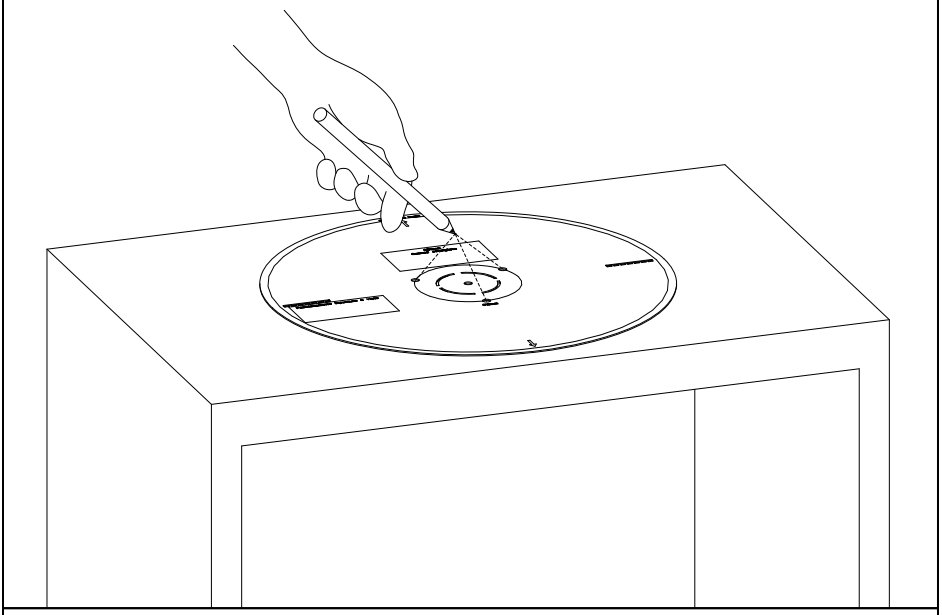

Fig. 3

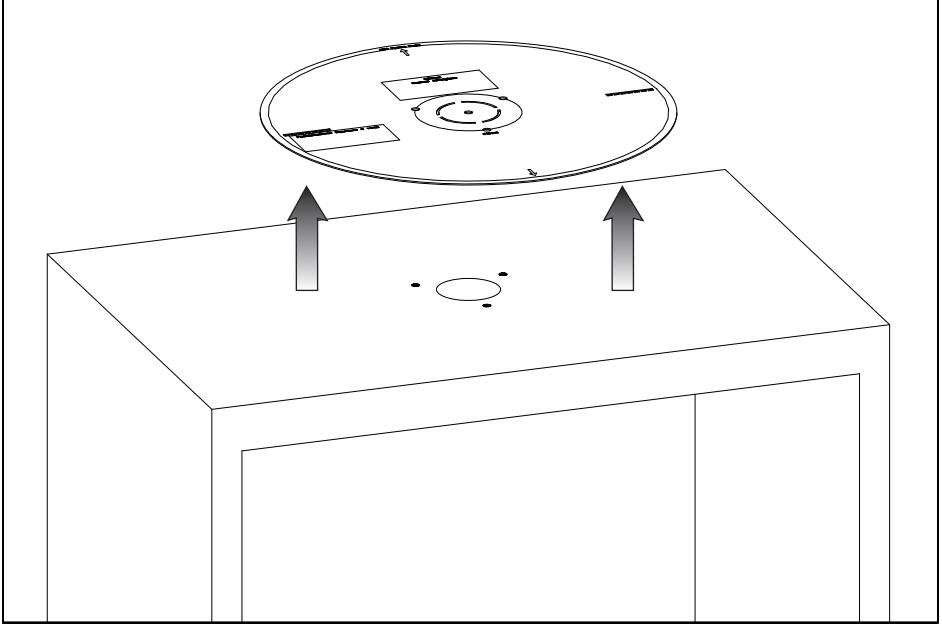

Fig. 4

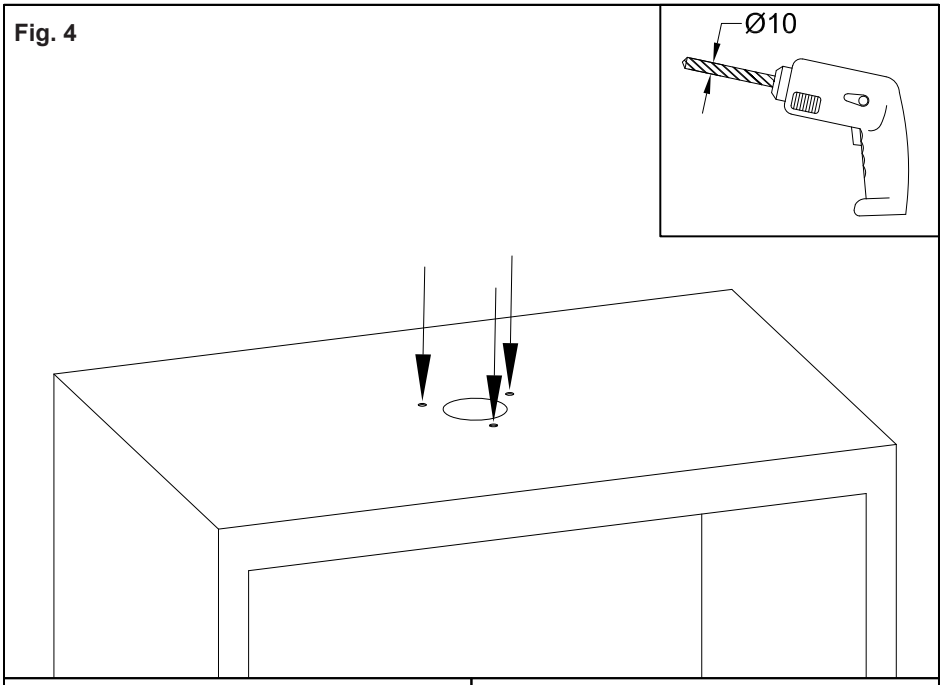

Fig. 5

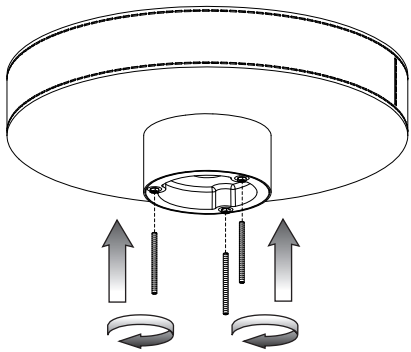

Fig. 6

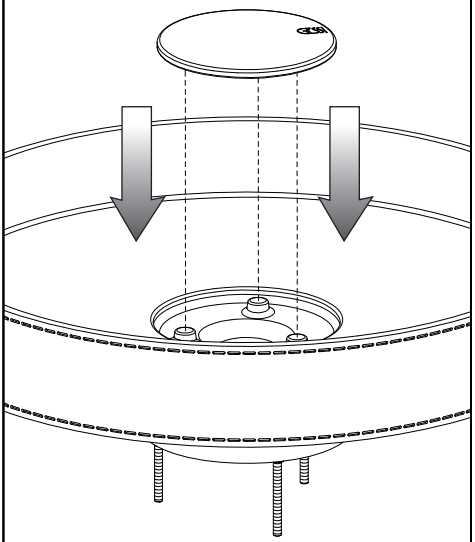

Fig. 7

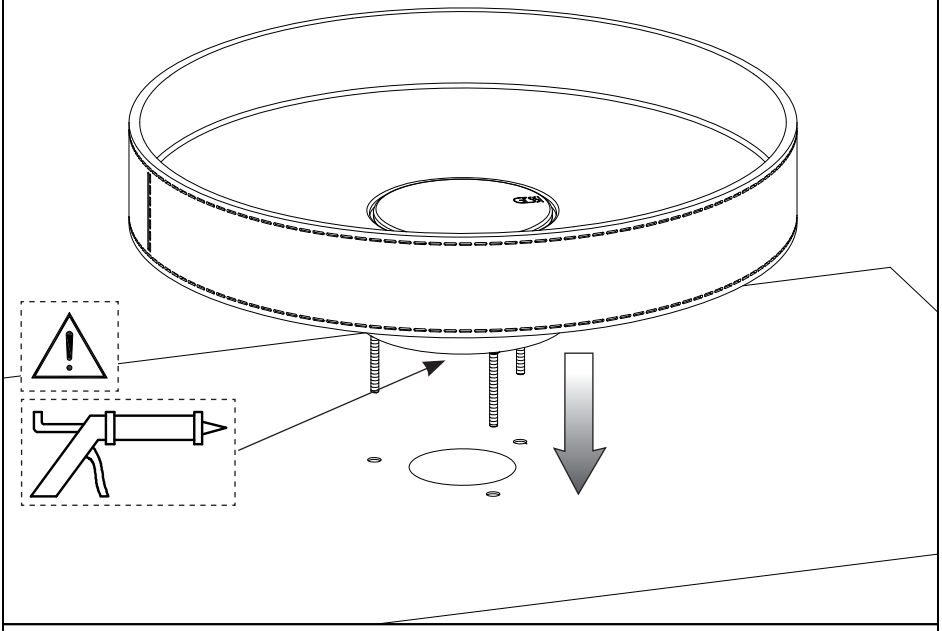

Fig. 8

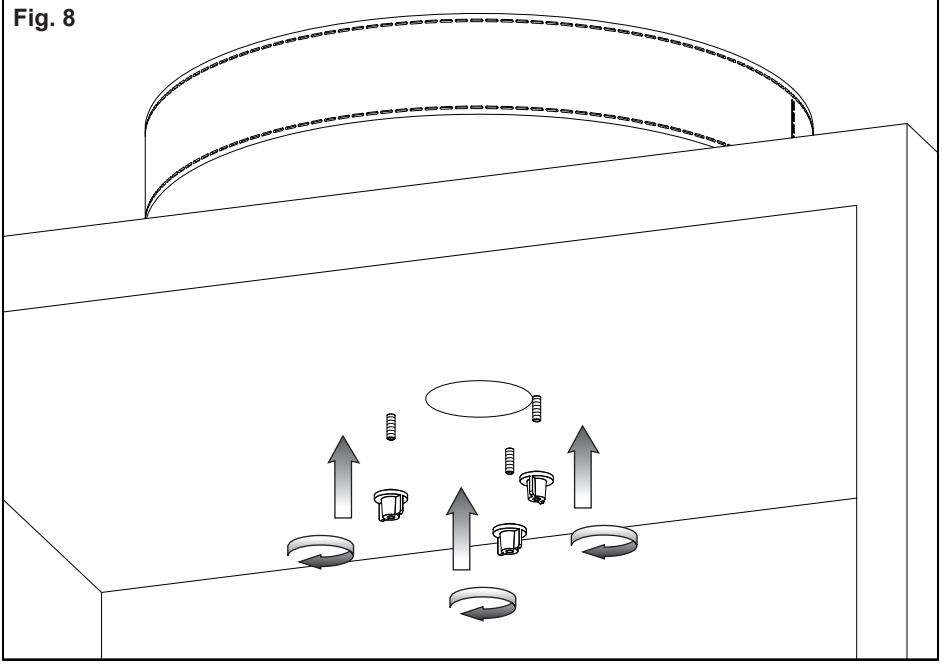

REGOLAZIONE POSIZIONE LOGO - LOGO POSITION ADJUSTMENT - AJUSTEMENT DE LA POSITION DU LOGO - ANPASSUNG DER LOGOPOSITION - AJUSTE DE LA POSICIÓN DEL LOGOTIPO - КОРРЕКТИРОВКА ПОЛОЖЕНИЯ ЛОГОТИПА - ΡΥΘΜΙΣΗ ΘΕΣΗΣ ΛΟΓΟΤΥΠΟΥ - 调整徽标位置

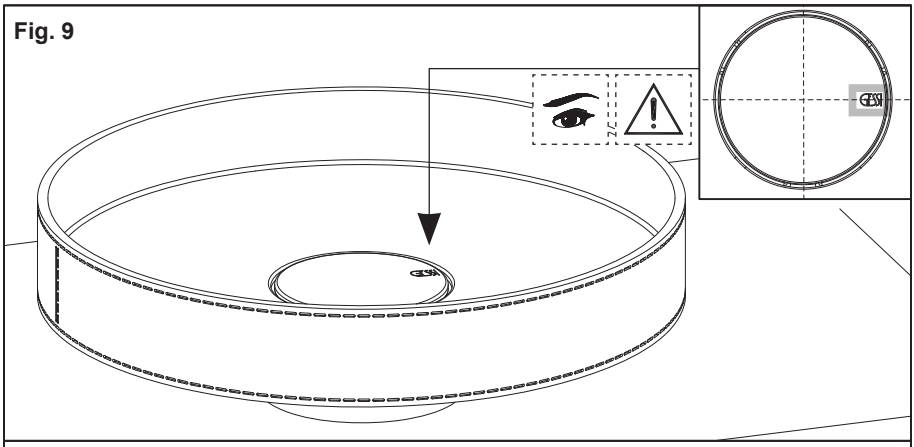

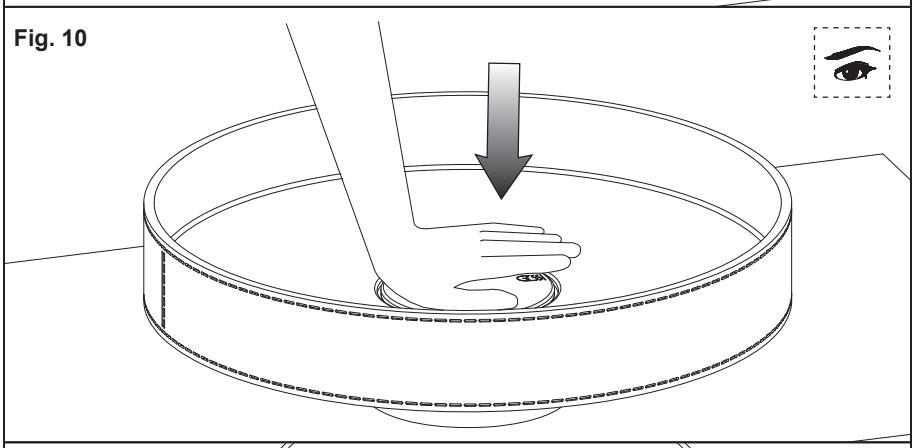

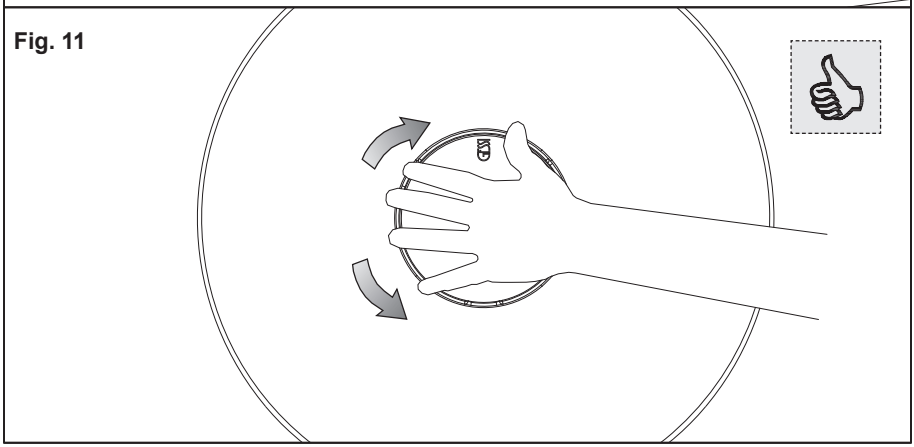

ATTENZIONE
Gli articoli di questa collezione sono il risultato di una lavorazione artigianale. Eventuali disomogeneità delle superfici, differenze esecutive, piccole variazioni di forma e dimensione sono da considerarsi caratteristica peculiare del processo di lavorazione. Per garantire quindi la tenuta idraulica tra la flangia dello scarico ed il lavabo potrebbe non essere sufficiente la guarnizione in genere fornita con lo scarico. La zona dovrà quindi essere sigillata con del silicone.
L'installazione eseguita senza il rispetto di questa prescrizione comporterà il decadimento dei termini di garanzia.

WARNING
The items of this collection are the result of a craftsman production. Any lack of homogeneity of surfaces, execution differences, small variations of shape and dimension should be considered as a peculiar feature of the manufacturing process. Therefore to guarantee the hydraulic tightness between the flange of the drain and the sink the gasket usually supplied with the drain may not be enough. So the area should be sealed with silicone.
The installation made without complying with this prescription will entail the forfeiture of guarantee terms.

ATTENTION
Les articles de cette collection sont le résultat d'une fabrication artisanale. D'éventuelles défauts d'homogénéité des surfaces, des différences d'exécution, des petites variations de forme et dimension, sont à considérer comme la caractéristique spécifique du procédé de fabrication. Ainsi pour garantir l'étanchéité hydraulique entre la bride de la vidange et le lavabo la gaine fournie généralement avec la vidange pourrait ne pas suffire. La zone devra donc être scellée avec de la silicone.
L'installation réalisée sans le respect de cette prescription entraînera la déchéance des termes de garantie.

ACHTUNG
Die Artikel dieser Kollektion sind das Ergebnis einer kunsthandwerklichen Verarbeitung. Eventuelle Ungleichmäßigkeiten der Oberflächen, unterschiedliche Ausführungen, kleine Abweichungen in Form und Abmessungen sind als eine charakteristische Besonderheit des Bearbeitungsverfahrens zu bewerten. Um deshalb die wasserfeste Dichtung zwischen dem Flansch des Ablaufs und dem Waschbecken, könnte die üblicherweise mit dem Ablauf mitgelieferte Dichtung nicht ausreichen. Von daher muss dieser Bereich mit Silikon abgedichtet werden.
Die Installation ohne Befolgung dieser Vorschrift zieht die Nichtigkeit der Garantielaufzeit nach sich.

CUIDADO
Los artículos de esta colección son el resultado de un trabajo artesanal. Eventuales faltas de homogeneidad de las superficies, diferencias de ejecución, pequeñas variaciones de forma y dimensión tienen que ser consideradas como una característica peculiar del proceso de trabajo. Para garantizar el cierre hidráulico entre la brida del desagüe y el lavabo, la junta generalmente incluida en el suministro del desagüe podría no ser suficiente. Por lo tanto se aconseja sellar la zona con el auxilio de silicona.
La instalación que no será efectuada en el respeto de la anteriormente mencionada prescripción comportará el vencimiento de los términos de garantía.

ВНИМАНИЕ
Изделия, входящие в состав этой коллекции, характеризуются изысканным кустарным производством. Возможное отсутствие равномерности, неровность исполнения, незначительные разницы в форме и в размере считаются типичными характеристиками рабочего процесса. Уплотнение, которое включается в комплект слива, не всегда обеспечивает оптимальную герметичность между фланцем и сливом раковины. Поэтому рекомендуется герметически закрывать зону с помощью силиконов.
Невыполнение вышеупомянутой рекомендации при исполнении установки повлечет за собой утрату силы условий гарантии.

ΠΡΟΣΟΧΗ

Τα προϊόντα αυτής της συλλογής είναι το αποτέλεσμα βιοτεχνικής επεξεργασίας. Ενδεχόμενες ανομοιογένειες των επιφανειών, εκτελεστικές διαφορές, μικρές παραλλαγές ως προς το σχήμα και τη διάσταση πρέπει να θεωρούνται ιδιαίτερο χαρακτηριστικό της διαδικασίας επεξεργασίας. Για να εξασφαλιστεί η υδραυλική στεγανότητα μεταξύ της φλάντζας της εκροής και του νιπτήρα μπορεί να μην είναι αρκετό το παρέμβυσμα που παρέχεται εν γένει με την εκροή. Η ζώνη θα πρέπει κατά συνέπεια να σφραγιστεί με σιλικόνη.

Η εγκατάσταση που εκτελείται χωρίς την τήρηση αυτής της προδιαγραφής θα επιφέρει την κατάπτωση των όρων εγγύησης.

注意

该套部件全部以手工方式加工而成。任何可能出现的表面不均匀、外观差异、外形及尺寸的细微变化均为其加工工序所造成的特有效果。鉴于上述原因，排水管的随配的常规垫圈不足以保证排水管的法兰盘与水池之间的水密封性。因此，该部分必须使用硅胶进行密封。

若不按照此规定进行产品安装，将无法完全享受本产品的保修服务。

تنبيه

الأصناف التي تشكل جزء من هذه التشكيلة هي ناتجة عن العمل الحرفي. وبالتالي، عدم تجانس السطوح واختلافات التنفيذ والاختلافات الصغيرة في الشكل والحجم، يجب اعتبارها ميزة خاصة لعملية الشغل. ولضمان المنانة الهيدروليكية ما بين فلنشة المصرف والمغسلة، قد لا تكفي الحشوة المورّدة عادة مع المصرف. وبناء على ذلك، يجب شمع هذه المنطقة بواسطة السيليكون.

تبطل شهادة الضمان في حالة التركيب بدون التقيد بهذه التعليمات.

CURA E MANUTENZIONE:

- Pulire quotidianamente con acqua tiepida e detergente non abrasivo, utilizzando un panno morbido.
- Risciacquare e asciugare accuratamente per mantenere la superficie pulita e brillante nel tempo.
- Per rimuovere il calcare utilizzare acido cloridrico diluito in acqua con un panno morbido.
- Evitare spugne abrasive e carte abrasive che potrebbero danneggiare la superficie.
- Evitare la caduta di oggetti pesanti o appuntiti.
- Non utilizzare la superficie come piano d'appoggio per utensili, oggetti metallici o taglienti; se si utilizzano oggetti decorativi (es. vasi, flaconi), è consigliato usare protezioni.
- Non appoggiare oggetti caldi sulla superficie (es. piastre per capelli).
- Non utilizzare vapore caldo diretto per la pulizia delle superfici.
- Evitare ristagni d'acqua per prevenire la formazione di calcare.

CARE & MAINTENANCE:

- Clean daily with lukewarm water and a non-abrasive detergent, using a soft cloth.
- Rinse and dry thoroughly to keep the surface clean and shiny over time.
- To remove limescale, use hydrochloric acid diluted in water with a soft cloth.
- Avoid abrasive sponges and sandpaper that may damage the surface.
- Avoid dropping heavy or sharp objects.
- Do not use the surface as a support for tools, metal or sharp objects; when using decorative items (e.g., vases, bottles), protective pads are recommended.
- Do not place hot objects on the surface (e.g., hair straighteners).
- Do not use direct hot steam to clean the surfaces.
- Avoid standing water to prevent limescale formation.

ENTRETIEN ET MAINTENANCE:

- Nettoyer quotidiennement avec de l'eau tiède et un détergent non abrasif, à l'aide d'un chiffon doux.
- Rincer et sécher soigneusement afin de maintenir la surface propre et brillante dans le temps.
- Pour éliminer le calcaire, utiliser de l'acide chlorhydrique dilué dans l'eau avec un chiffon doux.
- Éviter les éponges abrasives et le papier abrasif qui pourraient endommager la surface.
- Éviter la chute d'objets lourds ou pointus.
- Ne pas utiliser la surface comme support pour des outils, objets métalliques ou tranchants ; lors de l'utilisation d'objets décoratifs (par ex. vases, flacons), l'utilisation de protections est recommandée.
- Ne pas poser d'objets chauds sur la surface (par ex. lisseurs à cheveux).
- Ne pas utiliser de vapeur chaude directe pour nettoyer les surfaces.
- Éviter la stagnation d'eau afin de prévenir la formation de calcaire.

PFLEGE UND WARTUNG:

- Täglich mit lauwarmem Wasser und einem nicht scheuernden. Reinigungsmittel unter Verwendung eines weichen Tuchs reinigen.
- Gründlich abspülen und trocknen, um die Oberfläche langfristig sauber und glänzend zu halten.
- Zur Entfernung von Kalk Salzsäure, in Wasser verdünnt, mit einem weichen Tuch verwenden.
- Scheuerschwämme und Schleifpapier vermeiden, da sie die Oberfläche beschädigen können.
- Das Herunterfallen schwerer oder spitzer Gegenstände vermeiden.
- Die Oberfläche nicht als Ablage für Werkzeuge, Metall- oder scharfe Gegenstände verwenden; bei der Verwendung von Dekorationsobjekten (z. B. Vasen oder Flaschen) werden Schutzunterlagen empfohlen.
- Keine heißen Gegenstände auf die Oberfläche stellen (z. B. Haarglätter).
- Keinen direkten heißen Dampf zur Reinigung der Oberflächen verwenden.
- Wasseransammlungen vermeiden, um Kalkablagerungen zu verhindern.

CUIDADO Y MANTENIMIENTO:

- Limpiar diariamente con agua tibia y un detergente no abrasivo, utilizando un paño suave.
- Aclarar y secar cuidadosamente para mantener la superficie limpia y brillante con el tiempo.
- Para eliminar la cal, utilizar ácido clorhídrico diluido en agua con un paño suave.
- Evitar esponjas abrasivas y papel de lija que puedan dañar la superficie.
- Evitar la caída de objetos pesados o puntiagudos.
- No utilizar la superficie como apoyo para herramientas, objetos metálicos o cortantes; al utilizar objetos decorativos (p. ej., jarrones o frascos), se recomienda usar protecciones.
- No colocar objetos calientes sobre la superficie (p. ej., planchas para el cabello).
- No utilizar vapor caliente directo para limpiar las superficies.
- Evitar el estancamiento de agua para prevenir la formación de cal.

УХОД И ОБСЛУЖИВАНИЕ:

- Ежедневно очищать теплой водой с неабразивным моющим средством, используя мягкую салфетку.
- Тщательно смывать и насухо вытирать, чтобы поверхность надолго оставалась чистой и блестящей.
- Для удаления известкового налета следует использовать разбавленную водой соляную кислоту и мягкую салфетку.
- Не использовать абразивные губки и наждачную бумагу – они могут повредить поверхность.
- Не допускать падения тяжелых или острых предметов.
- Не использовать поверхность в качестве подставки для инструментов, металлических или режущих предметов; при размещении предметов декора (например, ваз, флаконов) рекомендуется использовать защитные подкладки.
- Не класть на поверхность горячие предметы (например, выпрямители для волос).
- Не чистить поверхности прямо направленным на них горячим паром.
- Не допускать застоя воды во избежание образования известкового налета.

ΦΡΟΝΤΙΔΑ ΚΑΙ ΣΥΝΤΗΡΗΣΗ:

- Καθαρίζετε καθημερινά την επιφάνεια με χλιαρό νερό και μη. λειαντικό καθαριστικό, χρησιμοποιώντας ένα μαλακό πανί.
- Ξεπλύνετε και στεγνώστε καλά ώστε η επιφάνεια να διατηρείται καθαρή και λαμπερή για μεγάλο χρονικό διάστημα.
- Για την αφαίρεση των αλάτων χρησιμοποιείτε υδροχλωρικό οξύ αραιωμένο με νερό και ένα μαλακό πανί.
- Αποφύγετε τη χρήση λειαντικών σφουγγαριών και γυαλόχαρτου διότι μπορεί να καταστρέψουν την επιφάνεια.
- Αποφύγετε την πτώση βαριών ή αιχμηρών αντικειμένων.
- Μη χρησιμοποιείτε την επιφάνεια ως επιφάνεια στήριξης για εργαλεία, μεταλλικά ή κοφτερά αντικείμενα. Εάν υπάρχουν διακοσμητικά αντικείμενα (π.χ. βάζα, μπουκάλια), συνιστάται η χρήση προστασιών.
- Μην ακουμπάτε ζεστά αντικείμενα επάνω στην επιφάνεια (π.χ. πρέσες μαλλιών).
- Μη χρησιμοποιείτε απευθείας ζεστό ατμό για τον καθαρισμό των επιφανειών.
- Αποφύγετε την παρουσία στάσιμου νερού για να εμποδίσετε τον σχηματισμό αλάτων.

保养与维护：

- 每日使用温水和非研磨性清洁剂，配合软布进行清洁。
- 冲洗后彻底擦干，以长期保持表面清洁明亮。
- 如需去除水垢，可用软布蘸取以水稀释的盐酸进行清洁。
- 避免使用研磨海绵和砂纸，以免损坏表面。
- 避免重物或尖锐物体掉落。
- 请勿将该表面用作刀具、金属物品或尖锐物品的放置台面；如放置装饰物品（如花瓶、瓶罐），建议使用保护垫。
- 请勿将高温物体放置于表面上（如直发器）。
- 请勿使用直接热蒸汽清洁表面。
- 避免积水滞留，以防形成水垢。

العناية والصيانة:

- نظّف السطح يوميًا بماء فاتر ومنظف غير مسبب للتآكل، باستخدام قطعة قماش ناعمة
- يُشطف ويُجفف بعناية للحفاظ على نظافة السطح ولمعانه مع مرور الوقت
- لإزالة الترسبات الكلسية، استخدم حمض الهيدروكلوريك المخفف بالماء مع قطعة قماش ناعمة
- تجنب استخدام الإسفنج الخشن وورق الصنفرة الذي قد يُتلف السطح
- تجنب إسقاط الأشياء الثقيلة أو المدببة
- لا تستخدم السطح كسطح استناد للأدوات أو الأشياء المعدنية أو الحادة؛ في حالة استخدام أشياء زخرفية (مثل المزهريات والزجاجات)، يُنصح باستخدام أغطية واقية
- لا تضع أشياءً ساخنة على السطح (مثل مكواة الشعر)
- لا تستخدم البخار الساخن المباشر لتنظيف الأسطح
- تجنب ركود الماء لمنع تراكم الكلس