PROGRAMMA ACCESSORI
ACCESSORIES PROGRAM
PROGRAMME DU ACCESSOIRES
ZUBEHÖR PROGRAMM
PROGRAMA ACESORIOS
ЛИНИЯ АКСЕССУАРОВ
ΠΡΟΓΡΑΜΜΑ ΕΞΑΡΤΗΜΑΤΩΝ
浴室产品配件

RETTANGOLO

Accessori - Accessories - Accessoires- Zubehör
Accesorios - Аксессуары - Εξαρτήματα - 配件

GESSI THE PRIVATE WELLNESS COMPANY®

GESSI SpA
Parco Gessi - 13037 Serravalle Sesia
(Vercelli) ITALY
Tel. +39 0163 454111
Fax +39 0163 459273
www.gessi.com - gessi@gessi.it

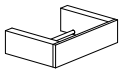

Art. 20804

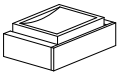

Art. 20801
Art. 20802

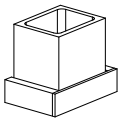

Art. 20807
Art. 20808

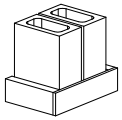

Art. 20810
Art. 20811

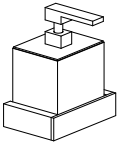

Art. 20813
Art. 20814

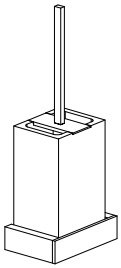

Art. 20819
Art. 20820

Fig. 1

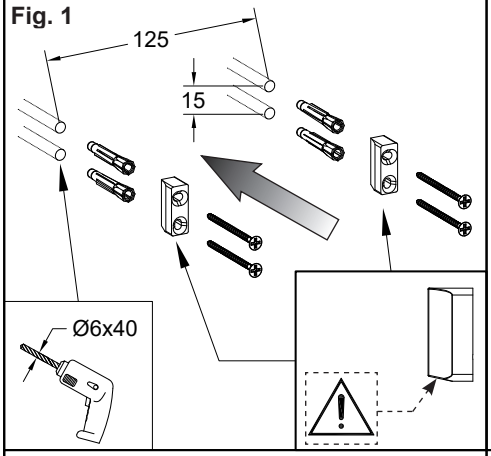

Fig. 2

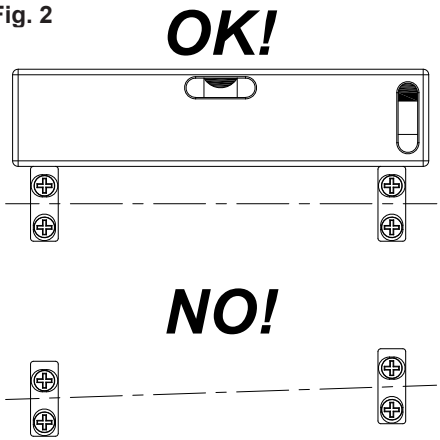

Fig. 3

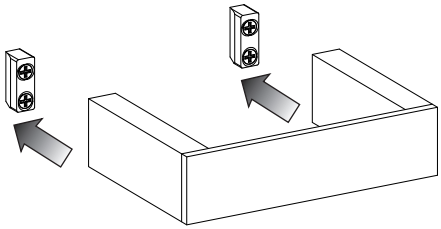

Fig. 4

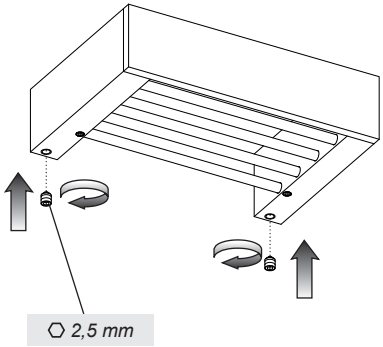

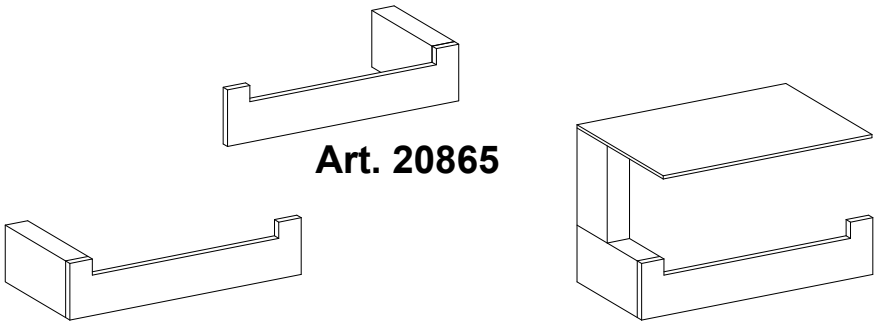

Fig. 1

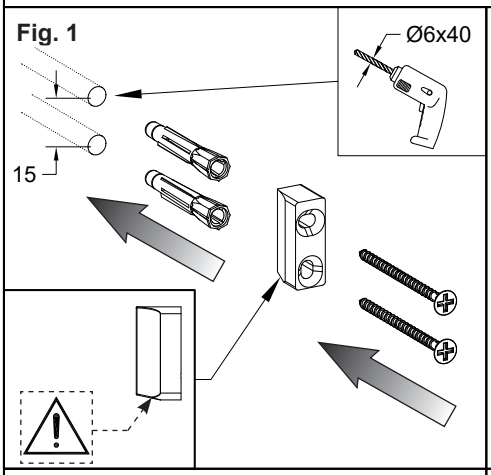

Fig. 2

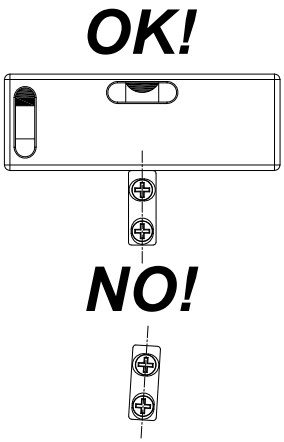

Fig. 3

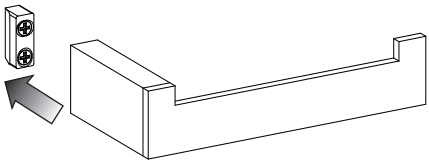

Fig. 4

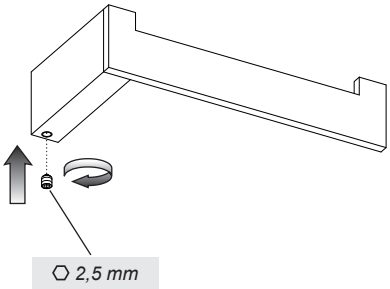

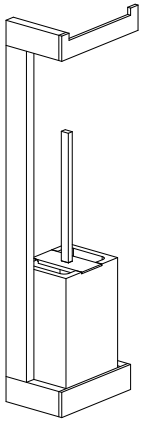

Art. 20867
Art. 20868

Fig. 1

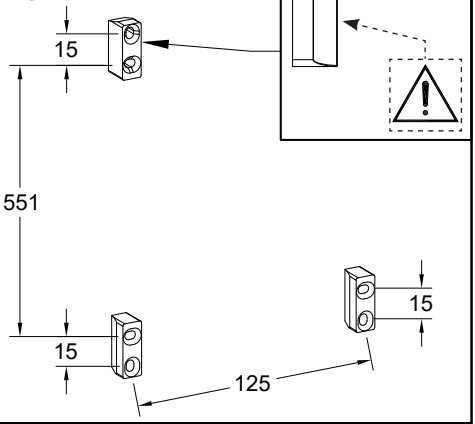

Fig. 2

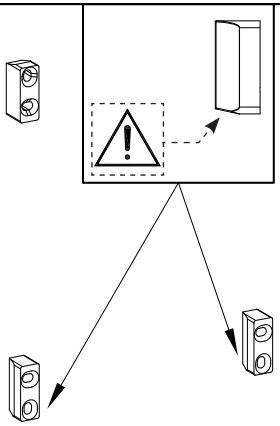

Fig. 3

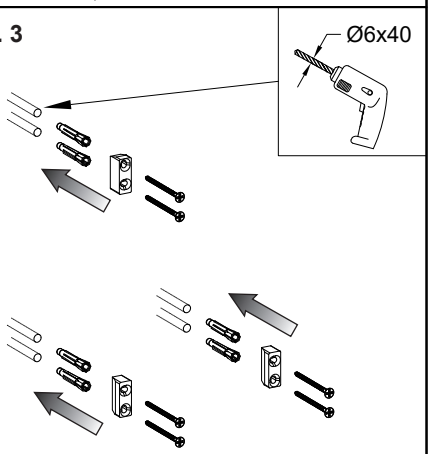

Fig. 4

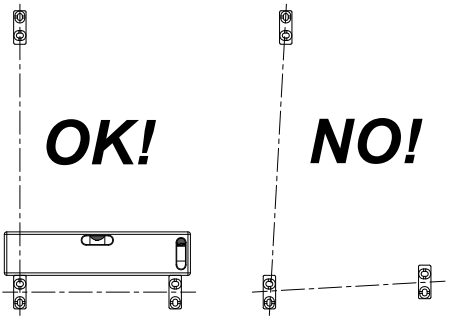

Fig. 5

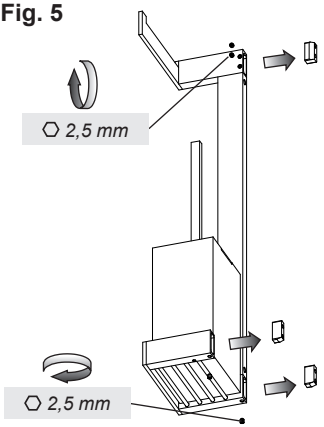

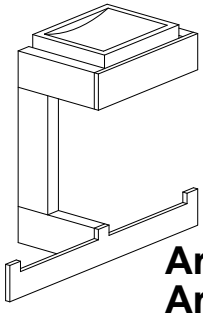

Art. 20873
Art. 20874

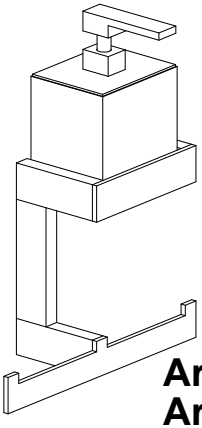

Art. 20879
Art. 20880

Fig. 1

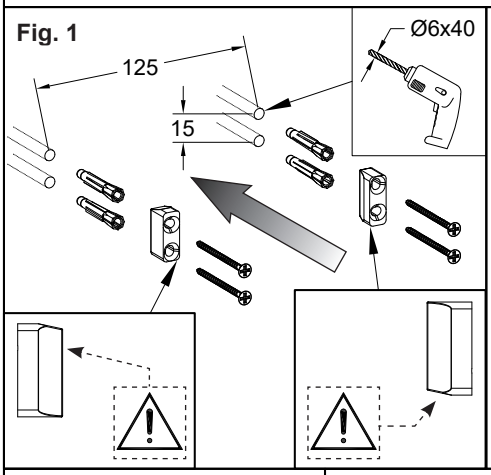

Fig. 2

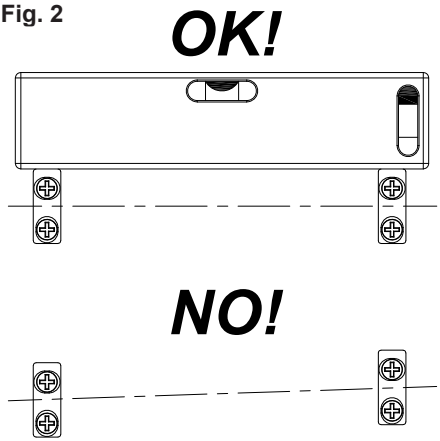

Fig. 3

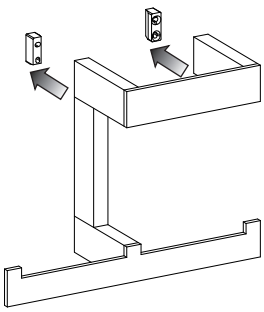

Fig. 4

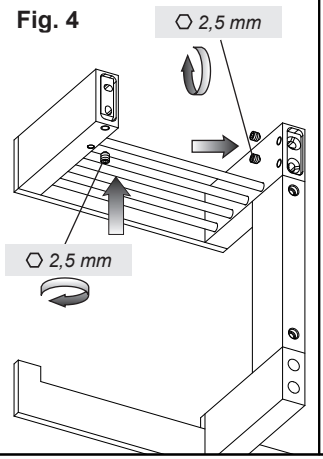

Fig. 5

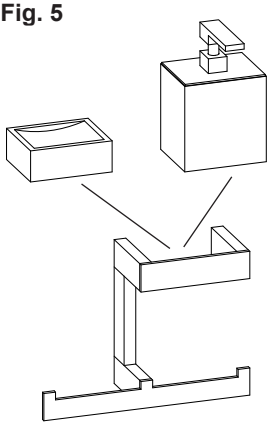

Art. 20897

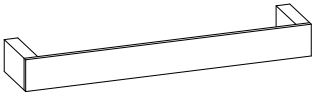

Art. 20900

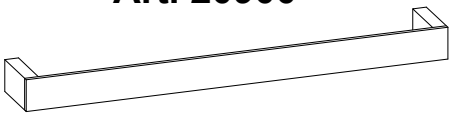

Art. 20903

Fig. 1

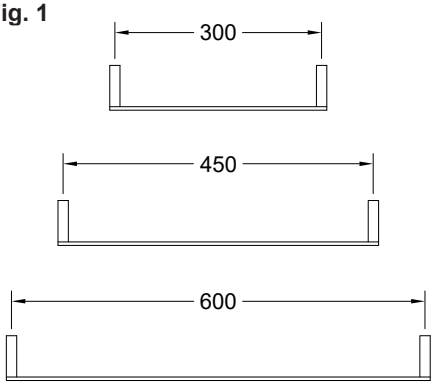

Fig. 2

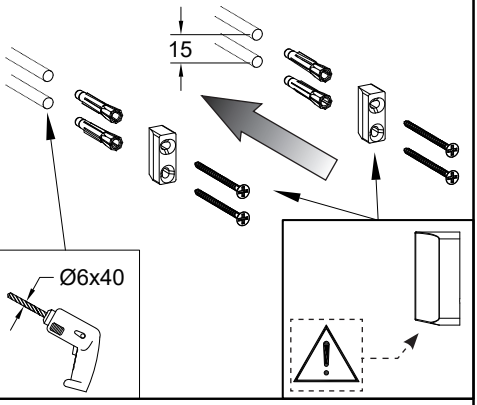

Fig. 3

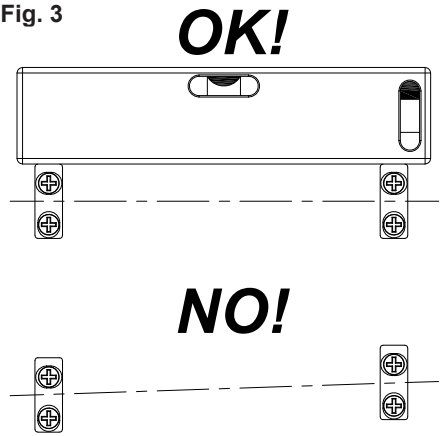

Fig. 4

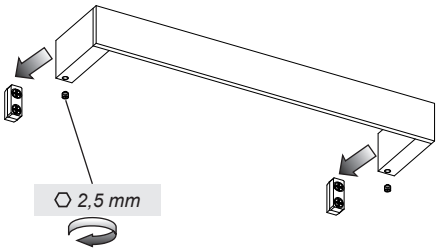

Art. 20947

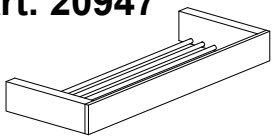

Art. 20949

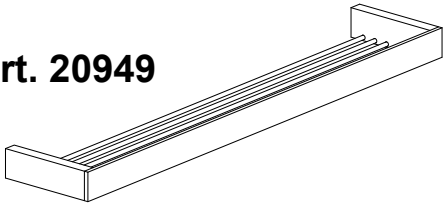

Art. 20958

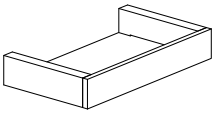

Art. 20945

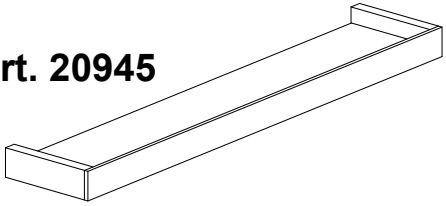

Fig. 1

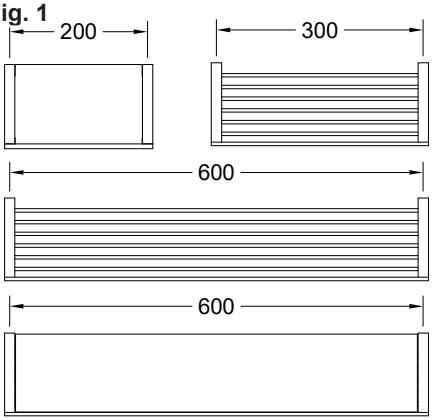

Fig. 2

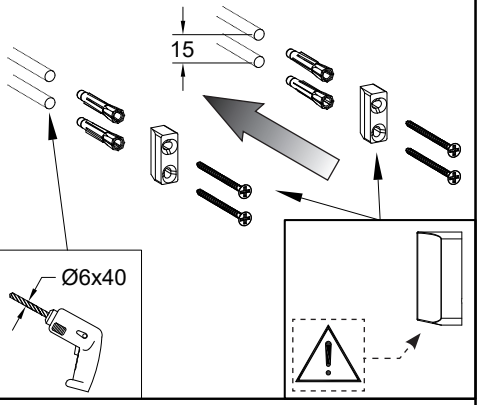

Fig. 3

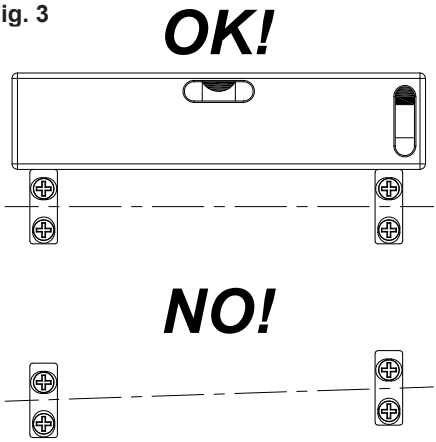

Fig. 4

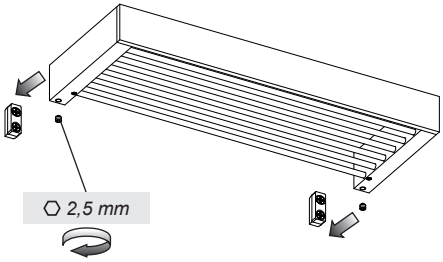

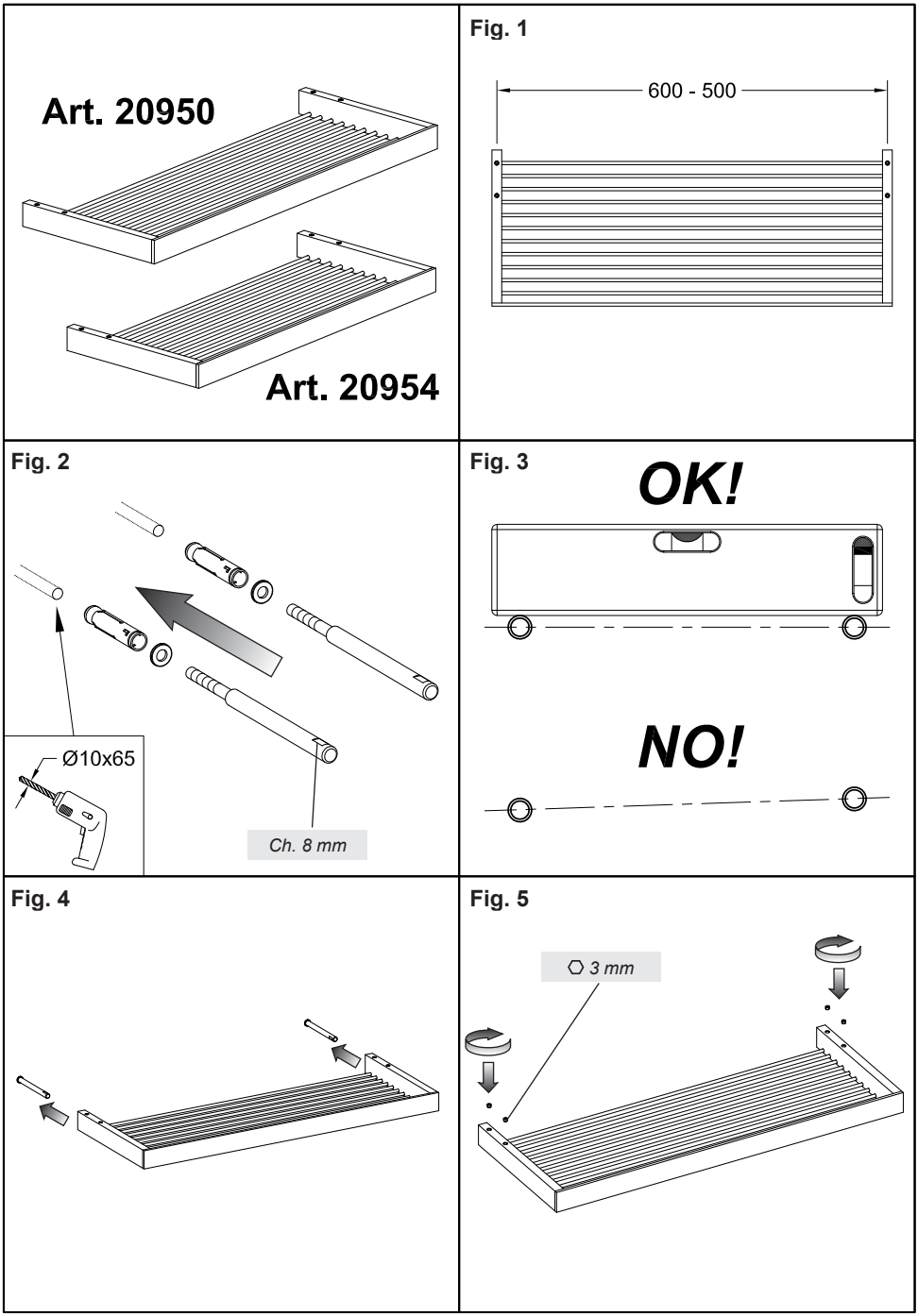
Art. 20950
Art. 20954
Fig. 1
600 - 500
Fig. 2
Ø10x65
Ch. 8 mm
Fig. 3
OK!
NO!
Fig. 4
Fig. 5
⬡ 3 mm

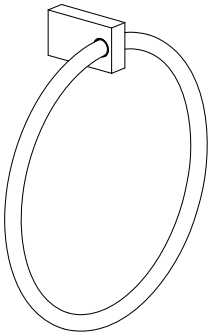

Art. 20909

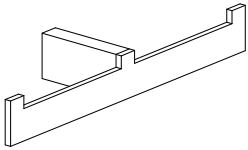

Art. 20915

Fig. 1

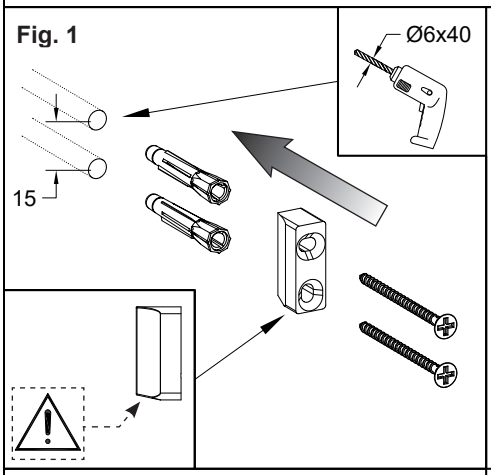

Fig. 2

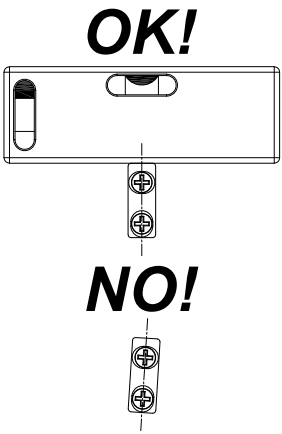

Fig. 3

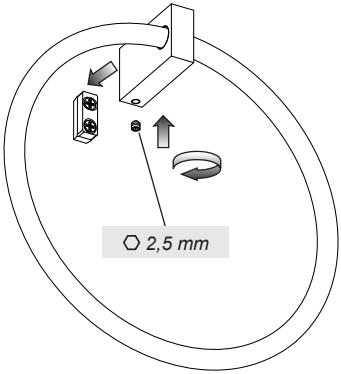

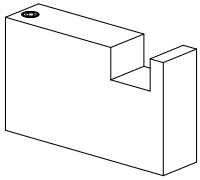

Art. 20921

Fig. 1

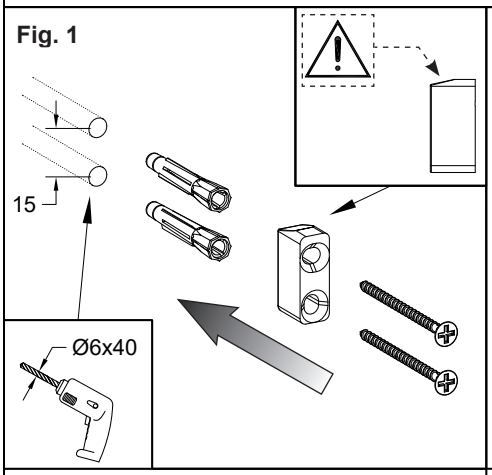

Fig. 2

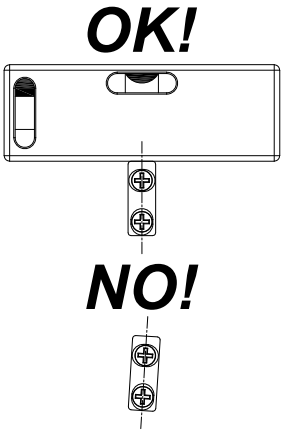

Fig. 3

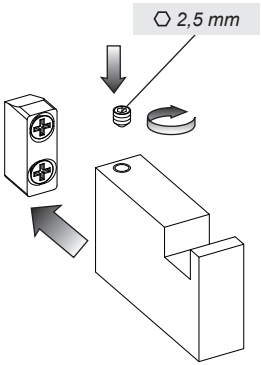

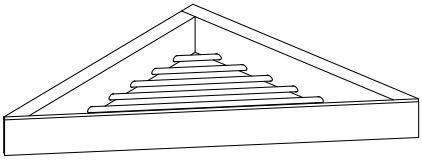

Art. 20861

Fig. 1

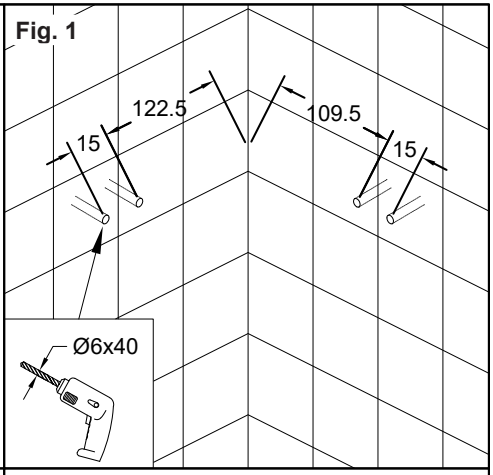

Fig. 2

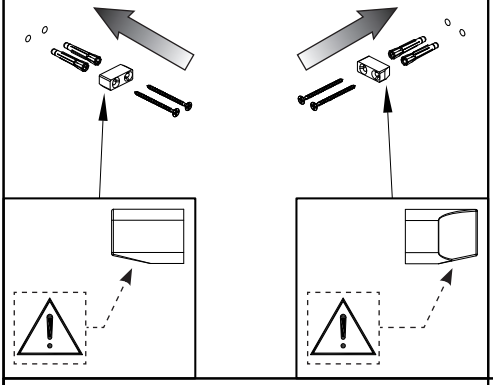

Fig. 3

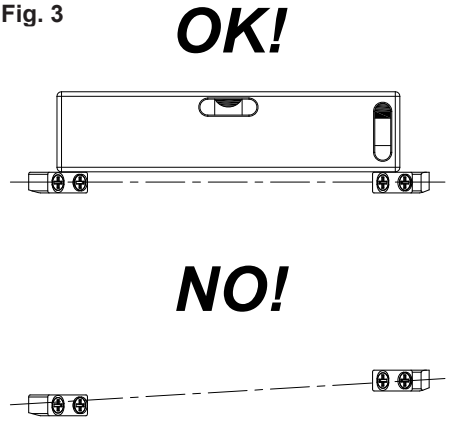

Fig. 4

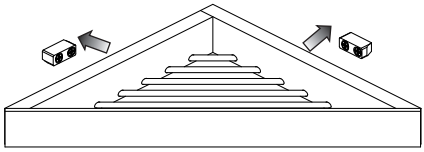

Fig. 5

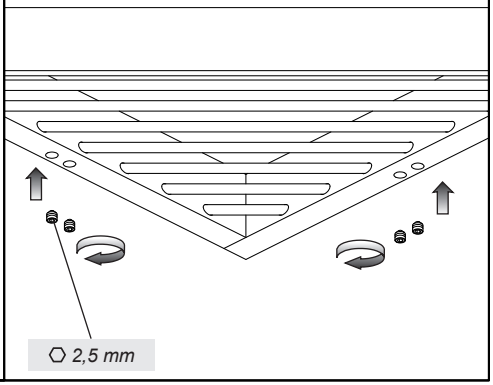

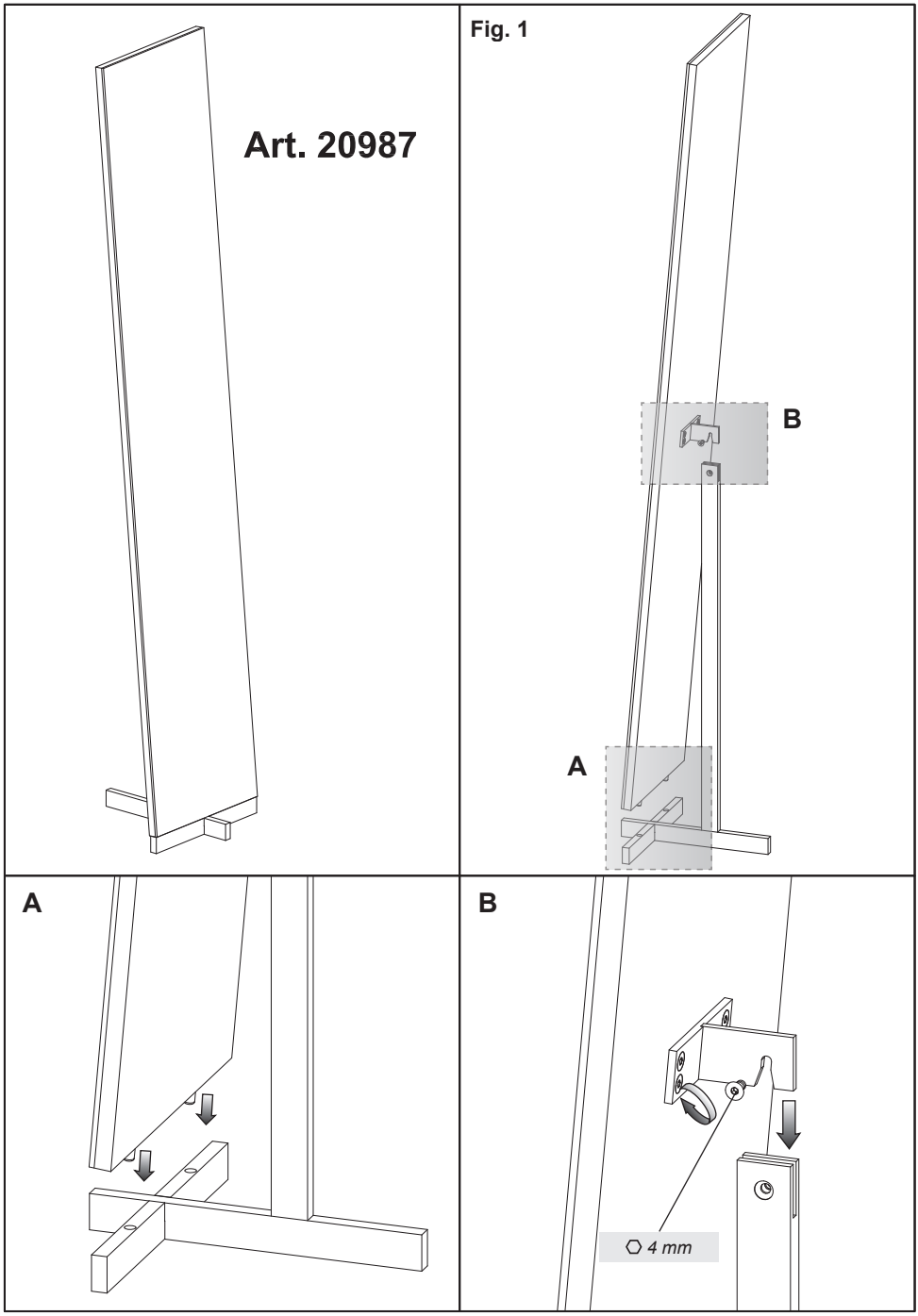
Art. 20987
Fig. 1
B
A
A
B
4 mm

MANUTENZIONE
- Nel caso sia necessario sostituire uno o più componenti, contattare un rivenditore autorizzato o visitare il sito WWW.GESSI.COM
- Affidare la manutenzione del prodotto a personale qualificato

MAINTENANCE
- Should it be necessary to replace one or more components, contact an authorized retailer or visit WWW.GESSI.COM
- Product maintenance should be made only by qualified staff

ENTRETIEN
- S'il est nécessaire de remplacer un ou plusieurs composants, contacter un centre autorisé ou visiter le site WWW.GESSI.COM
- L'entretien du produit ne doit être effectué que par du personnel qualifié

WARTUNG
- Falls das Auswechseln von einem oder mehreren Bestandeilen erforderlich wird, kontaktieren Sie bitte einen autorisierten Fachhandel oder besuchen Sie unsere Website unter WWW.GESSI.COM
- Die Instandhaltung des Produktes sollte nur qualifiziertem Personal anvertraut werden.

MANUTENCIÓN
- En el caso de que sea necesario remplazar uno o más componentes, contacten con un revendedor autorizado o visiten el sitio WWW.GESSI.COM
- Encarguen sólo a personal calificado para el mantenimiento del producto

ОБСЛУЖИВАНИЕ
- В случае если будет необходимо заменить один или несколько компонентов, обратитесь к авторизованному дистрибьютору или посетите веб-сайт WWW.GESSI.COM
- Обслуживание изделия должен выполнить квалифицированный персонал.

ΣΥΝΤΗΡΗΣΗ
- Σε περίπτωση που είναι απαραίτητο να αντικαταστήσετε ένα ή περισσότερα εξαρτήματα, επικοινωνήστε με ένα εξουσιοδοτημένο κατάστημα πώλησης ή επισκεφθείτε τον ιστότοπο WWW.GESSI.COM
- Εμπιστευθείτε τη συντήρηση του προϊόντος σε διαπιστευμένο προσωπικό

保养
- 若需替换一个或者多个部件，请联系授权分销商或浏览WWW.GESSI.COM网站
- 请让合格人士负责产品保养工作

Fig. 1

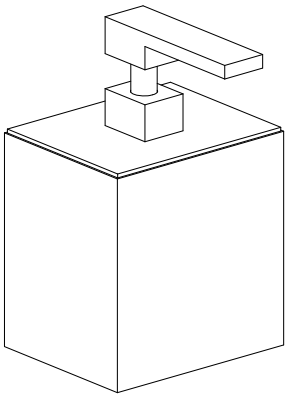

Fig. 2

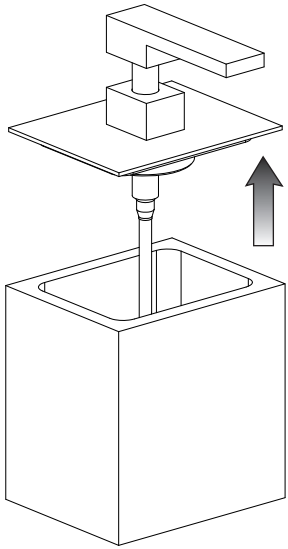

Fig. 3

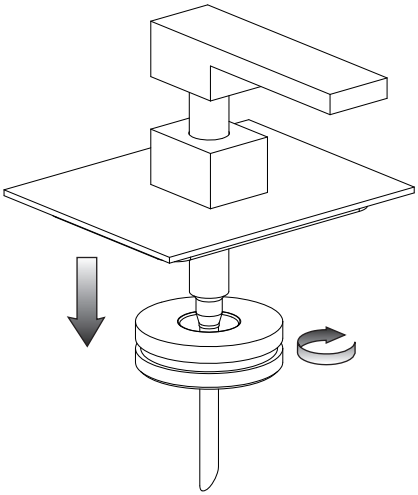
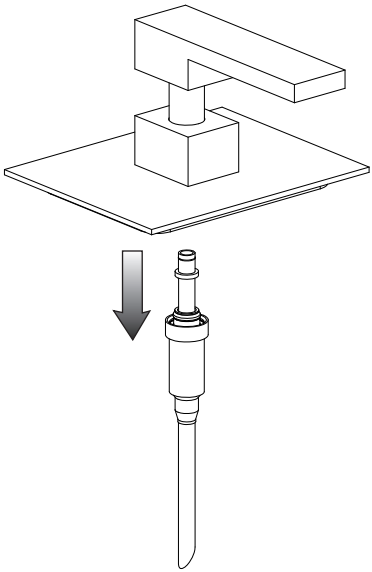
Fig. 4