RETTANGOLO

Sanitary

Art. 37573

Gessi SpA - Parco Gessi
13037 Serravalle Sesia (Vercelli) - Italy
Phone +39 0163 454111 - Facsimile +39 0163 459273

www.gessi.com - gessi@gessi.it

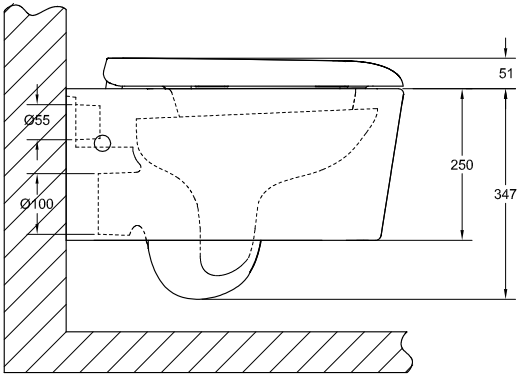
51
Ø55
250
347
Ø100

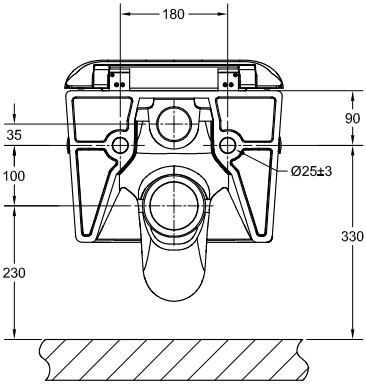
180
90
35
100
Ø25±3
330
230

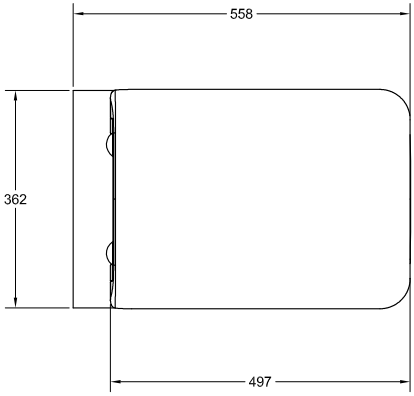
558
362
497

CARATTERISTICHE TECNICHE

- VASO SOSPESO in vitreus china indipendente con sifone integrato - UNI EN 997 - CLASSE 1 - 6A

Prevenzione del riflusso	Idoneo
Pulibilità	Idoneo
Resistenza al carico	Idoneo
Durabilità	Idoneo

- Questo articolo è stato realizzato con materie prime di alta qualità e risponde alle vigenti norme.
- Questo articolo è stato controllato secondo le norme di accettazione per i prodotti di prima scelta.
- Questo articolo resiste all'attacco di acidi e macchie.
- ART. 37573: Peso del vaso = 24,7Kg

MANUTENZIONE

- Acqua tiepida e detersivo non abrasivo.
- Rimozione calcare: acido cloridrico diluito in acqua.

DATA SHEET

- WALL-HUNG BOWL in vitreous china free standing with incorporated siphon - UNI EN 997 - CLASS 1 - 6A

Reflux prevention	Appropriate
Cleaning	Appropriate
Load resistance	Appropriate
Durability	Appropriate

- This item was produced with high-quality raw materials and complies with standards in force.
- This item was inspected pursuant to the acceptance standards for first choice products.
- This item is resistant to acids and stains.
- ART. 37573: Weight of the bowl = 24,7Kg

MAINTENANCE

- Lukewarm water and non abrasive detergent.
- Limestone removal: hydrochloric acid diluted in water.

CARACTERISTIQUES TECHNIQUES

- CUVETTE SUSPENDUE en porcelaine vitrifiée indépendant avec siphon intégré - UNI EN 997 - CLASSE 1 - 6A

Prévention du reflux	Approprié
Nettoyage	Approprié
Résistance à la charge	Approprié
Durabilité	Approprié

- Cet article a été réalisé avec matières premières de qualité élevée et répond aux normes en vigueur.
- Cet article a été contrôlé selon les normes d'acceptation pour les produits de premier choix.
- Cet article résiste aux acides et aux taches.
- ART. 37573: Poids de la cuvette = 24,7Kg

ENTRETIEN

- Eau tiède et détergent non abrasif.
- Elimination calcaire: acide chlorhydrique dilué dans l'eau.

TECHNISCHE EIGENSCHAFTEN

- HÄNGE-WC aus Vitreus China, unabhängig, mit integriertem Siphon - UNI EN 997 - KLASSE 1 - 6A

Rückflussschutz	Zweckmäßig
Reinigungsfähigkeit	Zweckmäßig
Belastbarkeit	Zweckmäßig
Lebensdauer	Zweckmäßig

- Dieser Artikel ist aus Materialien erstklassiger Qualität verwirklicht worden und entspricht den geltenden Vorschriften.
- Dieser Artikel ist entsprechend der Abnahmevorschriften hinsichtlich Produkte erster Wahl kontrolliert worden.
- Dieser Artikel ist beständig gegenüber Säuren und Flecken.
- ART. 37573: Gewicht der WC-Schüssel = 24,7Kg

INSTANDHALTUNG

- Lauwarmes Wasser und nicht scheuernde Reinigungsmittel.
- Entfernen von Kalkablagerungen: in Wasser verdünnter Chlorwasserstoff.

CARACTERISTICAS TECNICAS

- INODORO SUSPENDIDO en porcelana vitrificada independiente con sifón integrado - UNI EN 997 - CLASE 1 - 6A

Prevención del reflujo	Idóneo
Limpiabilidad	Idóneo
Resistencia a la carga	Idóneo
Durabilidad	Idóneo

- Este producto se ha realizado con materias primas de alta calidad conforme a las normas vigentes.
- Este producto se ha controlado conformemente a las normas de aceptación de los productos de primera calidad.
- Este producto resiste al ataque de ácidos y manchas.
- ART. 37573: Peso del inodoro = 24,7Kg

MANTENIMIENTO

- Agua tibia y detergente no abrasivo.
- Remoción cal: ácido clorhídrico diluido en agua.

ТЕХНИЧЕСКИЕ ХАРАКТЕРИСТИКИ

- НАВЕСНОЙ УНИТАЗ из vitreus china, независимый с встроенным сифоном - UNI EN 997 - КЛАСС 1 - 6A

Предотвращение обратного потока	Пригоден
Очищаемость	Пригоден
Устойчивость к нагрузкам	Пригоден
Долговечность	Пригоден

- Данный артикул был выполнен из материалов высшего качества и отвечает действующим нормам.
- Данный артикул был проверен в соответствии с нормами приемки для первосортной продукции.
- Данный артикул является кислото- и пятностойким.
- ART. 37573: Вес унитаза = 24,7 кг

ОБСЛУЖИВАНИЕ

- Теплая вода и неабразивное моющее средство.
- Удаление накипи: разбавленная в воде соляная кислота.

ΤΕΧΝΙΚΑ ΧΑΡΑΚΤΗΡΙΣΤΙΚΑ

- ΚΡΕΜΑΣΤΗ ΛΕΚΑΝΗ από vitreus china ανεξάρτητη με ενσωματωμένο σιφόν - UNI EN 997 - ΚΛΑΣΗ 1 - 6A

Πρόληψη της αναρροής	Κατάλληλο
Δυνατότητα καθαρισμού	Κατάλληλο
Αντοχή στο φορτίο	Κατάλληλο
Διάρκεια	Κατάλληλο

- Το προϊόν αυτό έχει κατασκευαστεί με πρώτες ύλες υψηλής ποιότητας και ανταποκρίνεται στους ισχύοντες κανονισμούς.
- Το προϊόν αυτό έχει ελεγχθεί σύμφωνα με τους κανονισμούς αποδοχής για τα προϊόντα πρώτης επιλογής.
- Το προϊόν αυτό αντέχει στην προσβολή από οξέα και λεκέδες.
- ART. 37573: Βάρος της λεκάνης = 24,7Kg

ΣΥΝΤΗΡΗΣΗ

- Χλιαρό νερό και μη διαβρωτικό απορρυπαντικό.
- Αφαίρεση αλάτων: υδροχλωρικό οξύ αραιωμένο σε νερό.

技术规格

- 虹吸式一体成型自立式玻璃瓷壁挂式座便器 - UNI EN 997 - 1级 - 6A认证

防回水	合格
清洁性	合格
抗压性	合格
耐久度	合格

- 本产品采用优质材料制造，符合现行标准。
- 本产品按首选品验收标准进行检验。
- 本产品抗酸性腐蚀，抗污渍。
- 37573号产品：座便器重量 = 24,7千克

保养

- 使用温水及无磨蚀性的洗涤剂清洗。
- 清除水垢：使用稀盐酸。

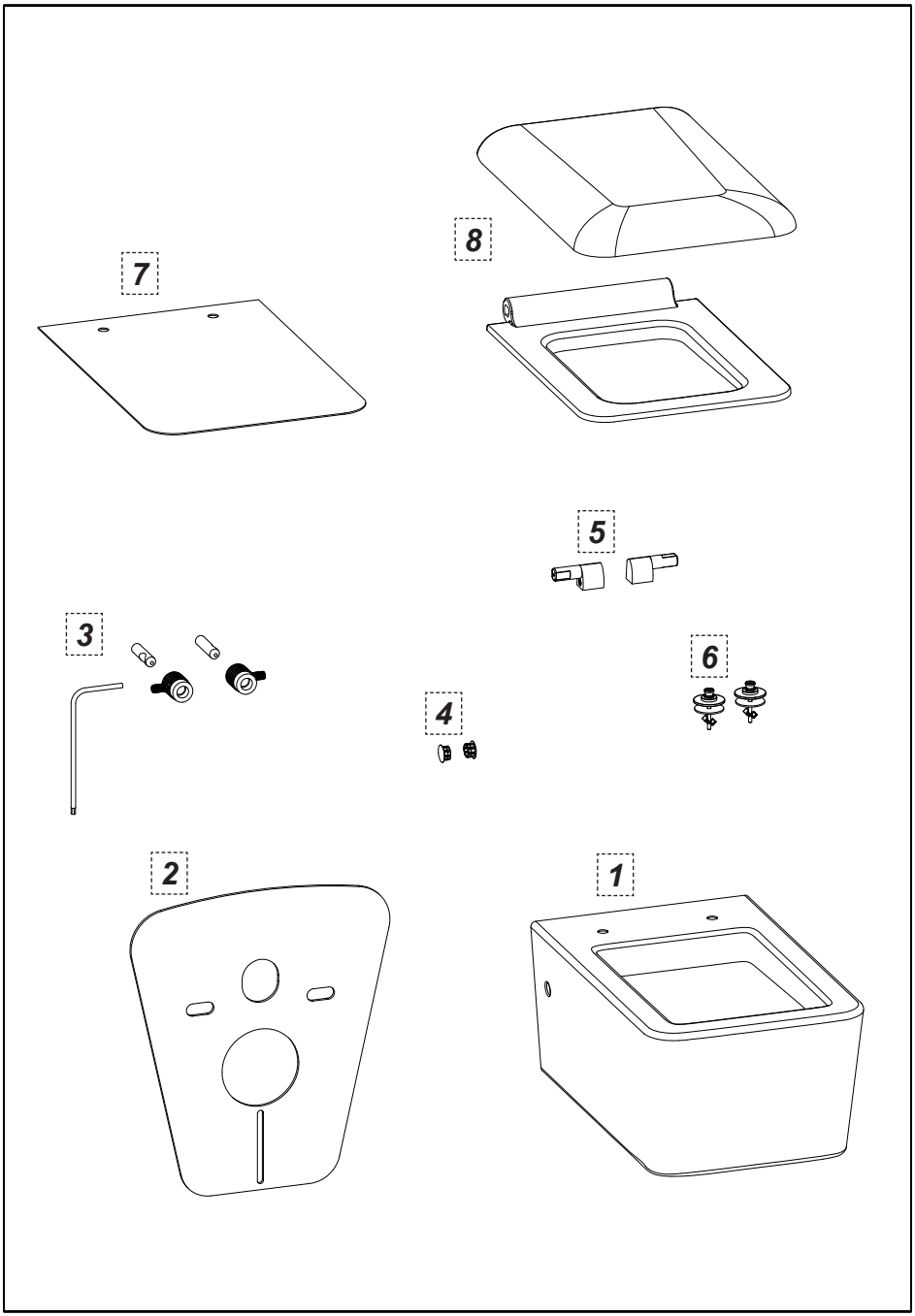
8
7
5
3
6
4
2
1

Contenuto della confezione:
1 - Vaso
2 - Protezione antiurto e acustica
3 - Fissaggio a parete
4 - Tappi in finitura
5 - Cerniere per sedile
6 - Fissaggio per sedile
7 - Dima per sedile
8 - Sedile

Package content:
1 - Bowl
2 - Shock proof and sound proof
3 - Wall fastening
4 - Finish plugs
5 - Hinges for seat
6 - Fastening for seat
7 - Template for seat
8 - Seat

Contenu de l'emballage:
1 - Cuvette
2 - Protection antichoc et acoustique
3 - Fixation murale
4 - Bouchons en finition
5 - Charnières pour abattant
6 - Fixation pour abattant
7 - Gabarit pour abattant
8 - Abattant

Inhalt der Verpackung:
1 - WC-Schüssel
2 - Stossfestigkeit und Schallschluckung
3 - Wandbefestigung
4 - Abschlussstopfen
5 - Scharniere für den WC-Sitz
6 - Befestigung für den WC-Sitz
7 - Schablone für den WC-Sitz
8 - WC-Sitz

Contenido del embalaje:
1 - Inodoro
2 - Protección antichoque y acústica
3 - Fijación de pared
4 - Embellecedores
5 - Cremalleras para asiento
6 - Fijación para asiento
7 - Plantilla para asiento
8 - Asiento

Содержимое упаковки:
1 - Унитаз
2 - Защита от ударов и шума
3 - Крепление к стене
4 - Декоративные заглушки
5 - Петли для сиденья
6 - Крепление сиденья
7 - Кондуктор для сиденья
8 - Сиденье

Περιεχόμενο συσκευασίας:
1 - Λεκάνη
2 - Προστασία από τα χτυπήματα και ακουστική προστασία
3 - Στερέωση στον τοίχο
4 - Πώματα φινιρίσματος
5 - Στροφείς καθίσματος
6 - Στερέωση καθίσματος
7 - Ιχνάριο καθίσματος
8 - Κάθισμα

包装内含：
1 – 座体
2 – 抗震隔音保护件
3 – 墙上安装部件
4 – 塞盖
5 – 座盖合页
6 – 座盖固定部件
7 – 座盖安装用面板
8 – 座盖

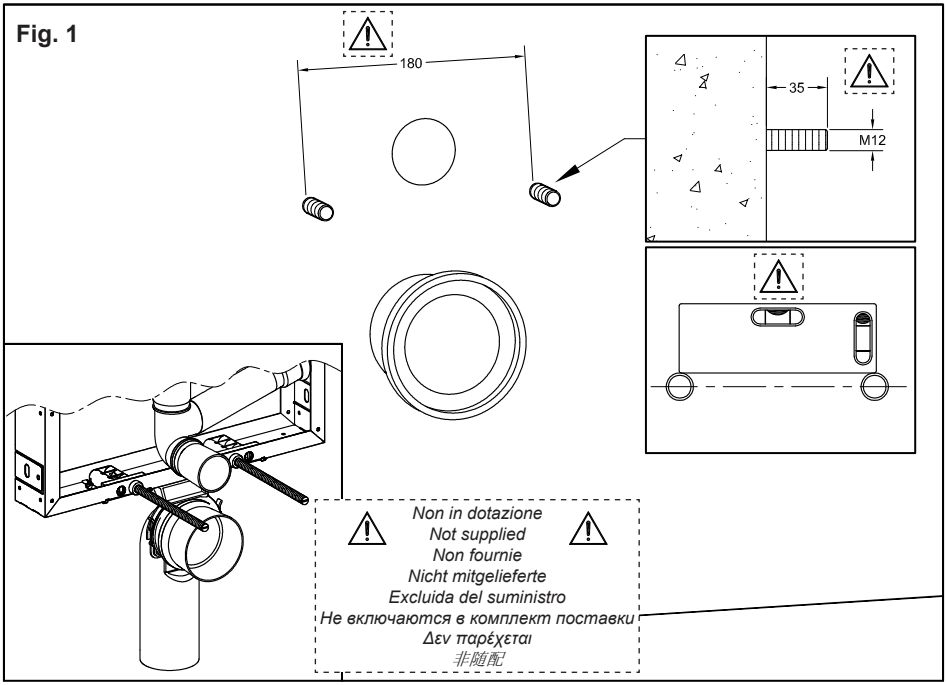

INSTALLAZIONE SANITARIO

Fig. 1 - Predisporre nella parete gli scarichi e i supporti per il vaso, verificando che quest'ultimi siano ben allineati e sporgano dalla parete della misura richiesta.
ATTENZIONE: Si consiglia l'installazione di moduli ad incasso per sanitari sospesi.

SANITARY FITTING INSTALLATION

Fig. 1 - Prepare in the wall the outlets and supports for the bowl, checking that the latter are properly aligned and stick out from the wall by the required size.
WARNING: We recommend installing built-in modules for wall hung bathroom facilities.

INSTALLATION EQUIPEMENT SANITAIRE

Fig. 1 - Préparer dans le mur les vidanges et les supports pour la cuvette, en vérifiant que ces derniers sont bien alignés et sortent du mur de la mesure requise.
ATTENTION: On conseille l'installation de modules à encastrement pour équipements sanitaires suspendus.

INSTALLATION DER SANITÄREN VORRICHTUNG

Abb. 1 - Die Abflüsse und die Halterungen für die WC-Schüssel in der Wand vorbereiten, wobei zu überprüfen ist, dass die Letzteren korrekt ausgerichtet sind und um die erforderliche Abmessung aus der Wand herausragen.
ACHTUNG: Man empfiehlt die Installation von Einbaumodulen für hängende, sanitäre Anlagen.

INSTALACIÓN SANITARIO

Fig. 1 - Preparen en la pared los desagües y los soportes para el inodoro verificando que queden bien alineados y salgan de la pared de la medida requerida.
CUIDADO: Se aconseja la instalación de módulos por empotrar para sanitarios murales.

УСТАНОВКА ИЗДЕЛИЯ

Рис. 1 - Подготовьте на стене сливы и суппорты для унитаза, проверяя, что они правильно выровнены и выступают из стены на необходимый размер.

ВНИМАНИЕ: Рекомендуется установка встроенных модулей для навесной сантехники.

ΤΟΠΟΘΕΤΗΣΗ ΕΙΔΟΥΣ ΥΓΙΕΙΝΗΣ

Εικ. 1 - Ετοιμάστε στον τοίχο τις εκροές και τα υποστηρίγματα για τη λεκάνη, ελέγχοντας ότι αυτά είναι καλά ευθυγραμμισμένα και προεξέχουν από τον τοίχο στο μέτρο που χρειάζεται.

ΠΡΟΣΟΧΗ: Συνιστάται η εγκατάσταση χωνευτών στοιχείων για κρεμαστά είδη υγιεινής.

座体安装

图1 – 在墙体中预装安装座体所需的排水管和支架，并确认支架位置已完全校直，且其伸出墙体部分符合所需的尺寸。

注意：建议为壁挂式卫生设备安装嵌入式组件。

Fig. 2

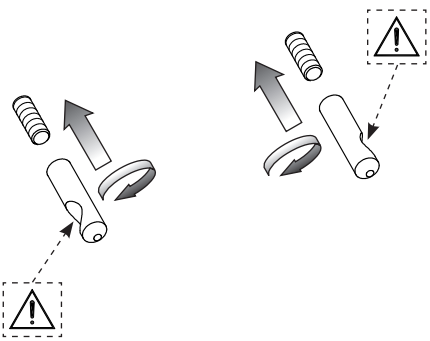

Fig. 3

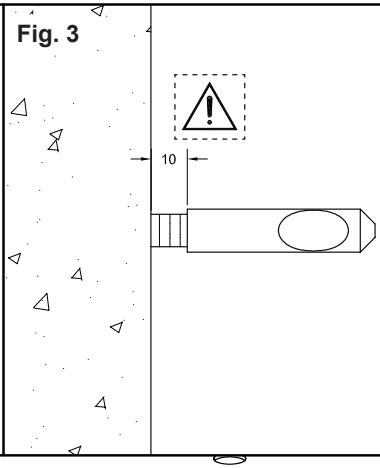

Fig. 4

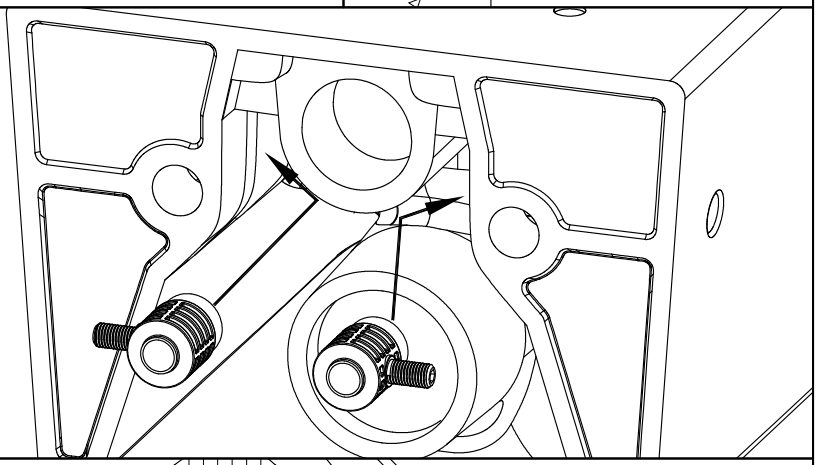

Fig. 5

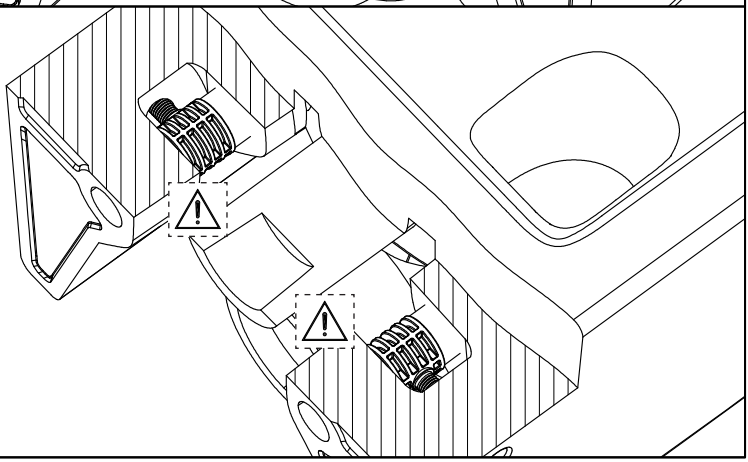

INSTALLAZIONE SANITARIO

Fig. 2-3 - Avvitare i due cilindri in acciaio sui perni filettati fino a lasciare circa 10mm dalla parete. E' importante rivolgere le scanalature coniche dei cilindri verso l'esterno.

Fig. 4-5 - Innestare sul sanitario i dispositivi di bloccaggio verificando di posizionarli esattamente come in figura.

SANITARY FITTING INSTALLATION

Fig. 2-3 - Tighten the two steel cylinders on threaded pins until leaving around 10mm from the wall. It is important to direct conical grooves of cylinders externally.

Fig. 4-5 - In the bathroom fixture mount locking devices checking their proper position as in the figure.

INSTALLATION EQUIPEMENT SANITAIRE

Fig. 2-3 - Visser les deux cylindres en acier sur les pivots filetés jusqu'à laisser environ 10mm du mur. Il est important de diriger les rainures coniques des cylindres vers l'extérieur.

Fig. 4-5 - Enclencher sur l'article sanitaire les dispositifs de blocage en vérifiant de les positionner exactement selon la figure.

INSTALLATION DER SANITÄREN VORRICHTUNG

Abb. 2-3 - Die zwei Stahlzylinder auf den Gewindebolzen so weit festschrauben, bis circa 10mm zur Wand frei bleiben. Dabei ist es wichtig, die konischen Nuten der Zylinder nach außen zeigen.

Abb. 4-5 - Die Blockierungsvorrichtungen an der sanitären Anlage einrasten, wobei zu überprüfen ist, diese genau entsprechend der Abbildung zu positionieren.

INSTALACIÓN SANITARIO

Fig. 2-3 - Atornillen los dos cilindros de acero sobre los pivotes roscados dejando aproximadamente 10 mm de la pared: es importante que las ranuras cónicas de los cilindros estén dirigidas hacia el exterior.

Fig. 4-5 - Acoplen el sanitario con los dispositivos de bloqueo verificando su posición que tiene que ser exactamente como en la figura.

УСТАНОВКА ИЗДЕЛИЯ

Рис. 2-3 - Навинтите два стальных цилиндра на резьбовые шпильки, чтобы до стены оставалось около 10 мм. Важно, чтобы конические вырезы были направлены наружу.

Рис. 4-5 - Наденьте на изделие блокировочные устройства, проверяя, чтобы они были установлены точно так, как показано на рисунке.

ΤΟΠΟΘΕΤΗΣΗ ΕΙΔΟΥΣ ΥΓΙΕΙΝΗΣ

Εικ. 2-3 - Βιδώστε τους δύο ατσάλινους κυλίνδρους επάνω στους σπειρωτούς πείρους μέχρι να αφήσετε περίπου 10mm από τον τοίχο. Είναι σημαντικό να γυρίσετε τις κωνικές αυλακώσεις των κυλίνδρων προς τα έξω.

Εικ. 4-5 - Συνδέστε επάνω στο είδος υγιεινής τις διατάξεις ασφάλισης ελέγχοντας ότι τις τοποθετήσατε ακριβώς όπως φαίνεται στην εικόνα.

座体安装

图2-3 – 将两个钢制套管套在螺纹销上进行旋拧，至螺纹销露出墙体部分为10毫米后停止。必须将套管转动至其圆锥槽朝外的位置。

图4-5 – 在座体上插入锁止装置，确认锁止装置的位置与图中所示完全相同。

Fig. 6

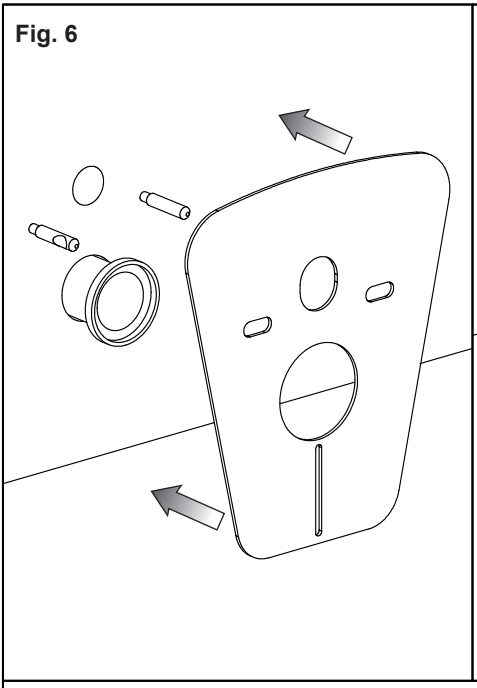

Fig. 7

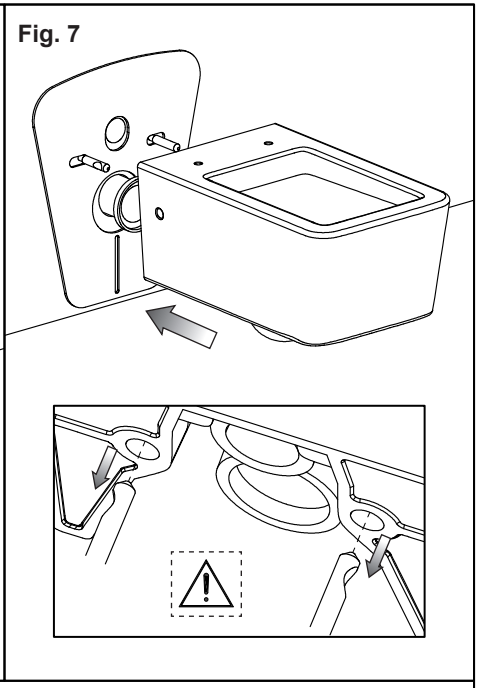

Fig. 8

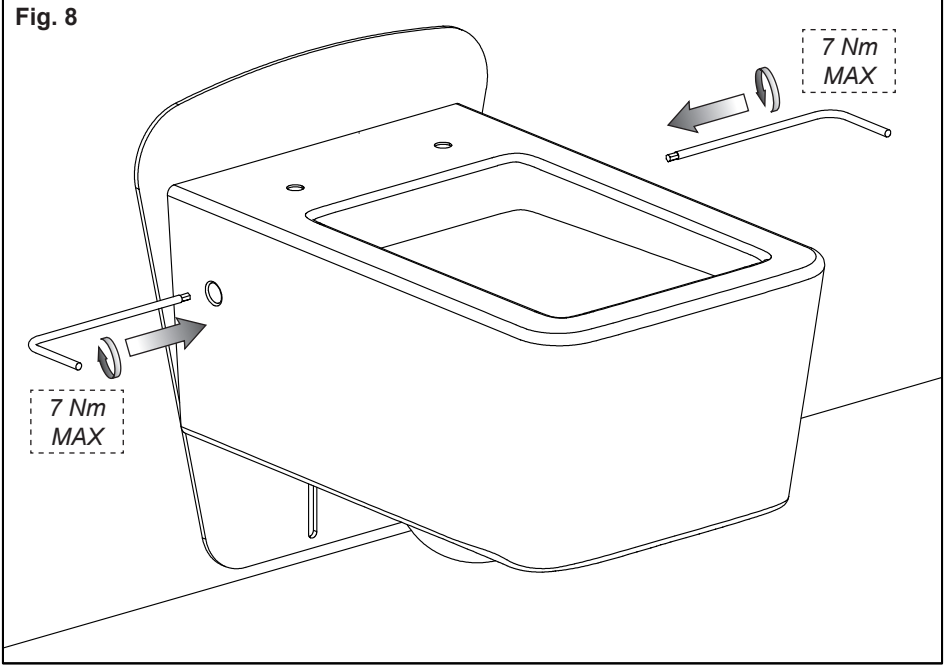

INSTALLAZIONE SANITARIO

Fig. 6 - Posizionare sulla parete la protezione antiurto e acustica contenuta nella confezione.
Fig. 7 - Posizionare il sanitario contro la protezione inserendo i cilindri in acciaio nei fori preposti ed innestando i collegamenti di scarico e alimentazione adeguatamente.
Fig. 8 - Utilizzando la chiave a brugola in dotazione, avvitare i grani laterali avendo l'accortezza di tenere il sanitario ben accostato alla parete.

SANITARY FITTING INSTALLATION

Fig. 6 - Position on the wall the shock and sound-proof protection contained in the package.
Fig. 7 - Position the sanitary fitting against the protection inserting the steel cylinders in the holes prepared and inserting the outlet and supply connections properly.
Fig. 8 - Using the Allen wrench supplied, tighten the lateral pins paying attention to keep the fixture properly alongside the wall.

INSTALLATION EQUIPEMENT SANITAIRE

Fig. 6 - Positionner sur le mur la protection antichoc et acoustique contenue dans l'emballage.
Fig. 7 - Positionner l'équipement sanitaire contre la protection insérant les cylindres en acier dans les trous prévus et insérant les connexions de vidange et alimentation adéquatement.
Fig. 8 - Utilisant la clé hexagonale fournie, visser les goujons latéraux en veillant à garder l'article sanitaire bien rapproché du mur.

INSTALLATION DER SANITÄREN VORRICHTUNG

Abb. 6 - Die in der Konfektion enthaltene Schutzvorrichtung hinsichtlich der Stossfestigkeit und Schallschluckung auf der Wand positionieren.
Abb. 7 - Die sanitäre Vorrichtung an der Schutzvorrichtung positionieren, wobei man die Stahlzylinder in die vorbereiteten Bohrungen einführt und die Abfluss- und Versorgungsanschlüsse angemessen einfügt.
Abb. 8 - Unter Verwendung des, in der Ausstattung enthaltenen Sechskantschlüssels die seitlichen Stifte festziehen, wobei sorgfältig darauf zu achten ist, dass man die sanitäre Anlage gut der Wand annähert.

INSTALACIÓN SANITARIO

Fig. 6 - Posicionen en la pared la protección antichoque y acústica incluida en la caja.
Fig. 7 - Posicionen el sanitario contra la protección, introduciendo los cilindros de acero en los agujeros previamente preparados y acoplando las conexiones del desagüe y de la alimentación de manera adecuada.
Fig. 8 - Utilizando la llave de Allén incluida en el suministro atornillen las clavijas de fijación laterales cuidando con mantener el sanitario muy cerca de la pared.

УСТАНОВКА ИЗДЕЛИЯ

Рис. 6 - Установите на стену защиту от ударов и шума, находящуюся в упаковке.
Рис. 7 - Установите изделие на защиту, вставляя стальные цилиндры в специальные отверстия, и выполнив должным образом подключения слива и подачи воды.
Рис. 8 - Используя входящий в комплект шестигранный ключ, завинтите стопорные винты, обращая внимание на то, чтобы изделие как можно лучше прилегало к стене.

ΤΟΠΟΘΕΤΗΣΗ ΕΙΔΟΥΣ ΥΓΙΕΙΝΗΣ

Εικ. 6 - Τοποθετήστε επάνω στον τοίχο την προστασία από τα χτυπήματα και την ακουστική προστασία που περιέχεται μέσα στη συσκευασία.
Εικ. 7 - Τοποθετήστε το είδος υγιεινής κόντρα στην προστασία εισάγοντας τους κυλίνδρους από ατσάλι στις κατάλληλες οπές και συνδέοντας τις συνδέσεις εκροής και τροφοδοσίας κατάλληλα.
Εικ. 8 - Χρησιμοποιώντας το εξάγωνο κλειδί που παρέχεται, βιδώστε τους πλευρικούς πείρους φροντίζοντας να κρατήσετε το είδος υγιεινής πολύ κοντά στον τοίχο.

座体安装

图6 – 将产品包装内所含的抗震隔音保护件定位于墙面上。
图7 – 将钢制套管插入预留的洞孔内，使座体紧贴保护件，同时使排水管与进水管实现正确对接。
图8 – 使用随配的内六角螺钉用扳手拧紧两侧的销钉，并注意使卫生设备始终紧贴墙体。

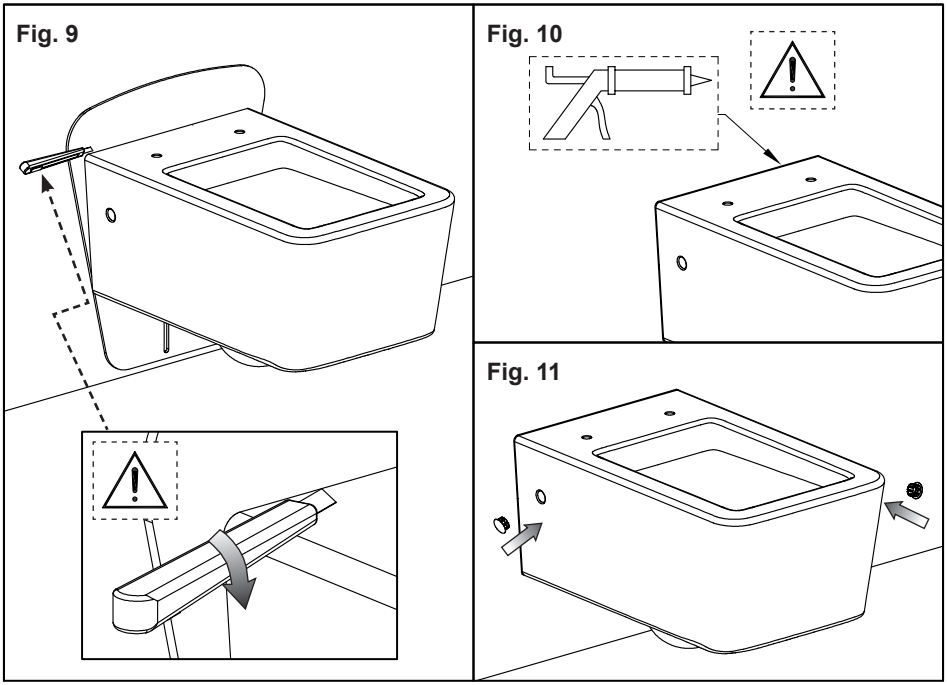

INSTALLAZIONE SANITARIO

Fig. 9 - Tagliare la protezione seguendo la sagoma del sanitario.
ATTENZIONE: è importante tenere il taglierino con la lama perpendicolare alla protezione per non strapparla.
Fig. 10 - Si consiglia, dopo il taglio, di sigillare con del silicone (esente da acido acetico) il perimetro di congiunzione tra il sanitario e la parete.
Fig. 11 - Installare i tappi in finitura sui fori laterali del sanitario.

SANITARY FITTING INSTALLATION

Fig. 9 - Cut the protection following the template of the fixture.
WARNING: keep the cutter with the blade perpendicular to the protection not to tear it apart.
Fig. 10 - Once cut, seal with silicone (free from acetic acid) the junction perimeter between the fixture and the wall.
Fig. 11 - Install finish plugs on lateral holes of the fixture.

INSTALLATION EQUIPEMENT SANITAIRE

Fig. 9 - Couper la protection en suivant le gabarit de l'article sanitaire.
ATTENTION: il est important de tenir le couteau avec la lame perpendiculaire par rapport à la protection pour ne pas l'arracher.
Fig. 10 - On conseille, après avoir coupé, de sceller avec de la silicone (exempte d'acide acétique) le périmètre de conjonction entre l'article sanitaire et le mur.
Fig. 11 - Installer les bouchons en finition sur les trous latéraux de l'article sanitaire.

INSTALLATION DER SANITÄREN VORRICHTUNG

Abb. 9 - Die Schutzvorrichtung zurecht schneiden, wobei man der Schablone der sanitären Anlage folgt.

ACHTUNG: Es ist wichtig, das Schneidewerkzeug mit senkrechter Klinge an der Schutzvorrichtung entlang zu führen, um diese nicht einzureißen.

Abb. 10 - Nach dem erfolgten Zuschnitt sollte man die Verbindungslinie zwischen der sanitären Anlage und der Wand mit Silikon (frei von Essigsäure) abdichten.

Abb. 11 - Dann die Abschlussstopfen auf den seitlichen Bohrungen der sanitären Anlage installieren.

INSTALACIÓN SANITARIO

Fig. 9 - Corten la protección según la moldura del sanitario.

CUIDADO: es importante mantener el cuchillo con la hoja perpendicular a la protección ara no destrozarla.

Fig. 10 - Les aconsejamos, después del corte, que sellen con silicona (sin ácido acético) el perímetro de conjunción entre el sanitario y la pared.

Fig. 11 - Instalen los embellecedores sobre los huecos laterales del sanitario.

УСТАНОВКА ИЗДЕЛИЯ

Рис. 9 - Обрежьте защиту по контуру изделия.

ВНИМАНИЕ: чтобы не порвать защиту, необходимо удерживать нож так, чтобы лезвие было перпендикулярно.

Рис. 10 - После резки рекомендуется загерметизировать силиконом (не содержащим уксусной кислоты) периметр стыковки изделия и стены.

Рис. 11 - Установите декоративные заглушки на боковые отверстия изделия.

ΤΟΠΟΘΕΤΗΣΗ ΕΙΔΟΥΣ ΥΓΙΕΙΝΗΣ

Εικ. 9 - Κόψτε την προστασία ακολουθώντας το περιτύπωμα του είδους υγιεινής.

ΠΡΟΣΟΧΗ: είναι σημαντικό να κρατάτε τον κόπτη με τη λάμα κάθετα στην προστασία για να μην την σκίσετε.

Εικ. 10 - Συνιστάται, μετά από το κόψιμο, να σφραγίσετε με σιλικόνη (χωρίς ακετικό οξύ) την περίμετρο σύνδεσης μεταξύ του είδους υγιεινής και του τοίχου.

Εικ. 11 - Τοποθετήστε τα πώματα φινιρίσματος στις πλευρικές οπές του είδους υγιεινής.

座体安装

图9 – 沿座体的轮廓切去保护件。

注意：必须保持美工刀的刀片垂直于保护件切割，以免撕裂保护件。

图10 – 建议在切割保护件后使用硅胶（不得含有醋酸成分）对卫生设备与墙面的接合部外围进行密封处理。

图11 – 将塞盖安装于座体两侧的洞孔内。

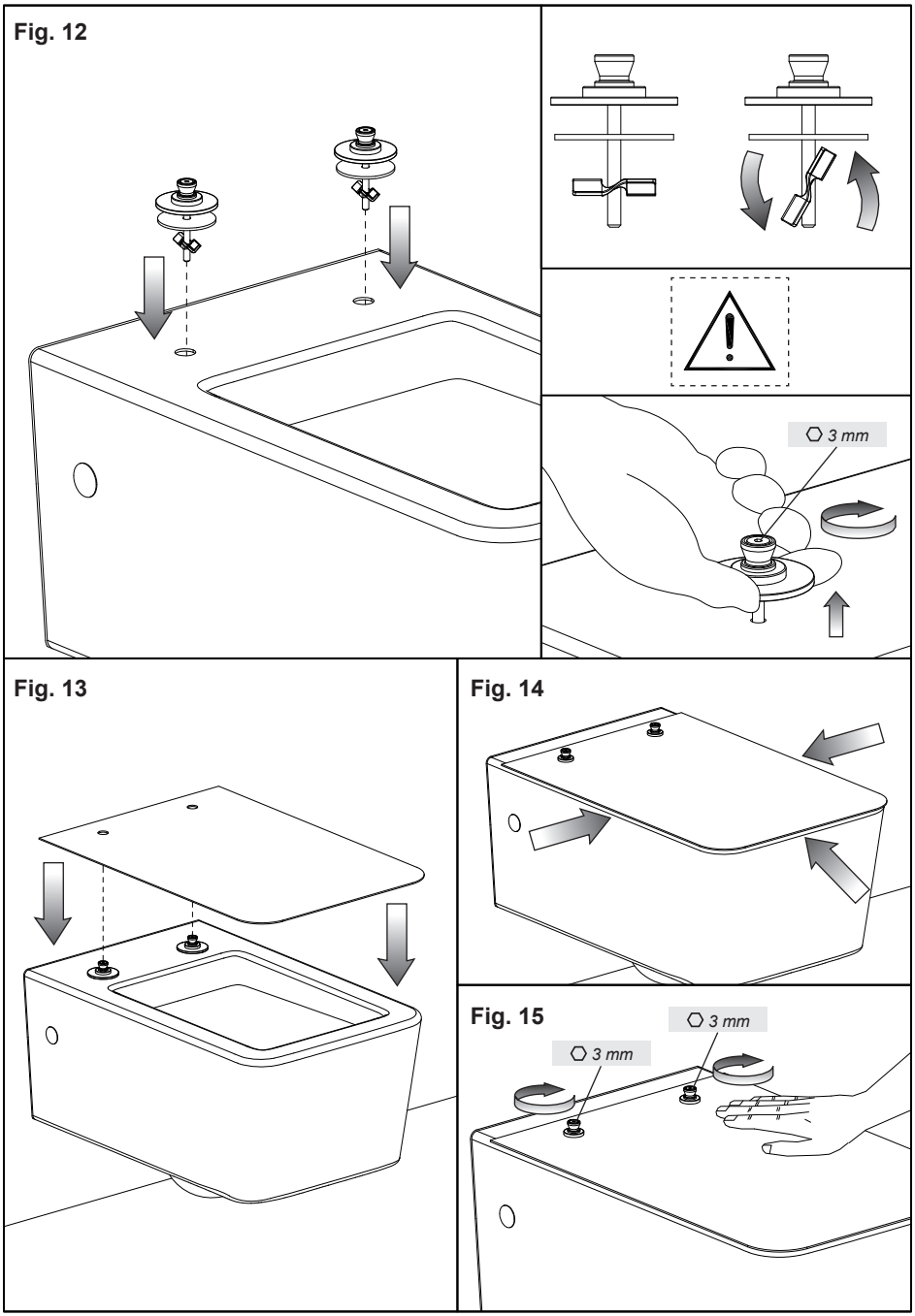
Fig. 12
3 mm
Fig. 13
Fig. 14
Fig. 15
3 mm
3 mm

INSTALLAZIONE SEDILE

Fig. 12 - Inserire il fissaggio per il sedile all'interno dei fori del sanitario e avvitare il tutto SENZA ARRIVARE AL COMPLETO BLOCCAGGIO.
Fig. 13 - Posizionare la dima sul sanitario centrando i fori della stessa con il fissaggio sistemato in precedenza.
Fig. 14 - La dima è la perfetta rappresentazione dell'ingombro del sedile e deve essere posizionata in modo che sia perfettamente allineata a tutti i lati del sanitario.
Fig. 15 - Tenendo la dima nella corretta posizione, avvitare il fissaggio fino ad arresto meccanico.

SEAT INSTALLATION

Fig. 12 - Insert the fastening for the seat inside the holes of the sanitary fitting and tighten everything WITHOUT REACHING THE FULL LOCKING.
Fig. 13 - Position the template on the sanitary fitting centering the holes of the latter with the fastening previously placed.
Fig. 14 - The template is the perfect representation of the overall size of the seat and should be positioned so that it is perfectly aligned with all the sides of the sanitary fitting.
Fig. 15 - Keeping the template in the proper position, tighten the fastening until its mechanical stop.

INSTALLATION ABATTANT

Fig. 12 - Insérer la fixation pour l'abattant à l'intérieur des trous de l'équipement sanitaire et tout visser SANS ARRIVER AU BLOCAGE COMPLET.
Fig. 13 - Positionner le gabarit sur l'équipement sanitaire en centrant les trous de celle-ci avec la fixation préparée avant.
Fig. 14 - Le gabarit est la représentation parfait de l'encombrement de l'abattant et elle doit être positionnée de sorte qu'elle soit parfaitement alignée à tous les côtés de l'équipement sanitaire.
Fig. 15 - Tenant le gabarit dans la position correcte, visser la fixation jusqu'à la butée mécanique.

INSTALLATION VOM WC-SITZ

Abb. 12 - Die Befestigung für den WC-Sitz in die Bohrungen in der sanitären Vorrichtung einsetzen und das Ganze verschrauben OHNE EINE KOMPLETTE BLOCKIERUNG ZU VERWIRKLICHEN.
Abb. 13 - Die Schablone auf der sanitären Vorrichtung positionieren, indem man die Bohrungen dieser mit der zuvor angebrachten Befestigung zentriert.
Abb. 14 - Die Schablone ist eine perfekte Darstellung für den Platzbedarf des WC-Sitzes und muss so positioniert werden, dass sie perfekt mit allen Seiten der sanitären Vorrichtung gefluchtet ist.
Abb. 15 - Die Befestigung bis zum mechanischen Anschlag festschrauben, wobei man die korrekte Position der Schablone beibehalten muss.

INSTALACIÓN ASIENTO

Fig. 12 - Introduzcan la fijación para el asiento al interior de los huecos del sanitario y atornillen el grupo SIN BLOQUEAR COMPLETAMENTE.
Fig. 13 - Posicionen la plantilla sobre el sanitario, centrando sus agujeros con la fijación, instalada precedentemente.
Fig. 14 - La plantilla es la perfecta representación de las medidas máximas del asiento y tiene que ser posicionada de manera que quede perfectamente alineada a todos los lados del sanitario.
Fig. 15 - Manteniendo la plantilla en la posición correcta, atornillen la fijación hasta el tope mecánico.

УСТАНОВКА СИДЕНЬЯ

Рис. 12 - Вставьте крепление для сиденья в отверстия изделия и завинтите весь комплекс НЕ ДО КОНЦА.
Рис. 13 - Установите кондуктор на изделие, центруя его отверстия по установленному ранее креплению.
Рис. 14 - Кондуктор - это точное воспроизведение габаритов сиденья, и он должен накладываться таким образом, чтобы быть точно выровненным по всем сторонам унитаза.
Рис. 15 - Удерживая кондуктор в правильном положении, завинтите крепление до механического упора.

ΤΟΠΟΘΕΤΗΣΗ ΚΑΘΙΣΜΑΤΟΣ

Εικ. 12 - Εισάγετε τη στερέωση καθίσματος στο εσωτερικό των οπών του είδους υγιεινής και βιδώστε το όλο ΧΩΡΙΣ ΝΑ ΦΘΑΣΕΤΕ ΣΤΗΝ ΠΛΗΡΗ ΑΣΦΑΛΙΣΗ.

Εικ. 13 - Τοποθετήστε το ιχνάριο επάνω στο είδος υγιεινής κεντράροντας τις οπές του ιχναρίου με τη στερέωση που κάνατε προηγουμένως.

Εικ. 14 - Το ιχνάριο είναι η τέλεια απεικόνιση του όγκου του καθίσματος και πρέπει να τοποθετηθεί έτσι ώστε να είναι τέλεια ευθυγραμμισμένο με όλες τις πλευρές του είδους υγιεινής.

Εικ. 15 - Κρατώντας το ιχνάριο στη σωστή θέση, βιδώστε τη στερέωση μέχρι τη μηχανική κράτηση.

座盖安装

图12 – 将座盖固定部件插入座体的洞孔内，旋拧座盖固定部件，注意不要拧至完全锁止。

图13 – 在座体上安放座盖安装用面板，使已安装的座盖固定部件对准座盖安装用面板的孔眼。

图14 – 座盖安装用面板的外形尺寸与座体完全一致，安装时应使其各边与座体完全对正。

图15 – 在保持座盖安装用面板处于正确位置的情况下，将座盖固定部件旋拧至锁止状态。

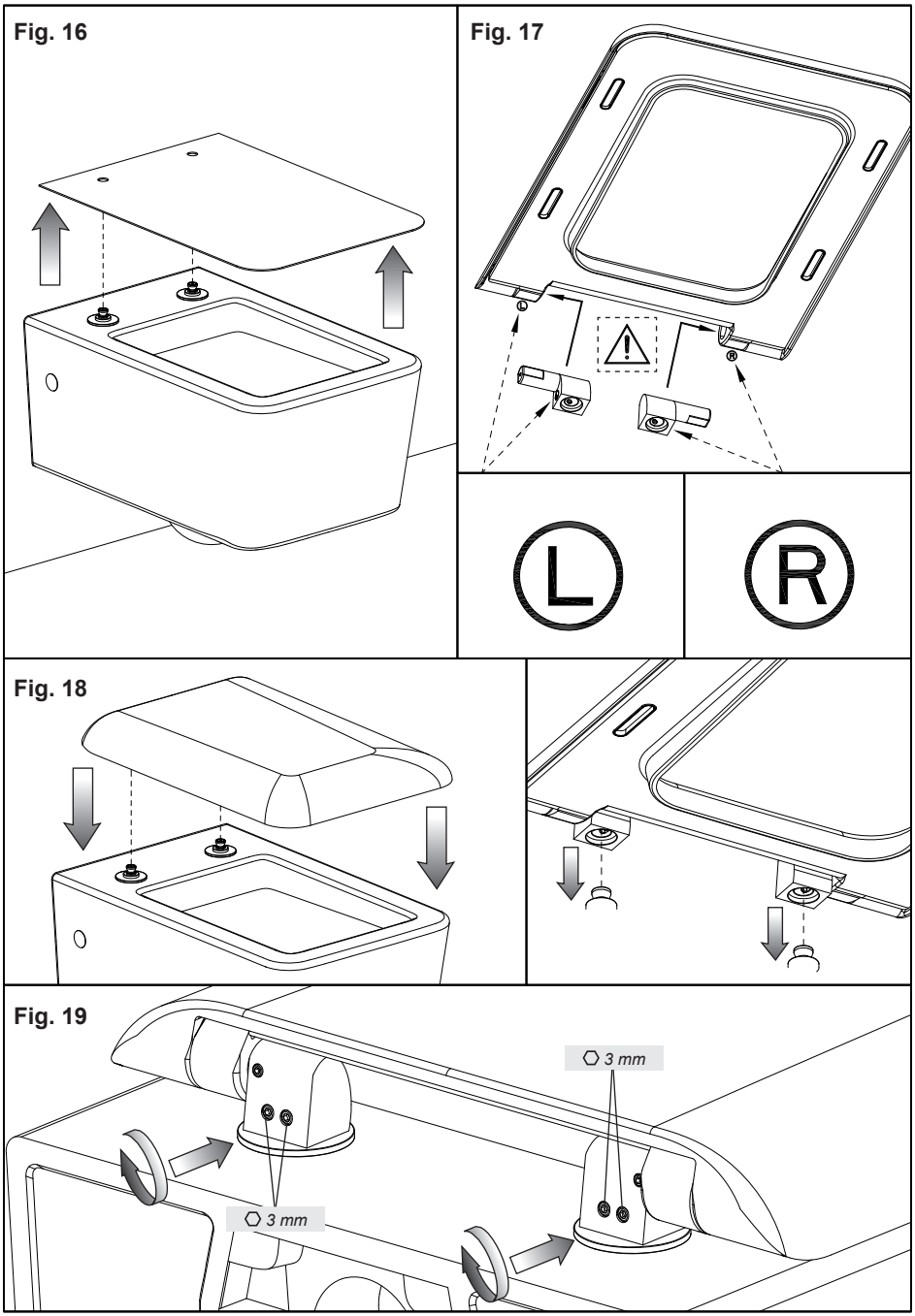
Fig. 16
Fig. 17
L
R
Fig. 18
Fig. 19
3 mm
3 mm

INSTALLAZIONE SEDILE
Fig. 16 - Togliere la dima.
Fig. 17 - Installare sul sedile le cerniere come illustrato.
Fig. 18 - Posizionare il sedile sul sanitario facendo coincidere i fori delle cerniere col fissaggio installato in precedenza.
Fig. 19 - Bloccare il sedile mediante i grani posti sul retro delle cerniere.

SEAT INSTALLATION
Fig. 16 - Remove the template.
Fig. 17 - Install on the seat the hinges as illustrated.
Fig. 18 - Position the seat on the sanitary fitting making the holes of the hinges coincide with the fastening previously installed.
Fig. 19 - Stop the seat with the pins placed on the back of the hinges.

INSTALLATION ABATTANT
Fig. 16 - Enlever le gabarit.
Fig. 17 - Installer sur l'abattant les charnières ainsi qu'illustré.
Fig. 18 - Positionner l'abattant sur l'équipement sanitaire en faisant coïncider les trous des charnières avec la fixation installée auparavant.
Fig. 19 - Bloquer l'abattant avec les goujons situés sur l'arrière des charnières.

INSTALLATION VOM WC-SITZ
Abb. 16 - Die Schablone entfernen.
Abb. 17 - Die Scharniere entsprechend der Darstellung auf dem WC-Sitz installieren.
Abb. 18 - Den WC-Sitz auf der sanitären Vorrichtung positionieren, wobei man die Bohrungen der Scharniere mit der zuvor installierten Befestigung übereinstimmen lassen muss.
Abb. 19 - Den WC-Sitz mittels der Stifte blockieren, welche auf der Rückseite der Scharniere angebracht sind.

INSTALACIÓN ASIENTO
Fig. 16 - Remuevan la plantilla.
Fig. 17 - Instalen sobre el asiento las cremalleras, como indicado.
Fig. 18 - Posicionen el asiento sobre el sanitario de manera que los huecos de las cremalleras coincidan con la fijación instalada precedentemente.
Fig. 19 - Bloqueen el asiento con el auxilio de las clavijas de fijación, alojados por detrás de las cremalleras.

УСТАНОВКА СИДЕНЬЯ
Рис. 16 - Снимите кондуктор.
Рис. 17 - Установите сиденье на петли, как показано на рисунке.
Рис. 18 - Установите сиденье на унитаз, совмещая отверстия петель с предварительно установленным креплением.
Рис. 19 - Закрепите сиденье при помощи стопорных винтов, находящихся на задней стороне петель.

ΤΟΠΟΘΕΤΗΣΗ ΚΑΘΙΣΜΑΤΟΣ
Εικ. 16 - Βγάλτε το ιχνάριο.
Εικ. 17 - Τοποθετήστε επάνω στο κάθισμα τους στροφείς όπως απεικονίζεται.
Εικ. 18 - Τοποθετήστε το κάθισμα επάνω στο είδος υγιεινής κάνοντας να συμπέσουν οι οπές των στροφέων με τη στερέωση που τοποθετήσατε προηγουμένως.
Εικ. 19 - Ασφαλίστε το κάθισμα μέσω των πείρων που υπάρχουν στο πίσω μέρος των στροφέων.

座盖安装
图16 – 取下座盖安装用样板。
图17 – 如图所示在座盖上安装合页。
图18 – 将座盖安装于座体之上，使已安装的座盖固定部件插入合页上的洞孔。
图19 – 利用位于合页后部的销钉固定座盖。

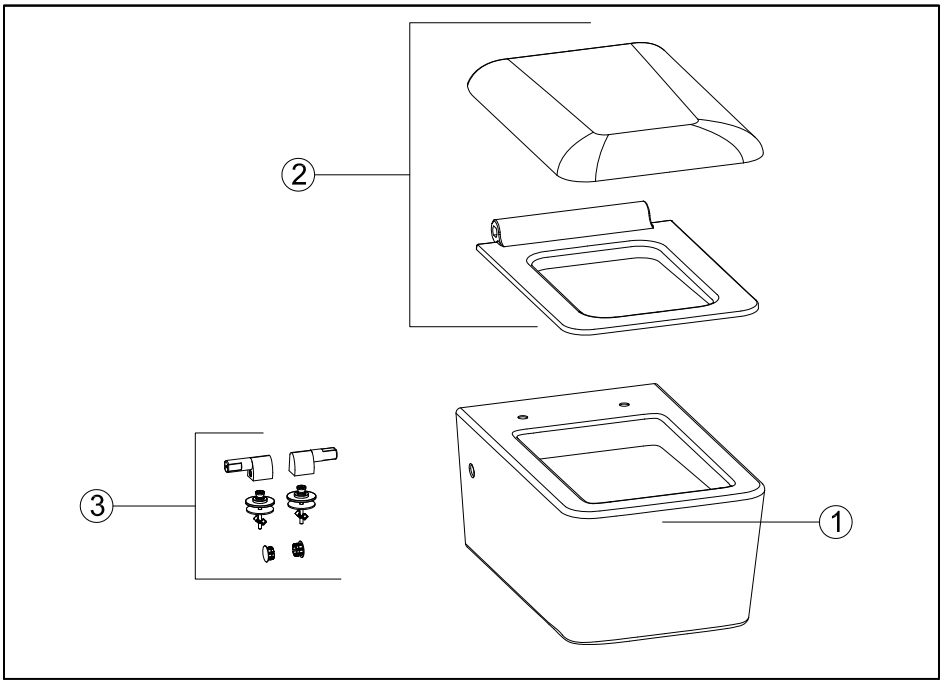

Parti di ricambio:
1 - Vaso
2 - Sedile
3 - Cerniere complete di fissaggio per sedile

Piezas de repuesto:
1 - Inodoro
2 - Asiento
3 - Cremalleras completas de fijación para el asiento

Spare parts:
1 - Bowl
2 - Seat
3 - Hinges with fastening for the seat

Запасные части:
1 - Унитаз
2 - Сиденье
3 - Петли в комплекте с креплениями для сиденья

Pièces de rechange:
1 - Cuvette
2 - Abattant
3 - Charnières munies de fixation pour abattant

Ανταλλακτικά:
1 - Λεκάνη
2 - Κάθισμα
3 - Στροφείς εξοπλισμένοι με στερέωση καθίσματος

Ersatzteile:
1 - WC-Schüssel
2 - WC-Sitz
3 - Mit Befestigung für den WC-Sitz vervollständigte Scharniere

备件：
1 – 座体
2 – 座盖
3 – 合页及座盖固定部件

Fig. 20

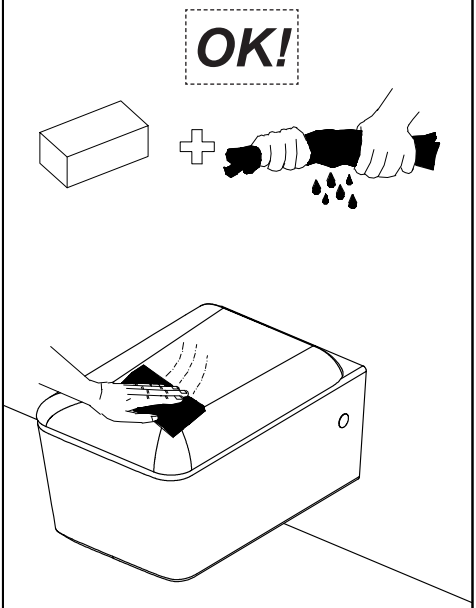

Fig. 21

Fig. 22

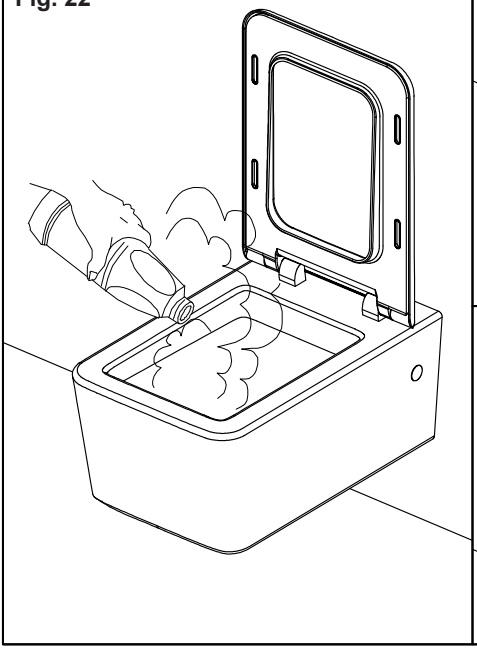

Fig. 23

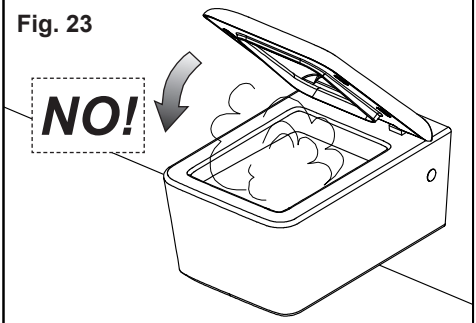

Fig. 24

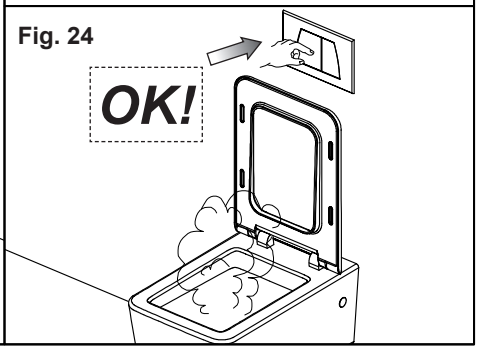

NO!

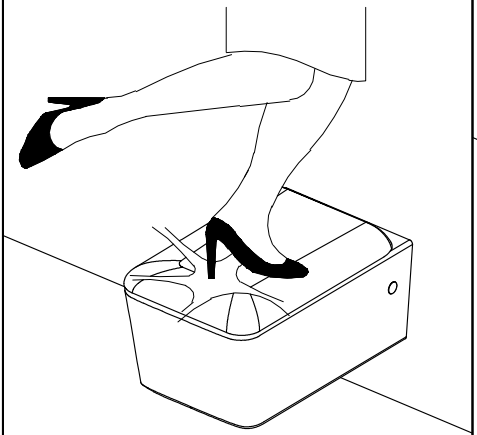

NO!

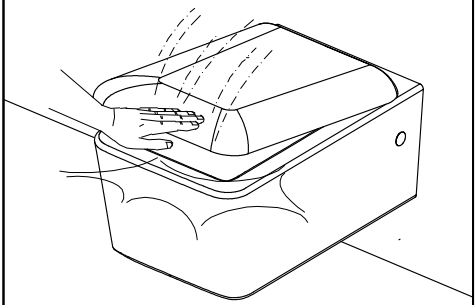

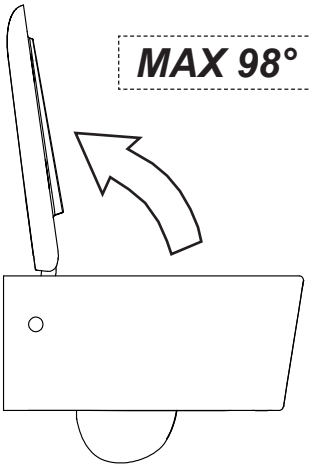

Sedile e coprivaso entrambi frenati

Seat and bowl-cover braked

Abattant et couvre-cuvette freinés

WC-Sitz und Deckel der WC-Schüssel sind beide gebremst

Asiento y cubre-inodoro frenados

Как сиденье, так и крышка закрываются с замедлением

Κάθισμα και καπάκι λεκάνης αμφότερα φρεναρισμένα

座盖及座圈均已锁止

المواصفات الفنية

- حوض معلق من الخزف الصيني مستقل مع سيفون مندمج - UNI EN 997 - فئة 1 – 6أ

الوقاية من رجوع السائل	مناسب
قابلية التنظيف	مناسب
مقاومة الحمولة	مناسب
الديمومة	مناسب

- هذا الصنف مصنوع من مواد أولية ذلت جودة عالية ومطابق للنظم السائدة.
- تم مراقبة هذا الصنف وفقا لنظم القبول المحددة لمنتجات النخب الأول.
- هذا الصنف مقاوم للحوامض والبقع.
- الصنف 37573: وزن الحوض = 24,7 كغم

الصيانة

- ماء فاتر ومنظف غير حاكّ
- إزالة الترسّبات الكلسية

محتويات الصندوق:

1- الحوض
2 - حماية ضد الصدمات وحماية سمعية
3- تثبيت على الجدار
4- سدادات إنجاز
5- مفصل للمقعد
6- تثبيت للمقعد
7- قالب معايرة للمقعد
8- مقعد

تركيب الأداة الصحية

شكل 1 – أعِدّ على الجدار منافذ التصريف ومساند الحوض، مع مراعاة أن تكون هذه الأخيرة على نفس المستوى وتبرز عن الجدار المسافة المطلوبة.

تنبيه: ينصح تركيب وحدات مطمورة للأدوات الصحية المعلقة.

شكل 2-3 – ثبّت الأسطوانتين المصنوعتين من الفولاذ على المسامير المسننة وإلى غاية أن تترك 10 سم تقريبا عن الجدار. من المهم أن تكون الحزوز المخروطية الشكل باتجاه الخارج.

شكل 4-5 – ركّب على الأداة الصحية وسائل التثبيت وتحقق من تركيبها في مكانها الصحيح حسب ما هو مبين في الشكل.

شكل 6 – ضع على الجدار أداة الحماية ضد الصدمات والحماية السمعية المتواجدة داخل الصندوق.

شكل 7 – ضع الأداة الصحية مقابل أداة الحماية مع مراعاة إدخال الأسطوانات المصنوعة من الفولاذ في الثقوب المعدة وإدخال وصلات التصريف والإمداد بالشكل الصحيح.

شكل 8 – من خلال استخدام المفتاح السداسي الشكل المورد، ثبّت المسامير الجانبية مع مراعاة أن تبقى الأداة الصحية بمحاذاة الجدار.

شكل 9 – قص أداة الحماية من خلال اتباع شكل الأداة الصحية.

تنبيه: *من المهم أن يكون نصل السكين عمودي على أداة الحماية، خوفا من نزع هذه الأخيرة.*

شكل 10- ينصح بعد القص، شمع نقاط التواصل ما بين الأداة الصحية والجدار بواسطة السيليكون (خالي من حامض الخليك).

شكل 11- ركب سدادات الإنجاز على الثقوب الجانبية للأداة الصحية.

تركيب المقعد

شكل 12- أدخل أدوات تثبيت المقعد داخل ثقوب الأداة الصحية، ثم شد الكل **بدون أن تصل إلى التثبيت الكامل**.

شكل 13- ضع قالب المعايرة على الأداة الصحية، بحيث تكون ثقوبه متمركزة مع أدوات التثبيت المركبة سابقا.

شكل 14- يمثل قالب المعايرة الحجم الحقيقي للمقعد، وبالتالي يجب وضعه بحيث يكون تماما بمحاذاة جوانب الأداة الصحية.

شكل 15- عندما يكون القالب في وضعيته الصحيحة، شد أدوات التثبيت إلى غاية التوقف الميكانيكي.

شكل 16- أبعد قالب المعايرة.

شكل 17- ضع على المقعد المفاصل حسب ما هو مبين في الشكل.

شكل 18- ضع المقعد على الأداة الصحية، مع مراعاة تطابق ثقوب المفصل مع أدوات التثبيت المركبة سابقاً.

شكل 19- ثبّت المقعد بواسطة المسامير المتواجدة خلف المفاصل.

قطع الغيار

1- حوض
2- مقعد
3- مفاصل مزودة بأدوات لتثبيت المقعد

المقعد وغطاء الحوض كلاهما مكبوح!