Sanitary Ware

Art. 37575
Art. 42115

GESSI THE PRIVATE WELLNESS COMPANY®

GESSI SpA
Parco Gessi - 13037 Serravalle Sesia
(Vercelli) ITALY
Tel. +39 0163 454111
Fax +39 0163 459273
www.gessi.com - gessi@gessi.it

ART. 37575

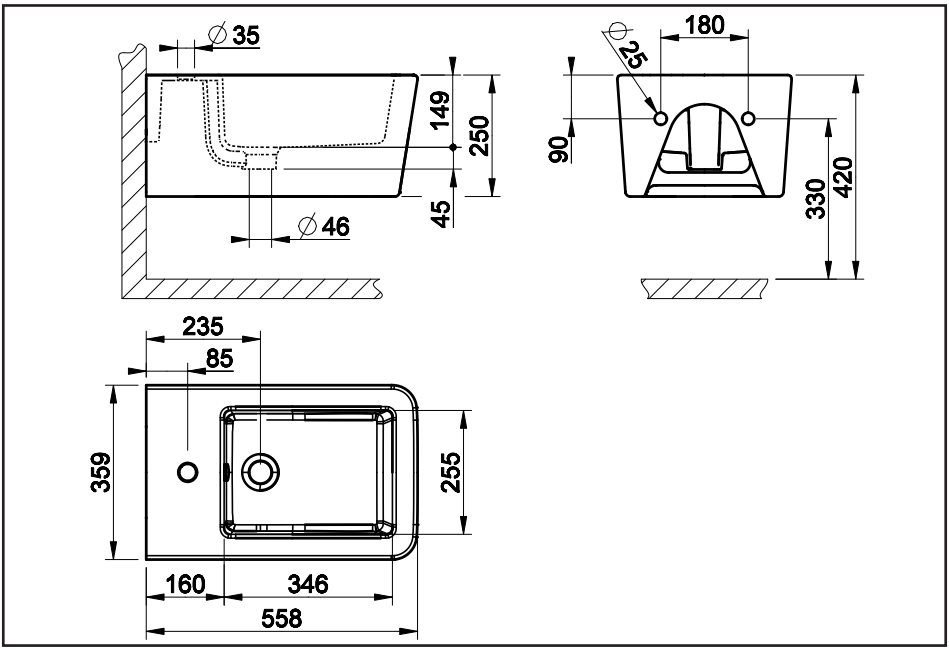

ART. 42115

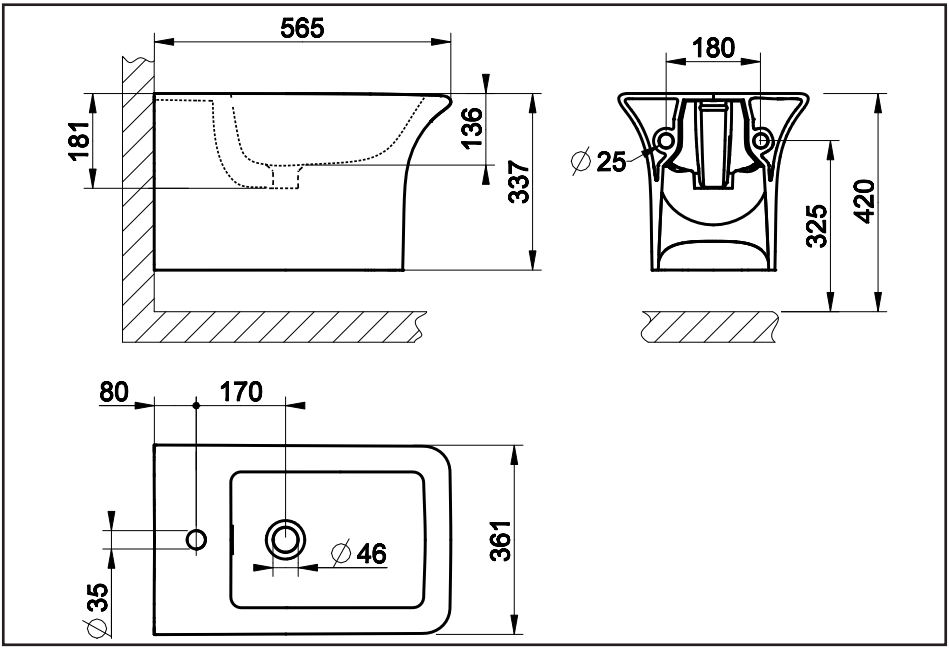

CARATTERISTICHE TECNICHE

- ART. 37575: BIDET SOSPESO (monoforo) in vitreus china - UNI EN 14528 - CLASSE 20
- ART. 42115: BIDET SOSPESO (monoforo) in vitreus china - UNI EN 14528 - CLASSE 15

Pulibilità	Idoneo
Resistenza al carico	Idoneo
Durabilità	Idoneo

- Questo articolo è stato realizzato con materie prime di alta qualità e risponde alle vigenti norme.
- Questo articolo è stato controllato secondo le norme di accettazione per i prodotti di prima scelta.
- Questo articolo resiste all'attacco di acidi e macchie.
- ART. 37575: Peso del bidet = 23 Kg
- ART. 42115: Peso del bidet = 17 Kg

MANUTENZIONE

- Acqua tiepida e detersivo non abrasivo.
- Rimozione calcare: acido cloridrico diluito in acqua.

DATA SHEET

- ART. 37575: WALL HUNG BIDET (single hole) in vitreous china - UNI EN 14528 - CLASS 20
- ART. 42115: WALL HUNG BIDET (single hole) in vitreous china - UNI EN 14528 - CLASS 15

Cleaning	Appropriate
Load resistance	Appropriate
Durability	Appropriate

- This item was produced with high-quality raw materials and complies with standards in force.
- This item was inspected pursuant to the acceptance standards for first choice products.
- This item is resistant to acids and stains.
- ART. 37575: Weight of bidet = 23 Kg
- ART. 42115: Weight of bidet = 17 Kg

MAINTENANCE

- Lukewarm water and non abrasive detergent.
- Limestone removal: hydrochloric acid diluted in water.

CARACTERISTIQUES TECHNIQUES

- ART. 37575: BIDET SUSPENDU (mono-trou) en vitreous china - UNI EN 14528 - CLASSE 20
- ART. 42115: BIDET SUSPENDU (mono-trou) en vitreous china - UNI EN 14528 - CLASSE 15

Nettoyage	Approprié
Résistance à la charge	Approprié
Durabilité	Approprié

- Cet article a été réalisé avec matières premières de qualité élevée et répond aux normes en vigueur.
- Cet article a été contrôlé selon les normes d'acceptation pour les produits de premier choix.
- Cet article résiste aux acides et aux taches.
- ART. 37575: Poids du bidet = 23 Kg
- ART. 42115: Poids du bidet = 17 Kg

ENTRETIEN

- Eau tiède et détergent non abrasif.
- Elimination calcaire: acide chlorhydrique dilué dans l'eau.

TECHNISCHE EIGENSCHAFTEN

- ART. 37575: HÄNGENDES BIDET (Einlochbatterie) aus vitreus china - UNI EN 14528 - KLASSE 20
- ART. 42115: HÄNGENDES BIDET (Einlochbatterie) aus vitreus china - UNI EN 14528 - KLASSE 15

Reinigungsfähigkeit	Zweckmäßig
Belastbarkeit	Zweckmäßig
Lebensdauer	Zweckmäßig

- Dieser Artikel ist aus Materialien erstklassiger Qualität verwirklicht worden und entspricht den geltenden Vorschriften.
- Dieser Artikel ist entsprechend der Abnahmevorschriften hinsichtlich Produkte erster Wahl kontrolliert worden.
- Dieser Artikel ist beständig gegenüber Säuren und Flecken.
- ART. 37575: Gewicht des Bidet = 23 Kg
- ART. 42115: Gewicht des Bidet = 17 Kg

INSTANDHALTUNG

- Lauwarmes Wasser und nicht scheuernde Reinigungsmittel.
- Entfernen von Kalkablagerungen: in Wasser verdünnter Chlorwasserstoff.

CARACTERISTICAS TECNICAS

- ART. 37575: BIDÉ MURAL (Monohueco) en vitreus china - UNI EN 14528 - CLASE 20
- ART. 42115: BIDÉ MURAL (Monohueco) en vitreus china - UNI EN 14528 - CLASE 15

Limpiabilidad	Idóneo
Resistencia a la carga	Idóneo
Durabilidad	Idóneo

- Este producto se ha realizado con materias primas de alta calidad conforme a las normas vigentes.
- Este producto se ha controlado conformemente a las normas de aceptación de los productos de primera calidad.
- Este producto resiste al ataque de ácidos y manchas.
- ART. 37575: Peso del bidé = 23 Kg
- ART. 42115: Peso del bidé = 17 Kg

MANTENIMIENTO

- Agua tibia y detergente no abrasivo.
- Remoción cal: ácido clorhídrico diluido en agua.

ТЕХНИЧЕСКИЕ ХАРАКТЕРИСТИКИ

- ART. 37575: НАВЕСНОЕ БИДЕ (с одним отверстием) из vitreus china - UNI EN 14528 - КЛАСС 20
- ART. 42115: НАВЕСНОЕ БИДЕ (с одним отверстием) из vitreus china - UNI EN 14528 - КЛАСС 15

Очищаемость	Пригоден
Устойчивость к нагрузкам	Пригоден
Долговечность	Пригоден

- Данный артикул был выполнен из материалов высшего качества и отвечает действующим нормам.
- Данный артикул был проверен в соответствии с нормами приемки для первосортной продукции.
- Данный артикул является кислото- и пятностойким.
- ART. 37575: Вес биде = 23 кг
- ART. 42115: Вес биде = 23 кг

ОБСЛУЖИВАНИЕ

- Теплая вода и неабразивное моющее средство.
- Удаление накипи: разбавленная в воде соляная кислота.

ΤΕΧΝΙΚΑ ΧΑΡΑΚΤΗΡΙΣΤΙΚΑ

- ART. 37575: ΚΡΕΜΑΣΤΟ ΜΠΙΝΤΕ (μονή οπή) από vitreus china - UNI EN 14528 - ΚΛΑΣΗ 20
- ART. 42115: ΚΡΕΜΑΣΤΟ ΜΠΙΝΤΕ (μονή οπή) από vitreus china - UNI EN 14528 - ΚΛΑΣΗ 15

Δυνατότητα καθαρισμού	Κατάλληλο
Αντοχή στο φορτίο	Κατάλληλο
Διάρκεια	Κατάλληλο

- Το προϊόν αυτό έχει κατασκευαστεί με πρώτες ύλες υψηλής ποιότητας και ανταποκρίνεται στους ισχύοντες κανονισμούς.
- Το προϊόν αυτό έχει ελεγχθεί σύμφωνα με τους κανονισμούς αποδοχής για τα προϊόντα πρώτης επιλογής.
- Το προϊόν αυτό αντέχει στην προσβολή από οξέα και λεκέδες.
- ART. 37575: Βάρος του μπιντέ = 23 Kg
- ART. 42115: Βάρος του μπιντέ = 17 Kg

ΣΥΝΤΗΡΗΣΗ

- Χλιαρό νερό και μη διαβρωτικό απορρυπαντικό.
- Αφαίρεση αλάτων: υδροχλωρικό οξύ αραιωμένο σε νερό.

技术规格

- ART. 37575: 玻璃瓷壁挂式妇洗器（单孔） - UNI EN 14528 - 20级认证
- ART. 42115: 玻璃瓷壁挂式妇洗器（单孔） - UNI EN 14528 - 15级认证

清洁性	合格
抗压性	合格
耐久度	合格

- 本产品采用优质材料制造，符合现行标准。
- 本产品按首选品验收标准进行检验。
- 本产品抗酸性腐蚀，抗污渍。
- 37575号产品：座便器重量 = 23千克
- 42115号产品：座便器重量 = 17千克

保养

- 使用温水及无磨蚀性的洗涤剂清洗。
- 清除水垢：使用稀盐酸。

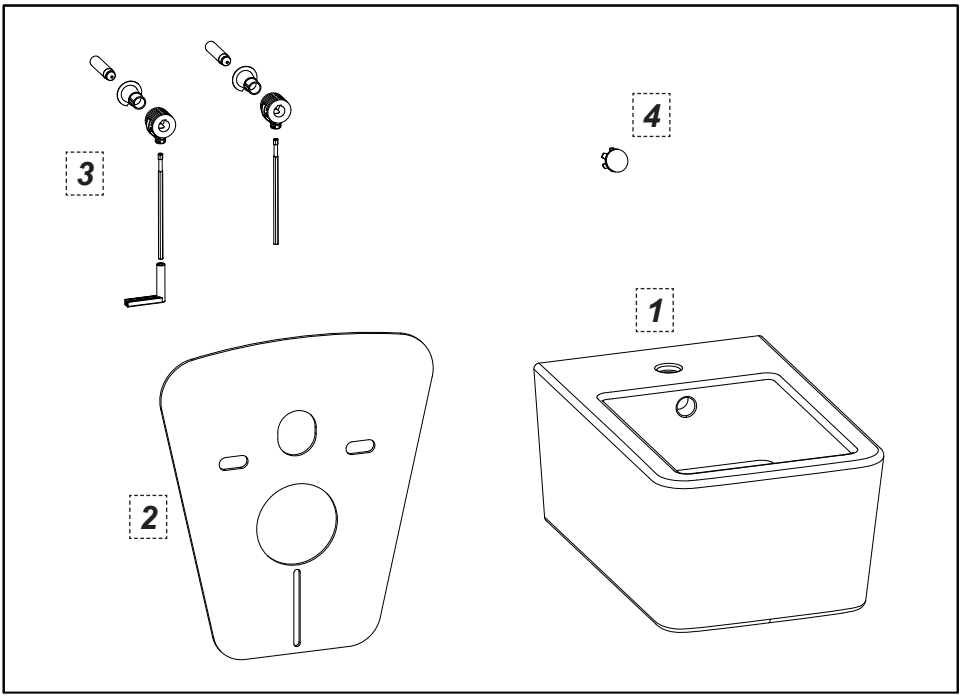

Contenuto della confezione:
1 - Bidet
2 - Protezione antiurto e acustica
3 - Fissaggio a parete
4 - Tappo di scarico per troppopieno

Package content:
1 - Bidet
2 - Shock proof and sound proof
3 - Wall fastening
4 - Drain plug for over-flow

Contenu de l'emballage:
1 - Bidet
2 - Protection antichoc et acoustique
3 - Fixation murale
4 - Bouchon de vidange pour trop-plein

Inhalt der Verpackung:
1 - Bidet
2 - Stossfestigkeit und Schallschluckung
3 - Wandbefestigung
4 - Ablasstopfen für den Überlauf

Contenido del embalaje:
1 - Bidé
2 - Protección antichoque y acústica
3 - Fijación de pared
4 - Tapón de descarga para rebosadero

Содержимое упаковки:
1 - Биде
2 - Защита от ударов и шума
3 - Крепление к стене
4 - Пробка слива для перелива

Περιεχόμενο συσκευασίας:
1 - Μπιντέ
2 - Προστασία από τα χτυπήματα και ακουστική προστασία
3 - Στερέωση στον τοίχο
4 - Πώμα εκροής υπερχείλισης

包装内含：
1 – 妇洗器
2 – 抗震隔音保护件
3 – 墙上安装部件
4 – 溢出口排水塞

Art. 37575

Caso-A / Case-A

Installazione con rubinetti filtro
Installation with filter taps
Installation avec robinets filtre
Installation mit Filterarmaturen
Instalación con llaves de paso con filtro
Установка с использованием кранов с фильтром
Τοποθέτηση με μπαταρίες φίλτρου
安装时使用配备过滤装置的进水接头

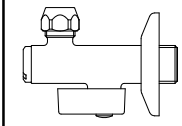

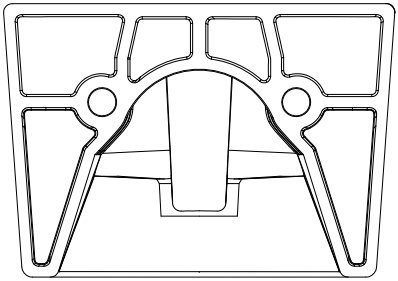

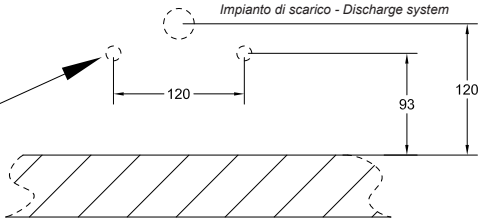

Caso-B / Case-B

Installazione senza rubinetti filtro
Installation without filter taps
Installation sans robinets filtre
Installation ohne Filterarmaturen
Instalación con llaves de paso sin filtro
Установка без использования кранов с фильтром
Τοποθέτηση χωρίς μπαταρίες φίλτρου
安装时不使用配备过滤装置的进水接头

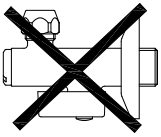

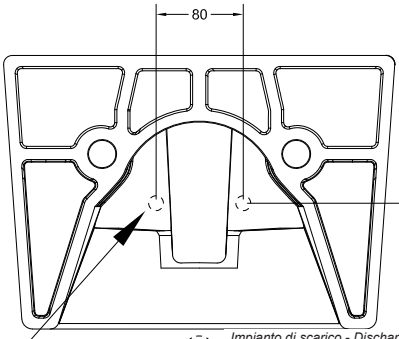

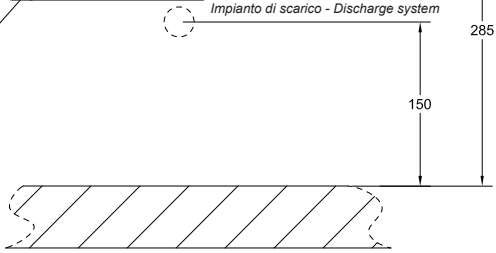

Art. 42115

Caso-A / Case-A

Installazione con rubinetti filtro
Installation with filter taps
Installation avec robinets filtre
Installation mit Filterarmaturen
Instalación con llaves de paso con filtro
Установка с использованием кранов с фильтром
Τοποθέτηση με μπαταρίες φίλτρου
安装时使用配备过滤装置的进水接头

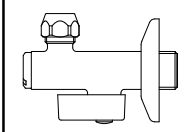

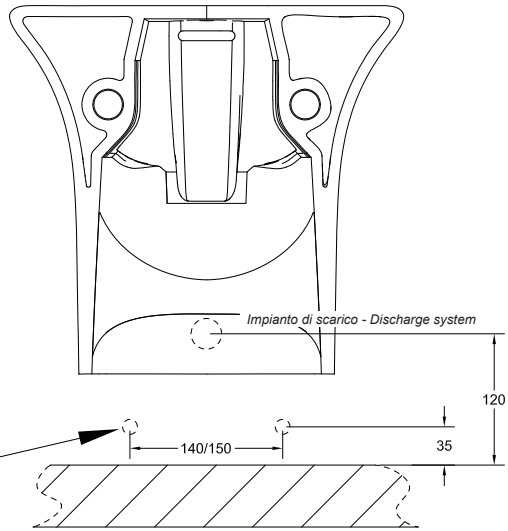

Caso-B / Case-B

Installazione senza rubinetti filtro
Installation without filter taps
Installation sans robinets filtre
Installation ohne Filterarmaturen
Instalación con llaves de paso sin filtro
Установка без использования кранов с фильтром
Τοποθέτηση χωρίς μπαταρίες φίλτρου
安装时不使用配备过滤装置的进水接头

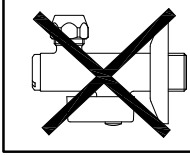

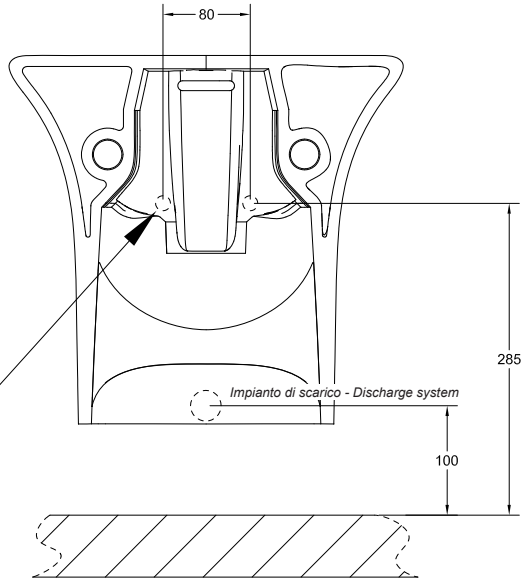

CASO A - INSTALLAZIONE CON RUBINETTI FILTRO
Nel caso si preveda l'installazione di rubinetti filtro, ai quali connettere la rubinetteria, è necessario posizionare le connessioni della rete idrica sotto il bidet. Per il corretto posizionamento di quest'ultime, dello scarico e del bidet consultare lo schema ideale proposto nella pagina precedente.
CASO B - INSTALLAZIONE SENZA RUBINETTI FILTRO
Nel caso si preveda di collegare la rubinetteria direttamente alla rete idrica è possibile prevedere le connessioni all'interno del bidet. Per il corretto posizionamento di quest'ultime, dello scarico e del bidet consultare lo schema ideale proposto nella pagina precedente.

CASE A - INSTALLATION WITH FILTER TAP
To install filter taps to connect the tap position water network connections under the bidet. For the proper positioning of the latter, of the drain and of the bidet read the ideal layout in the previous page.
CASE B - INSTALLATION WITHOUT FILTER TAP
To install tap directly on water network connections can be made inside the bidet. For the proper positioning of the latter, of the drain and of the bidet read the ideal layout in the previous page.

CAS A - INSTALLATION AVEC ROBINETS FILTRE
Si on prévoit l'installation de robinets filtre, auxquels connecter la robinetterie, il faut positionner les connexions du réseau hydrique sous le bidet. Pour le positionnement correct de ces dernières, de la vidange et du bidet consulter le schéma idéal proposé dans la page précédente.
CAS B - INSTALLATION SANS ROBINETS FILTRE
Si on prévoit de connecter la robinetterie directement au réseau hydrique on peut prévoir les connexions à l'intérieur du bidet. Pour le positionnement correct de ces dernières, de la vidange et du bidet consulter le schéma idéal proposé dans la page précédente.

FALL A - INSTALLATION MIT FILTERARMATUREN
Für den Fall, dass eine Installation mit Filterarmaturen vorgesehen ist, an welche dann die Absperrorgane anzuschließen sind, muss man die Wassernetzanschlüsse unter dem Bidet positionieren. Für eine korrekte Positionierung der Letzteren, des Ablaufs und des Bidet ist der Idealübersichtsplan zu konsultieren, welcher auf der vorhergehenden Seite dargestellt ist.
FALL B - INSTALLATION OHNE FILTERARMATUREN
Für den Fall, dass man einen direkten Anschluss der Absperrorgane am Wassernetz vorsieht, kann man die Anschlüsse innerhalb des Bidet vornehmen. Für eine korrekte Positionierung der Letzteren, des Ablaufs und des Bidet ist der Idealübersichtsplan zu konsultieren, welcher auf der vorhergehenden Seite dargestellt ist.

CASO A - INSTALACIÓN CON LLAVES DE PASO CON FILTRO
En el caso de que se prevea la instalación de llaves de paso con filtro a los cuales acoplar la grifería es necesario posicionar las conexiones de la red hídrica debajo del bidé. Para el correcto posicionamiento de las conexiones, del desagüe y del bidé consulten el esquema ideal propuesto en la página anterior.
CASO B - INSTALACIÓN SIN LLAVES DE PASO CON FILTRO
En el caso de que se prevea la instalación de la grifería directamente a la red hídrica es posible prever las conexiones al interior del bidé. Para el correcto posicionamiento de las conexiones, del desagüe y del bidé consulten el esquema ideal propuesto en la página anterior.

СЛУЧАЙ А - УСТАНОВКА С ИСПОЛЬЗОВАНИЕМ КРАНОВ С ФИЛЬТРОМ
В случае, если предусматривается установка кранов с фильтром, к которым будет подключена водосмесительная арматура, необходимо расположить подключения к водопроводной сети под биде. Для правильного расположения точек подключения, слива и биде см. схему расположения, предложенную на предыдущей странице.
СЛУЧАЙ В - УСТАНОВКА БЕЗ ИСПОЛЬЗОВАНИЯ КРАНОВ С ФИЛЬТРОМ
В случае, если предусматривается подключение кранов непосредственно к водопроводной сети, то можно предусмотреть подключения внутри биде. Для правильного расположения точек подключения, слива и биде см. схему расположения, предложенную на предыдущей странице.

ΠΕΡΙΠΤΩΣΗ A - ΤΟΠΟΘΕΤΗΣΗ ΜΕ ΜΠΑΤΑΡΙΕΣ ΦΙΛΤΡΟΥ

Σε περίπτωση που προβλέπεται η τοποθέτηση μπαταριών φίλτρου, στις οποίες θα συνδέσετε τα υδραυλικά εξαρτήματα, είναι απαραίτητο να τοποθετήσετε τις συνδέσεις του δικτύου ύδρευσης κάτω από το μπιντέ. Για τη σωστή τοποθέτηση αυτών των τελευταίων, της εκροής και του μπιντέ συμβουλευτείτε το ιδανικό σχήμα που προτείνεται στην προηγούμενη σελίδα.

ΠΕΡΙΠΤΩΣΗ B - ΤΟΠΟΘΕΤΗΣΗ ΧΩΡΙΣ ΜΠΑΤΑΡΙΕΣ ΦΙΛΤΡΟΥ

Σε περίπτωση που προβλεφθεί η σύνδεση των υδραυλικών εξαρτημάτων απ' ευθείας με το δίκτυο ύδρευσης είναι δυνατόν να προβλεφθούν οι συνδέσεις στο εσωτερικό του μπιντέ. Για τη σωστή τοποθέτηση αυτών των τελευταίων, της εκροής και του μπιντέ συμβουλευτείτε το ιδανικό σχήμα που προτείνεται στην προηγούμενη σελίδα.

类 A – 安装时使用配备过滤装置的进水接头

安装时如使用配备过滤装置的进水接头连接出水开关及供水网管，必须使供水网管的连接管处于妇洗器的下方位置。为保证连接管、排水管及妇洗器的位置安装正确，请参阅上页中推荐的理想的安装方案。

类 B – 安装时不使用配备过滤装置的进水接头

安装时如将出水开关直接与供水网管相连接，应使连接管处于妇洗器内部。为保证连接管、排水管及妇洗器的位置安装正确，请参阅上页中推荐的理想的安装方案。

Fig. 1

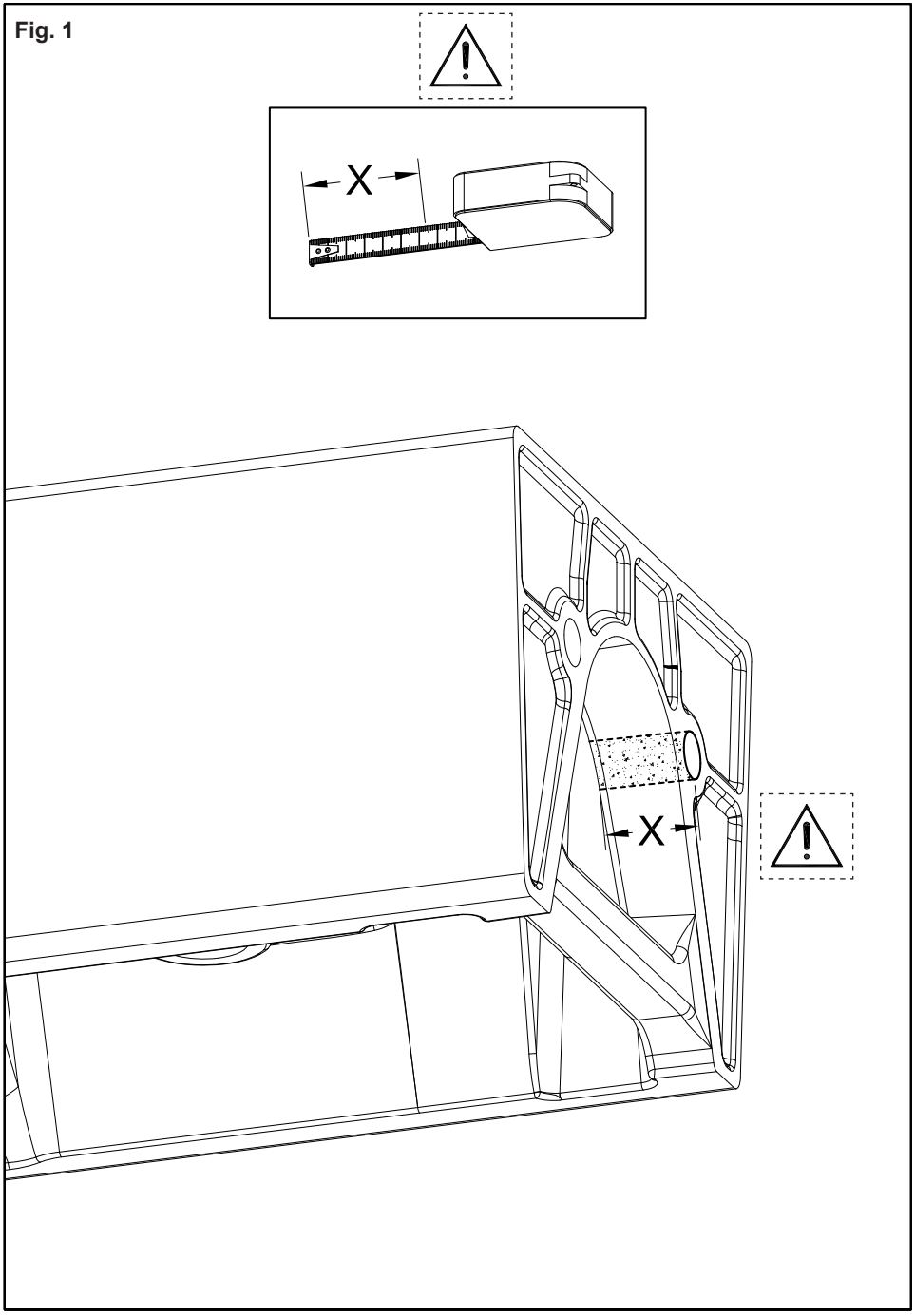

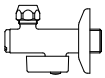

Fig. 2a

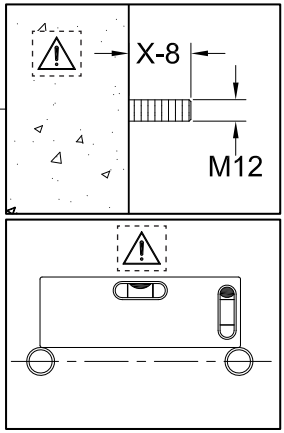

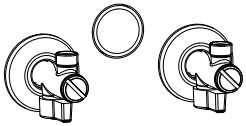

Non in dotazione
Not supplied
Non fournie
Nicht mitgelieferte
Excluida del suministro
Не включаются в комплект поставки
Δεν παρέχεται
非随配

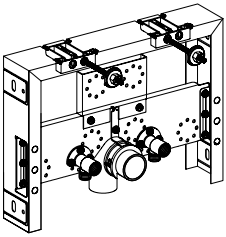

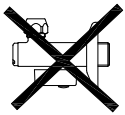

Fig. 2b

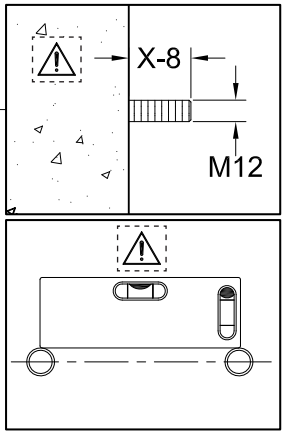

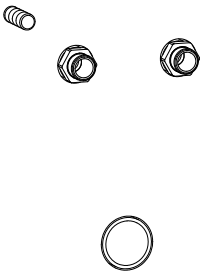

Non in dotazione
Not supplied
Non fournie
Nicht mitgelieferte
Excluida del suministro
Не включаются в комплект поставки
Δεν παρέχεται
非随配

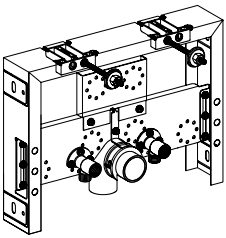

ATTENZIONE
Si consiglia l'installazione di moduli ad incasso per sanitari sospesi.

WARNING
We recommend installing built-in modules for wall hung bathroom facilities.

ATTENTION
On conseille l'installation de modules à encastrement pour équipements sanitaires suspendus.

ACHTUNG
Man empfiehlt die Installation von Einbaumodulen für hängende, sanitäre Anlagen.

CUIDADO
Se aconseja la instalación de módulos por empotrar para sanitarios murales.

ВНИМАНИЕ
Рекомендуется установка встроенных модулей для навесной сантехники.

ΠΡΟΣΟΧΗ
Συνιστάται η εγκατάσταση χωνευτών στοιχείων για κρεμαστά είδη υγιεινής.

注意
建议为壁挂式卫生设备安装嵌入式组件。

Fig. 3

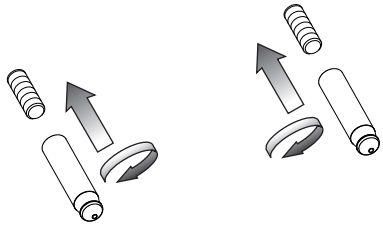

Fig. 4

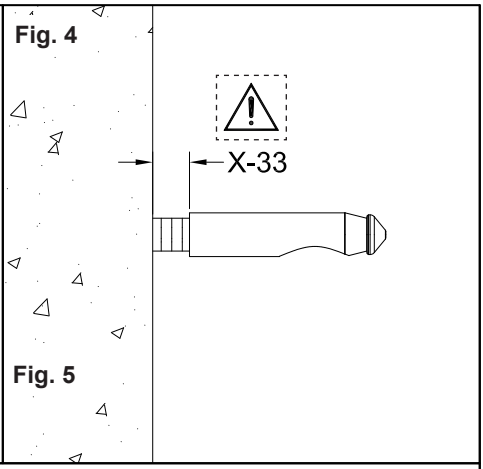

Fig. 5

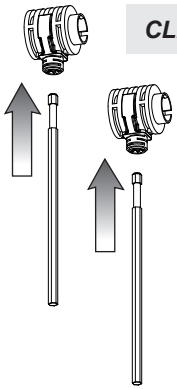

Fig. 6

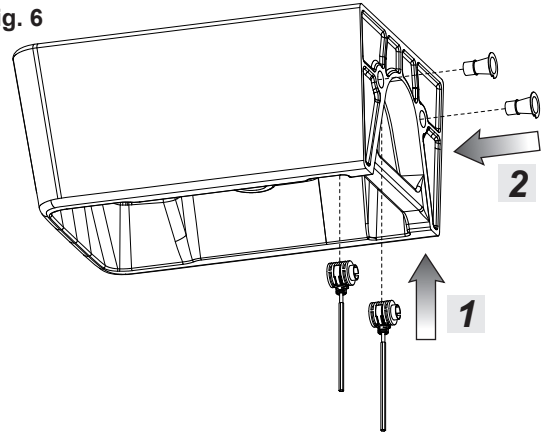

Fig. 7

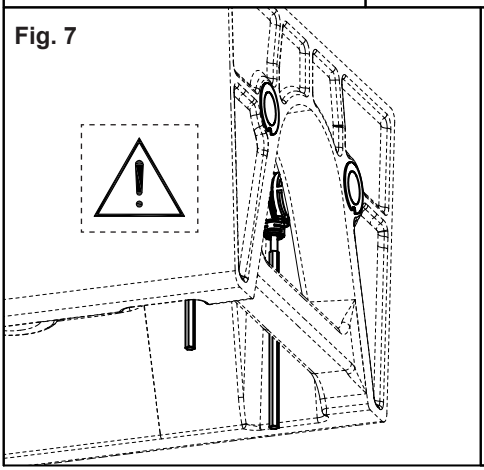

Fig. 8

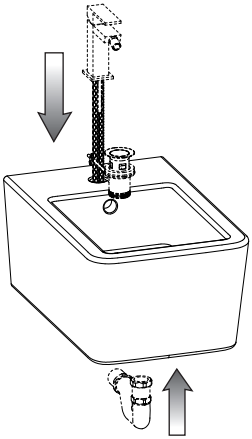

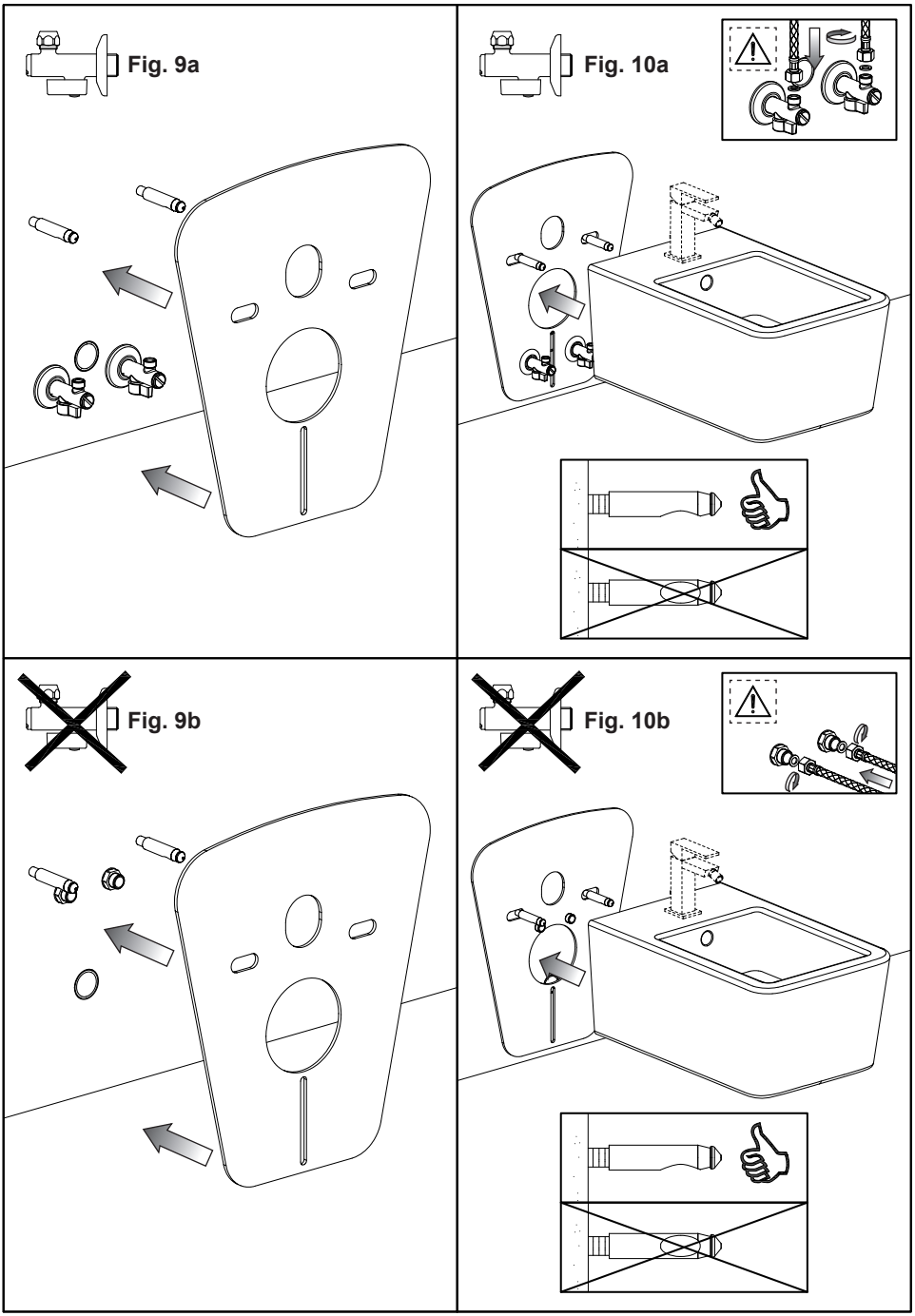
Fig. 9a
Fig. 10a
Fig. 9b
Fig. 10b

Fig. 11

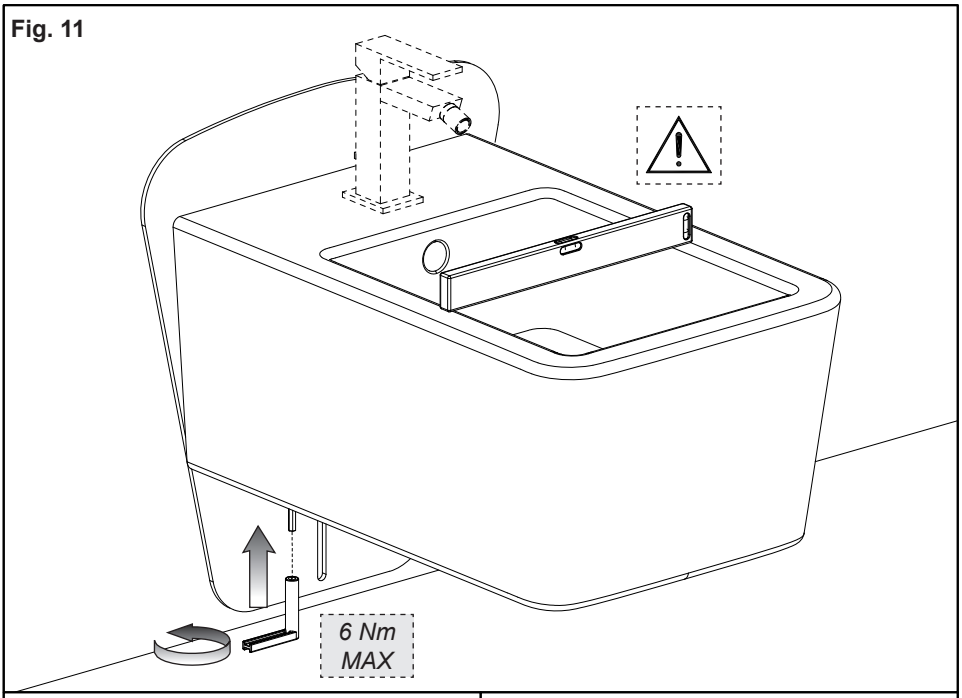

Fig. 12

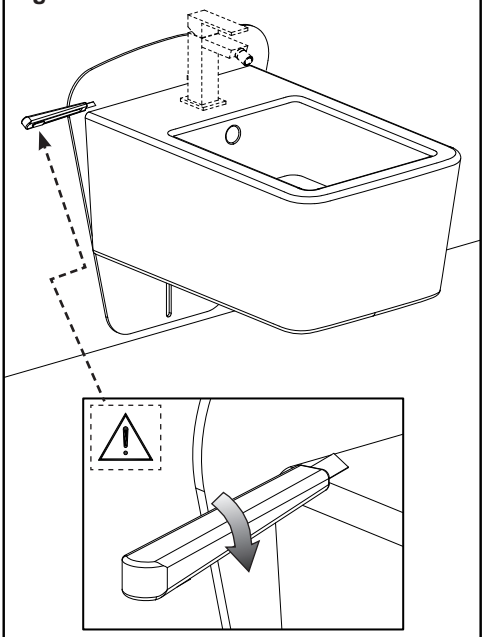

Fig. 13

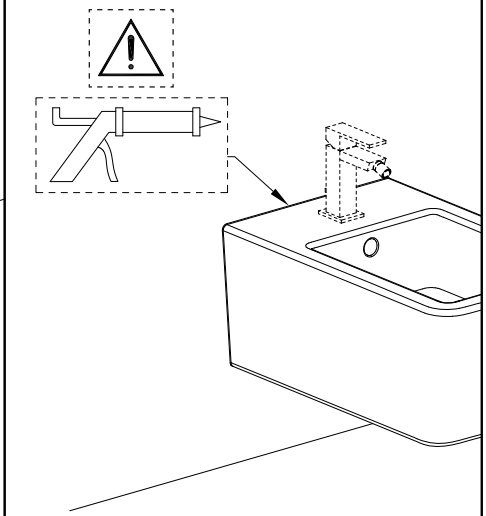

ATTENZIONE
è importante tenere il taglierino con la lama perpendicolare alla protezione per non strapparla.

WARNING
keep the cutter with the blade perpendicular to the protection not to tear it apart.

ATTENTION
il est important de tenir le couteau avec la lame perpendiculaire par rapport à la protection pour ne pas l'arracher.

ACHTUNG
Es ist wichtig, das Schneidewerkzeug mit senkrechter Klinge an der Schutzvorrichtung entlang zu führen, um diese nicht einzureißen.

CUIDADO
es importante mantener el cuchillo con la hoja perpendicular a la protección ara no destrozarla.

ВНИМАНИЕ
чтобы не порвать защиту, необходимо удерживать нож так, чтобы лезвие было перпендикулярно.

ΠΡΟΣΟΧΗ
είναι σημαντικό να κρατάτε τον κόπτη με τη λάμα κάθετα στην προστασία για να μην την σκίσετε.

注意
必须保持美工刀的刀片垂直于保护件切割，以免撕裂保护件。

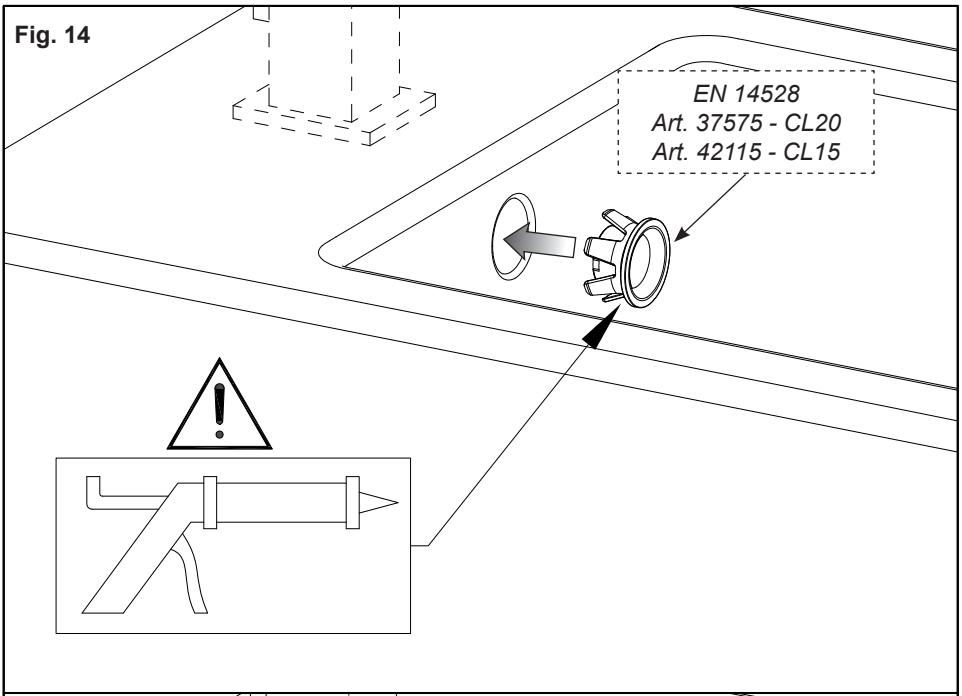
Fig. 14
EN 14528
Art. 37575 - CL20
Art. 42115 - CL15

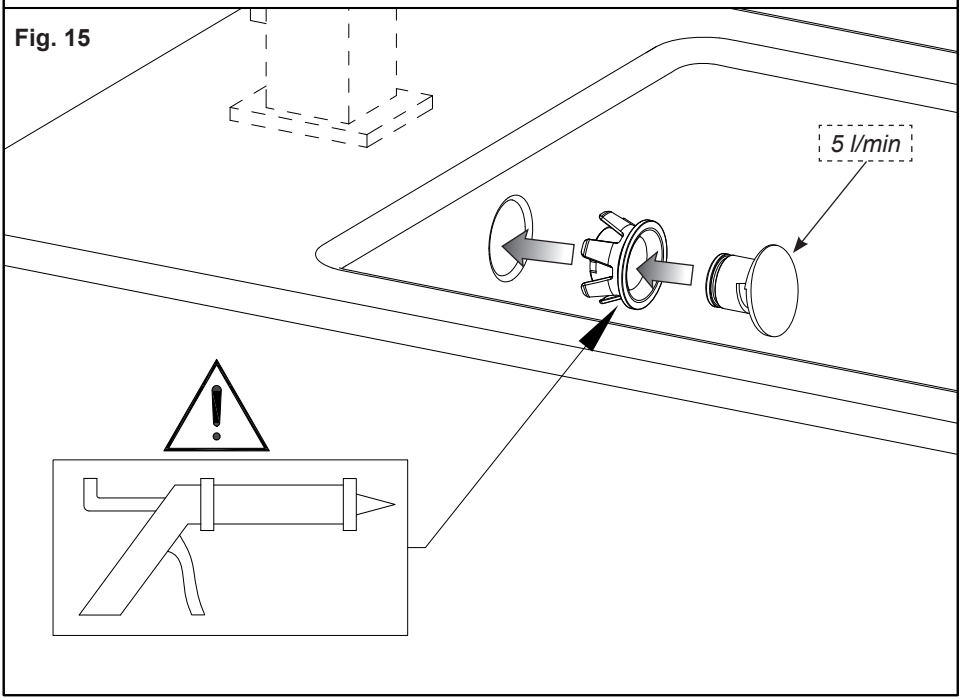
Fig. 15
5 l/min

المواصفات الفنية

- الصنف 37575: حوض شطف معلّق (ثقب واحد) من الخزف الصيني - UNI EN 14528- فئة 20
- الصنف 42115: حوض شطف معلّق (ثقب واحد) من الخزف الصيني - UNI EN 14528- فئة 15

قابلية التنظيف	مناسب
مقاومة الحمولة	مناسب
الديمومة	مناسب

- هذا الصنف مصنوع من مواد أولية ذلت جودة عالية ومطابق للنظم السائدة.
- تم مراقبة هذا الصنف وفقا لنظم القبول المحددة لمنتجات النخب الأول.
- هذا الصنف مقاوم للحوامض والبقع.
- الصنف 37575: وزن الحوض = 23 كغم
- الصنف 42115: وزن الحوض = 17 كغم

الصيانة

- ماء فاتر ومنظّف غير حاكّ
- إزالة الترسّبات الكلسية

محتويات الصندوق:

1- حوض الشطف
2 - حماية ضد الصدمات وحماية سمعية
3- تثبيت على الجدار
4- سدادة مصرف للتدفق الزائد

الحالة أ – تركيب مع حنفيات مرشّحة

في حالة تركيب حنفيات مرشّحة يُركب عليها حنفية حوض الشطف، يجب أن تتم التوصيلات بشبكة المياه تحت حوض الشطف. ولتحديد الوضعية الصحيحة لهذه التوصيلات الأخيرة والمصرف وحوض الشطف، راجع المخطط المثالي المبين في الصفحة السابقة.

الحالة ب – تركيب بدون حنفيات مرشّحة

في حالة توصيل الحنفية مباشرة مع شبكة المياه، يمكن إجراء التوصيلات داخل حوض الشطف. ولتحديد الوضعية الصحيحة لهذه التوصيلات الأخيرة والمصرف وحوض الشطف، راجع المخطط المثالي المبين في الصفحة السابقة.

تنبيه: ينصح تركيب وحدات مطمورة للأدوات الصحية المعلقة.

تنبيه: من المهم أن يكون نصل السكين عمودي على أداة الحماية، خوفا من نزع هذه الأخيرة.